FM-200-2
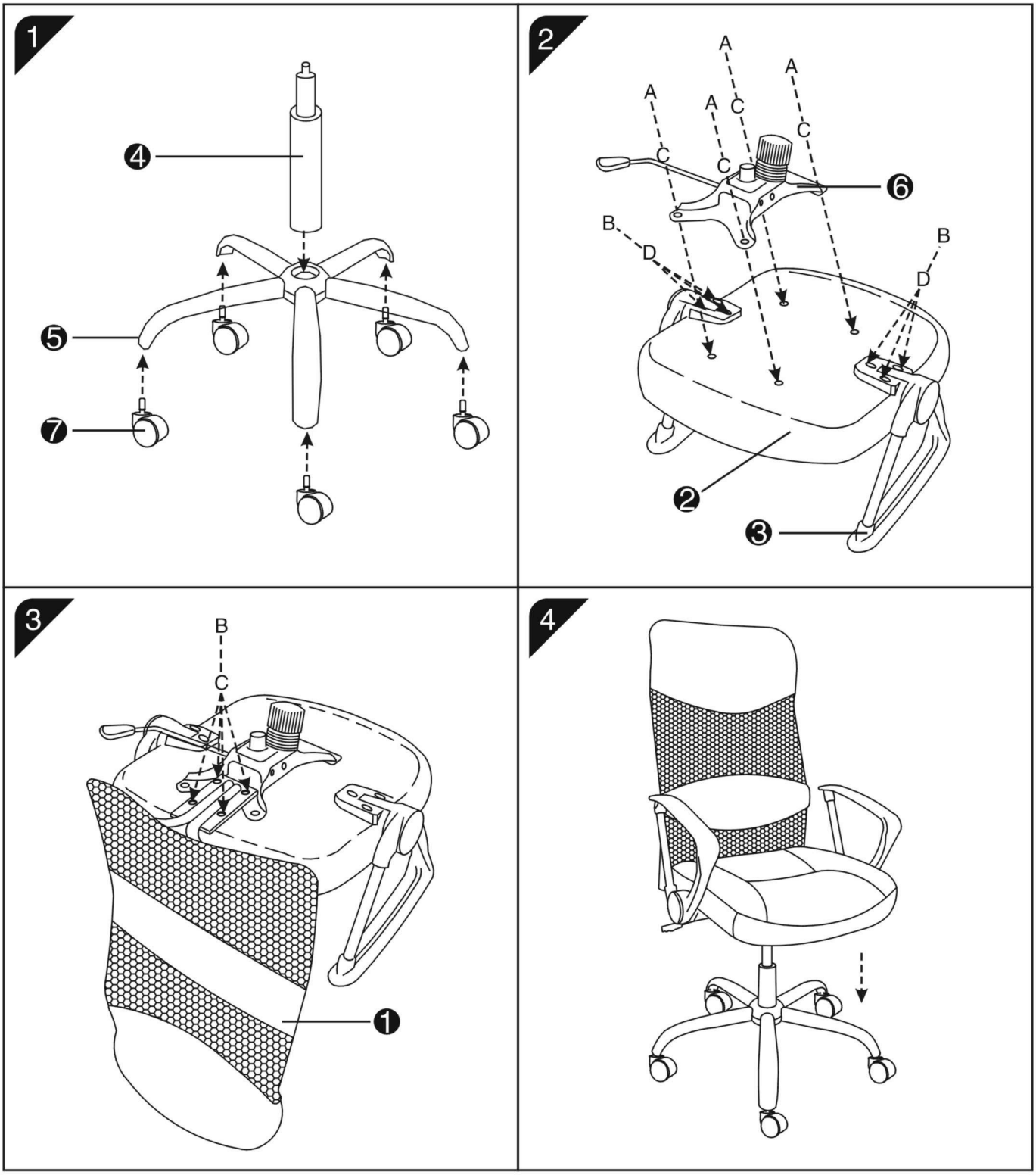
❶	❷	❸	❹	❺	❻
5ks 5PCS ❼	4ks M6*20 4PCS A	10ks M6*25 10PCS B	8ks M6*18*1.2 8PCS C	6ks M6*15*1.2 6PCS D	M6 E