TOALETNÍ STOLEK
TOALETNÝ STOLÍK STAR

MONTÁŽNÍ/MONTÁŽNY NÁVOD

MANUAL DE MONTAJE
NOTICE DE MONTAGE
ASSEMBLY MANUAL
MANUALE PER IL MONTAGGIO
MONTAGEANLEITUNG
MANUAL DE MONTAGEM

1735 STAR

V.01 - 10/19

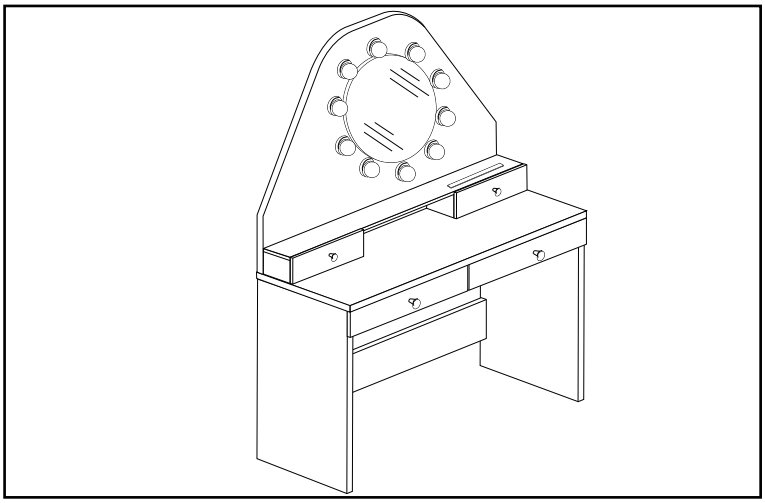

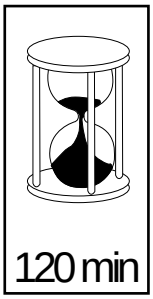

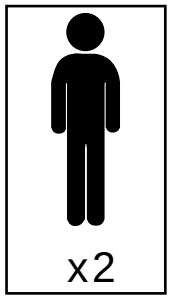

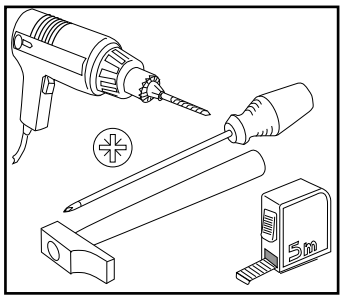

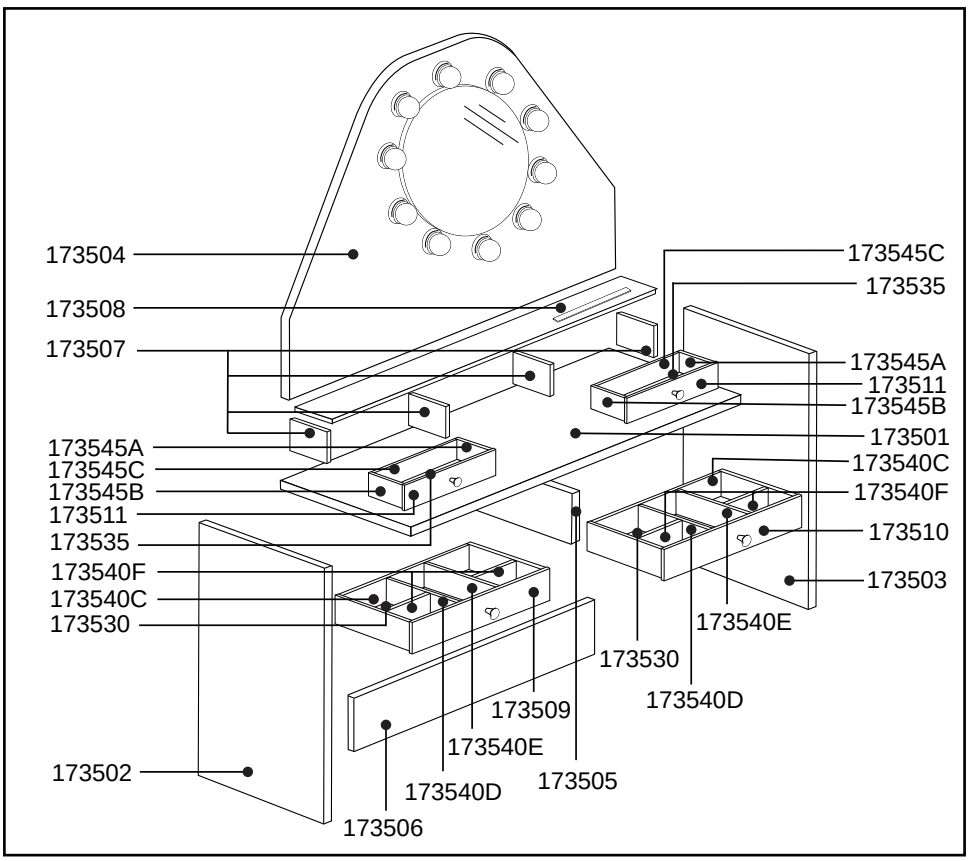

Než začnete montovat, přečtěte si pozorně montážní návod.

Než začnete montovať, prečítajte si pozorne montážny návod.

BEFORE STARTING REFER TO THE ASSEMBLY ADVICE.

PRIMA DI INIZIARE LEGGERE I CONIGLI PER IL MONTAGGIO.

VOR DEM BEGINN EMPFIEHLT ES SICH AUFMERKSAM DIE HINWEISE ZUR MONTAGE ZU LESEN.

ANTES DE COMEÇAR CONSULTE OS CONSELHOS PARA A MONTAGEM.

ZANIM PRZYSTAPIMY DO MONTAZU, PROSIMY ZAPOZNAC SIE Z NASTEPUJACYMI WSKAZOWKAMI.

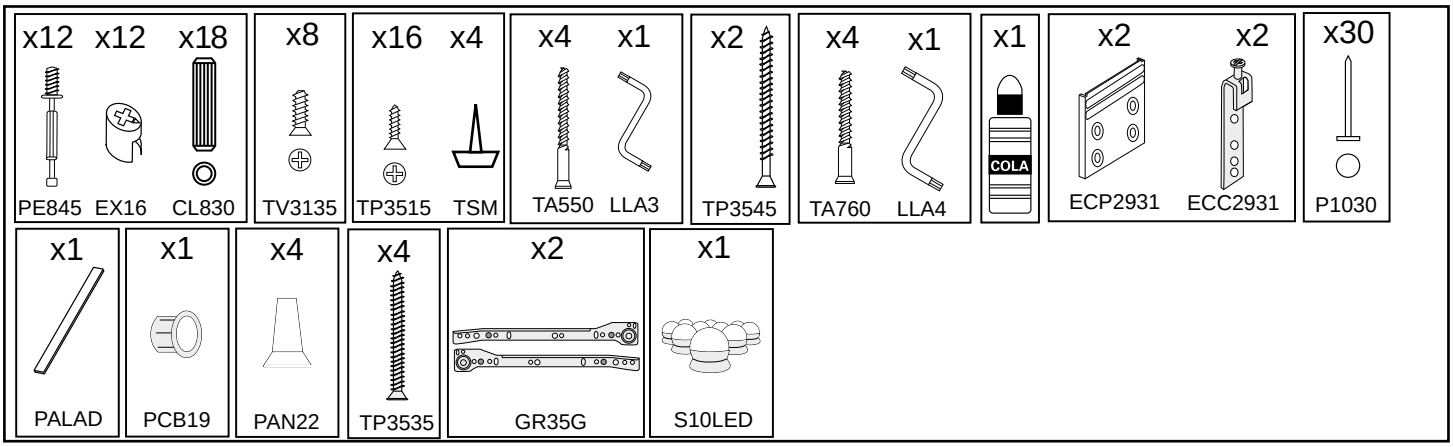

Česky (CZ) – Důležitá informace pro upevnění nábytku na zeď, pečlivě si přečtěte tuto informaci a uchovejte pro případ pozdější potřeby

POZOR

Po smontování tohoto produktu je nutné ho připevnit na zeď. V případě pádu nábytku může dojít k vážným zraněním. Aby nedošlo k pádu nábytku, je nezbytné, aby byl neustále připevněn ke zdi. Výrobce ani dodavatel není zodpovědný za žádné zranění ani materiální škody způsobené nesprávnou montáží nábytku.

Materiál pro montáž na zeď není součástí balení. Výběr vhodného materiálu pro ukotvení nábytku konzultujte se specializovaným prodejcem, rozdílné zdivo vyžaduje rozdílný kotvící materiál. Použijte materiál vhodný pro vaše zdivo.

Français (fr) - Informations importantes concernant le montage mural de notre mobilier, a lire attentivement, conserver ces informations pour un usage ultérieur.

AVERTISSEMENT

Après avoir assemblé votre meuble en suivant le mode d'emploi,vous pouvez le monter au mur. Risque de blessure grave en cas de chute du meuble. Pour éviter que le meuble ne bascule, il faut le fixer au mur de façon permanente. Trasman Penedes décline toute responsabilité en cas de blessures ou de dommages matériels dus à un montage mural incorrect.

Aucune vis n'est fournie pour le montage mural. Contactez votre quincaillier local pour sélectionner une visserie adaptée au materiau de construction de votre mur, car leur choix dépend du matériau du mur sur lequel est fixé le meuble.

English (en) - Important information concerning wall mounting of furniture, read carefully and keep this information for further reference.

WARNING

After you have assembled this product according to the assembly instructions, it can be mounted on a wall. Serious or fatal crushing injuries can occur from furniture tip-over. To prevent this furniture from tipping over it must be permanently fixed to the wall. Trasman Penedes cannot be held liable for personal or material injury as a result of incorrect mounting.

Screws for wall mounting are not included. Please contact your local specialist to ensure the correct choice of screws in relation to the wall material since different wall materials require different types of fixing devices. Use fixing devices suitable for the walls in your home.

Italiano (it) - Informazioni importanti per il fissaggio alla parete dell'armadietto per le scarpe, leggi attentamente e conserva queste informazioni per ulteriori consultazioni.

AVVERTENZA

Durante il montaggio questo armadietto per le scarpe andrà fissato alla parete. Se il mobile si ribalta può causare lesioni da compressione serie o fatali. Per prevenire il rischio che il mobile si ribalti permanentemente alla parete. Trasman Penedes non potrà essere ritenuto responsabile dei danni a persone o cose dovuti ad un montaggio non corretto.

Le viti per il fissaggio a parete non sono in dotazione. Rivolgersi al locale negoziante specializzato per essere sicuri che le viti corrispondano al materiale della parete perché pareti di materiali diversi richiedono tipi diversi di acessori di fissaggio.

Deutsch (de) - Wichtige Information betr. Wandbefestigung des Schuhschranks, sorgfältig lesen, diese Information aufbewahren

ACHTUNG

Beim Zusammenbau dieses Schranks müssen Sie das Möbelstück an der Wand befestigen. Wenn Möbelstücke umkippen, können ernste oder lebengefährliche Verletzungen durch Einklemmen die Folge sein. Um zu verhindern, dass das Möbelstück umkippt, muss es fest an der Wand verankert werden.Trasman Penedes haftet nicht für Personen- oder Sachschäden, die auf eine unsachgemässe Wandmontage zurückgeführt werden können.

Schrauben für die Wandmontage gehören nicht zum Lieferumfang. Für die korrekte Wahl eines für das jeweilige Wandmaterial geeigneten Schraubensystems wenden Sie sich bitte an den Fachhandel vor Ort, da dieses von der jeweiligen Wandbeschaffenheit abhängig sist.

Slovensky (SK) - Dôležitá informácia pre upevnenie nábytku na stenu, starostlivo si prečítajte túto informáciu a uchovajte pre prípad neskoršej potreby

POZOR

Po zmontovaní tohto produktu je nutné ho pripevniť na stenu. V prípade pádu nábytku môže dôjsť k vážnym zraneniam. Aby nedošlo k pádu nábytku, je nevyhnutné, aby bol neustále pripevnený k stene. Výrobca ani dodávateľ nie je zodpovedný za žiadne zranenia ani materiálne škody spôsobené nesprávnou montážou nábytku.

Materiál pre montáž na stenu nie je súčasťou balenia. Výber vhodného materiálu pre ukotvenie nábytku konzultujte so špecializovaným predajcom, rozdielne murivo vyžaduje rozdielny kotviaci materiál. Použite materiál vhodný pre vaše murivo.

Seznam částí	LISTE DES PIECES ET DES COLIS	Zoznam dielov	ELLENCO DEI PEZZI E DEI COLLI	LISTA DE PEÇAS E PACOTES	WYKAZ CZESCI I PAKIETÓW	LIST OF PARTS AND PACKAGES

1/3

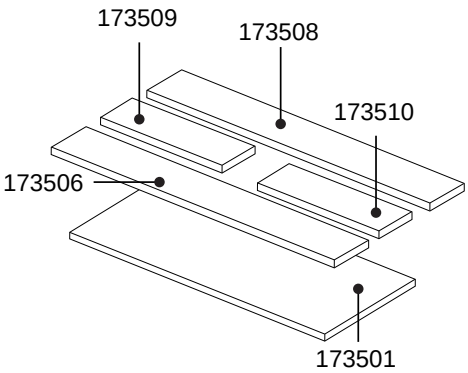

1735A

2/3

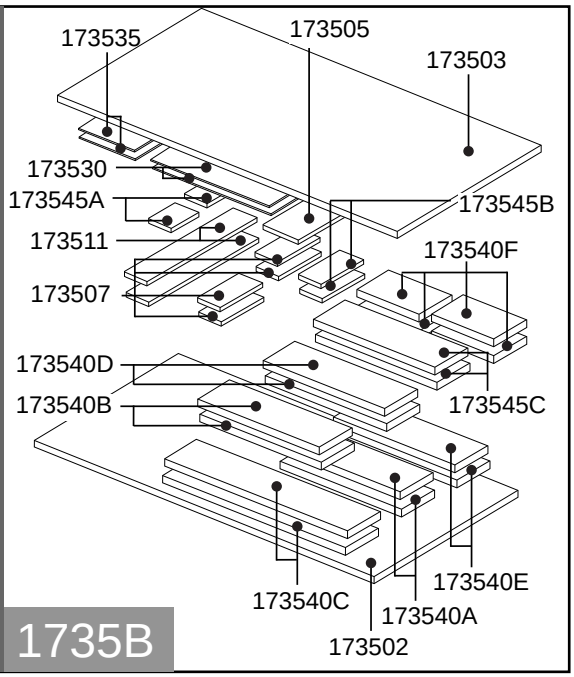

T1 T2
T3 X

1735B

3/3

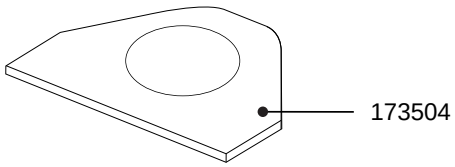

1735C

Spojovací díly	Spojovacie diely	MÖBELBESCHLÄGE	ACCESSORI PER MOBILI	FERRAGENS	OKUCIA MEBLOWE	FURNITURE FITTINGS

T1

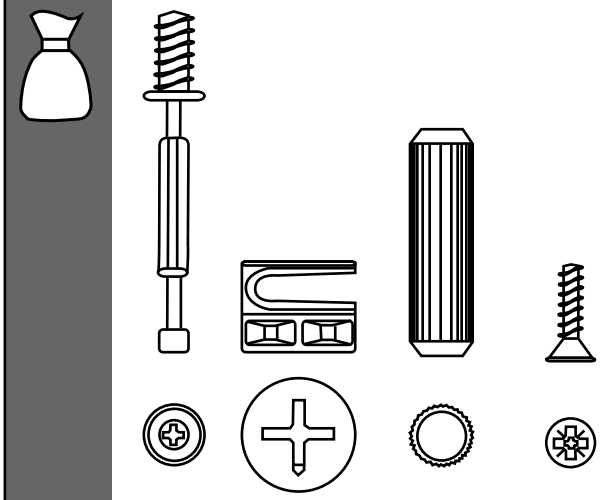

T2

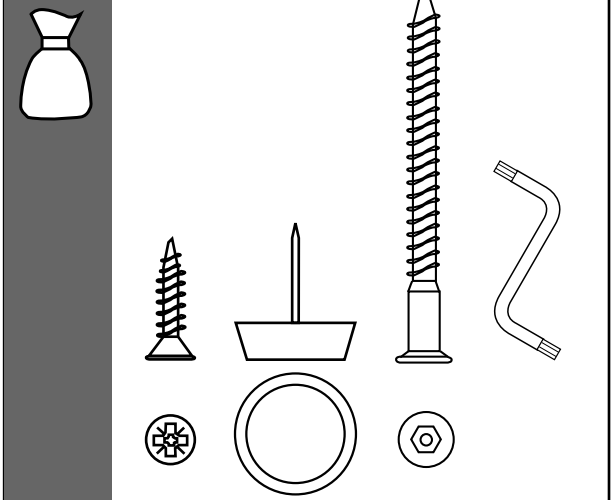

T3

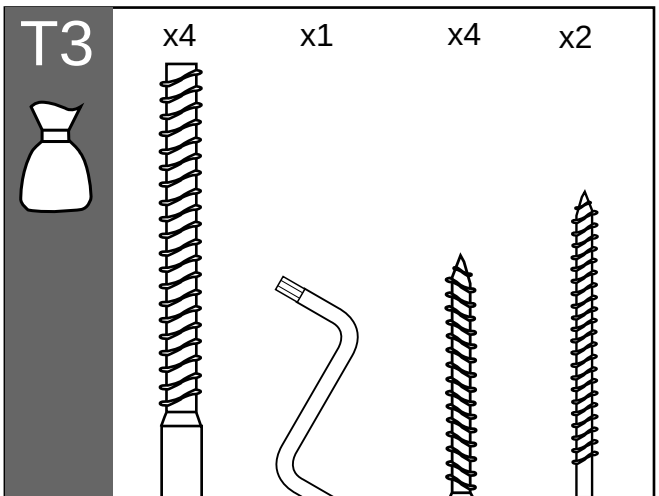

X

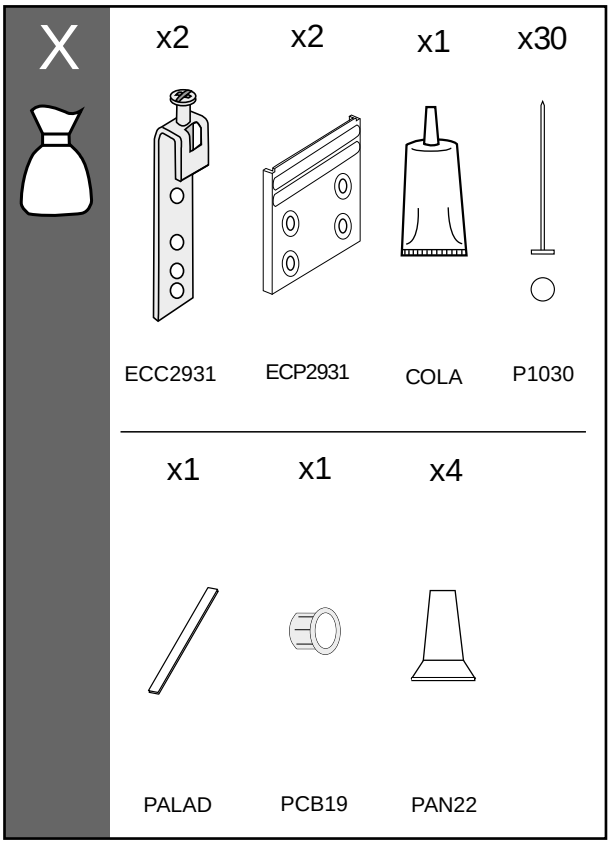

ČESKO

Upozornění
Pozorně si přečtěte montážní návod
Připravte si všechny montážní díly
Zkontrolujte všechny díly a dodané součástky
Připravte si potřebné nástroje
Pracujte na dostatečně velkém prostoru
Údržba
Opatrně očistěte všechny montážní díly
Používejte měkký, čistý hadřík a jemně mýdlovou vodu

Nikdy nedotahujte šrouby příliš velkou silou. Šrouby dotáhněte po krátké době užívání. Uchovejte montážní návod. V případě chybějícího dílu, usnadní návod jeho identifikaci.

Nikdy nepoužívejte abrazivní předměty jako brusný papír atd. Nenamáčejte nábytek ani ho nevystavujte nadměrné vlhkosti.

FRANCAIS

INSTRUCTIONS DE MONTAGE:
1-LISEZ ATTENTIVEMENT LA NOTICE DE MONTAGE.
2-REPEREZ LES PIECES QUI COMPOSENT VOTRE MEUBLE.
3-REGROUPEZ ET VERIFIEZ LES FERRURES FOURNIES.
4-DOTEZ-VOUS DES OUTILS NECESSAIRES.
5-PREPAREZ UN ESPACE DE MONTAGE.

CONSEILS D'ENTRETIEN:
1-ENLEVEZ SOIGNEUSEMENT LA POUSSIERE.
2-HUMIDIFIEZ UN CHIFFON DOUX ET PROPRE AVEC DE L'EAU LEGEREMENT SAVONNEUSE.

NE FORCEZ JAMAIS LES RACCORDS. RESSERREZ LES VIS APRES UN CERTAIN TEMPS D'UTILISATION.
CONSERVEZ LA NOTICE DE MONTAGE.EN CAS DE PIECE MANQUANTE , CE SERA LE MEILLEUR MOYEN D'EN INFORMER LE MAGASIN.

N'UTILISEZ JAMAIS DES PRODUITS ABRASIFS COMME DE LA LAINE D'ACIER, DU PAPIER DE VERRE, DES SOLVANTS, ETC.
NE MOUILLEZ PAS LE MEUBLE ET EVITEZ TOUTE ESPOSITION A UNE HUMIDITE IMPORTANTE.

LES MEUBLES CONTENANT DES PANNEAUX À BASE DE BOIS (PANNEAUX DE PARTICULES, PANNEAUX DE FIBRES, CONTREPLAQUÉ...) PEUVENT ÉMETTRE DES SUBSTANCES POLLUANTES DANS L'AIR INTÉRIEUR. IL EST AINSI RECOMMANDÉ, APRÈS L'INSTALLATION DU MEUBLE DANS SON LOGEMENT, D'AÉRER FRÉQUEMMENT LA PIÈCE CONCERNÉE PENDANT AU MOINS QUATRE SEMAINES AFIN DE RÉDUIRE SON EXPOSITION AUX POULLANTS ÉMIS PAR LE MEUBLE.

DEUTSCH

HINWEISE ZUR MONTAGE:
1- LESEN SIE AUFMERKSAM DIE MONTAGEANLEITUNG DURCH.
2- LOKALISIEREN SIE DIE ZUM MÖBEL GEHÖRENDEN TEILE.
3- KONTROLLIEREN SIE DIE MITGELIEFERTEN WERKZEUGE.
4- RÜSTEN SIE SICH MIT DEN ZUSÄTZLICH BENÖTIGTEN WERKZEUGEN AUS.
5- BEREITEN SIE EINEN PLATZ FÜR DIE MONTAGE VOR.

HINWEISE ZUR PFLEGE:
1- ENTFERNEN SIE UMSICHTIG DEN ANGESAMMELTEN STAUB.
2- VERWENDEN SIE EIN WEICHES UND SAUBERES TUCH UND SCHWACHE SEIFENLAUGE.

FORCIEREN SIE NIEMALS DIE VERBINDUNGEN. ZIEHEN SIE DIE SCHRAUBEN NACH EINER BESTIMMTEN NUTZUNGSZEIT NACH. BEWAHREN SIE DIE MONTAGEANLEITUNG AUF. SOLLTE EIN TEIL FEHLEN IST SIE VON GROSSER WICHTIGKEIT BEI DER NACHBESTELLUNG IM LADEN.

VERWENDEN SIE NIEMALS SCHEUERNDE PRODUKTE WIE STAHLWOLLE, SCHMIRGELPAPIER, LÖSUNGSMITTEL UND DERGL.
WASSER UND HOHE FEUCHTIGKEIT SIND SCHÄDLICH FÜR DAS MÖBEL

ITALIANO

CONSIGLI PER IL MONTAGGIO:
1- STUDIARE ATTENTAMENTE IL MANUALE DI MONTAGGIO.
2- INDIVIDUARE LE PARTI CHE COSTITUISCONO IL MOBILE.
3- RACCOGLIERE E CONTROLLARE GLI ATTREZZI IN DOTAZIONE.
4- PROCURARSI GLI ATTREZZI NECESSARI.
5- PREPARARE UNA ZONA PER IL MONTAGGIO.

CONSIGLI PER LA MANUTENZIONE:
1- SPOLVERARE ACCURATAMENTE.
2- INUMIDIRE UN PANNO MORBIDO E PULITO CON ACQUA E POCO DETERGENTE.

NON FORZARE MAI LE GIUNTURE. STRINGERE NUOVAMENTE LE VITI DOPO UN CERTO PERIODO D'USO.
CONSERVARE IL MANUALE DI MONTAGGIO: SE MANCASSE UN PEZZO SAREBBE COSÍ PIÙ FACILE COMUNICARLO AL RIVENDITORE.

NON USARE MAI PRODOTTI ABRASIVI COME: SPUGNE ABRASIVE, CARTA VETRATA, SOLVENTI, ECC.
NON BAGNARE NE' SOTTOPORRE IL MOBILE A FORTE UMIDITÀ.

SLOVENSKO: Upozornenie
Pozorne si prečítajte montážny návod
Pripravte si všetky montážne diely
Skontrolujte všetky diely a dodané súčiastky
Pripravte si potrebné nástroje
Pracujte na dostatočne veľkom priestore
Údržba
Opatrne očistite všetky montážne diely
Používajte mäkkú, čistú handričku a jemne mydlovú vodu

Nikdy nedoťahujte skrutky príliš veľkou silou. Skrutky dotiahnite po krátkej dobe užívania. Uchovajte montážny návod. V prípade chýbajúceho dielu, uľahčí návod jeho identifikáciu.

Nikdy nepoužívajte abrazívne predmety ako brúsny papier atď. Nenamáčajte nábytok ani ho nevystavujte nadmernej vlhkosti.

POLSKU

WSKAZÓWKI ODNOSNIE MONTAZU:
1. PRZECZYTAC UWAZNIE NINIEJSZE ZALECENIA.
2. ZLOKALIZOWAC CZESCI SKLADOWE MEBLA.
3. ZEBRAC WSZYSTKIE ELEMENTY LACZACE.
4. ZAOPATRZYC SIE W NIEZBEDNE NARZEDZIA.
5. PRZYGOTOWAE ODPOWIEDNIE MIEJSCE NA MONTAZ.

WSKAZÓWKI ODNOSNIE KONSERWACJI:
1. ODKURZAC OSTROZNIE.
2. W TYM CELU ZWILZYC CZYSTA MIEKKA SZMATKE W SLABYM ROZTWORZE WODY Z MYDLEM.

NIE DOCISKAC NA SILE ELEMENTÓW LACZACYCH. DOKRECIC SRUBY PO UPLYWIE PEWNEGO CZASU.
ZACHOWAC INSTRUKCJE MONTAZOWE; W RAZIE BRAKU JAKIEJS CZESCI, ULATWIA ONE KONTAKT ZE SPRZEDAWCA.

NIE NALEZY NIGDY UZYWAC SRODKÓW SZORUACYCH, TAKICH JAK WELNA STALOWA, PAPIER SCIERNY, ROZPUSZCZALNIKI ITP.
NIE MOCZYC ANI NIE PODDAWAC MEBLA DZIALANIU DUZEJ WILGOTNOSCI.

ENGLISH

ASSEMBLY ADVICE:
1- STUDY THE ASSEMBLY MANUAL CAREFULLY.
2- LOCATE THE PARTS THAT COMPRISE YOUR FURNITURE ITEM.
3- ORGANISE AND CHECK THE FITTINGS SUPPLIED.
4- HAVE THE NECESSARY TOOLS TO HAND.
5- PREPARE AN ASSEMBLY AREA.

MAINTENANCE ADVICE:
1- REMOVE DUST CAREFULLY.
2- MOISTEN A SOFT, CLEAN CLOTH WITH SLIGHTLY SOAPY WATER.

DO NOT FORCE ANY OF THE JOINTS. TIGHTEN THE SCREWS AFTER HAVING USED THE FURNITURE FOR SOME TIME.
KEEP YOUR ASSEMBLY MANUAL. IF ANY PART IS MISSING, IT WILL HELP YOU TO LET THE SHOP KNOW.

NEVER USE ABRASIVE PRODUCTS SUCH AS STEEL WOOL, SANDPAPER, ETC.
DO NOT WET THE FURNITURE OR KEEP IT IN A VERY DAMP PLACE.

1

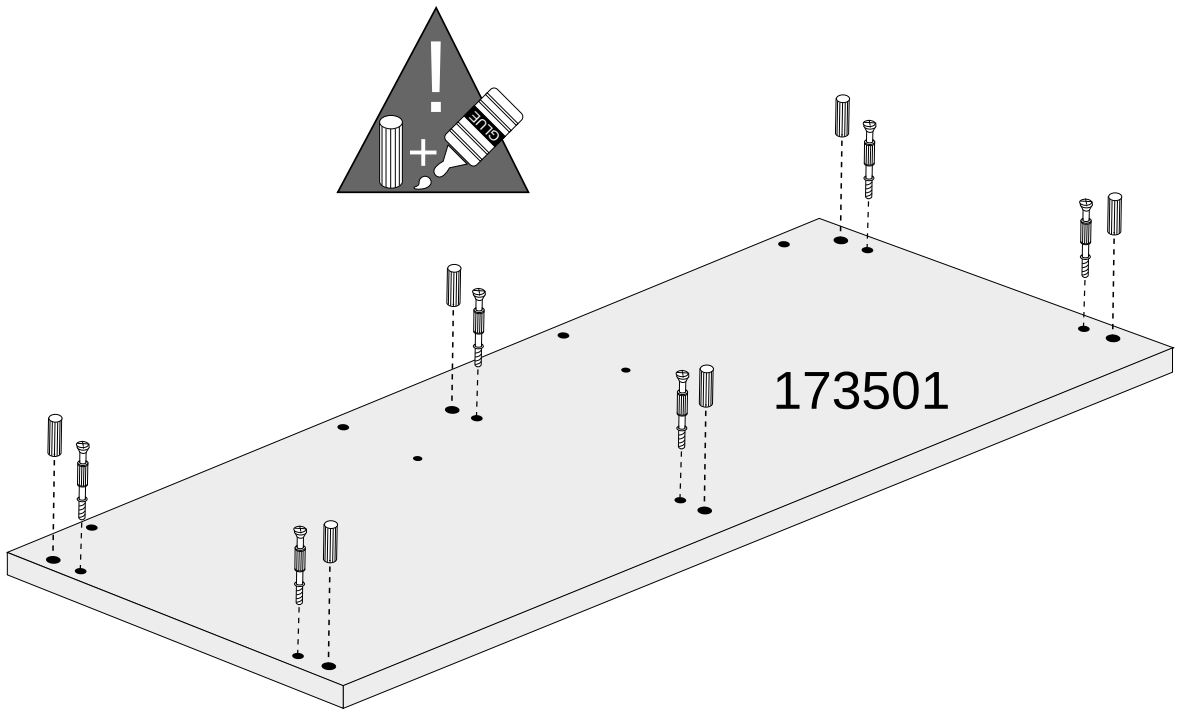
173501

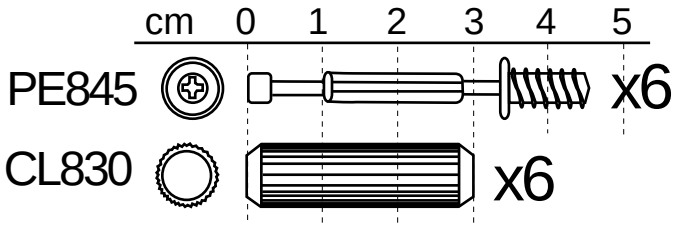
cm 0 1 2 3 4 5
PE845 x6
CL830 x6

2

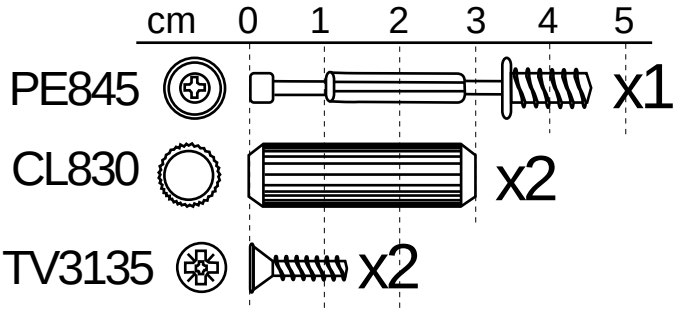
cm 0 1 2 3 4 5
PE845 x1
CL830 x2
TV3135 x2

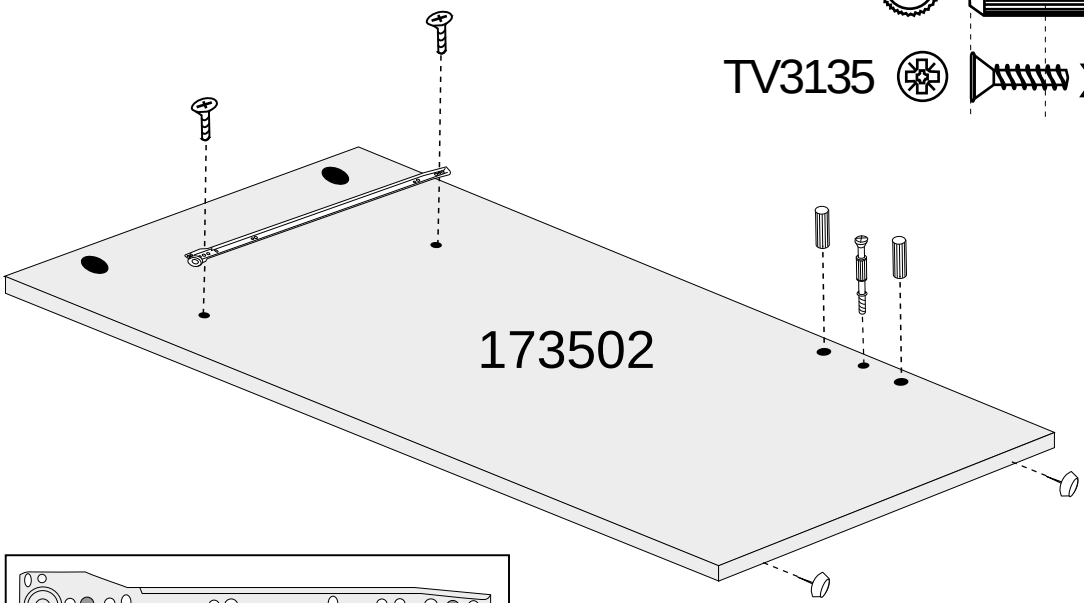
173502

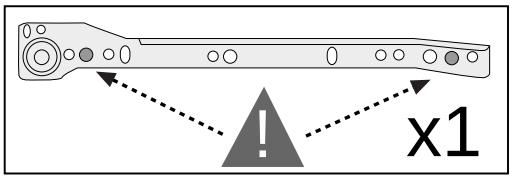
x1

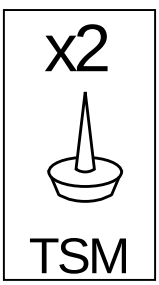
x2
TSM

3

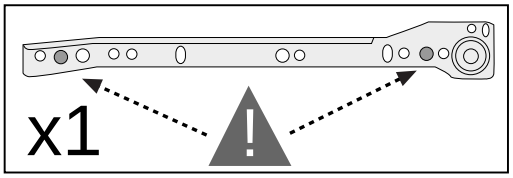
x1

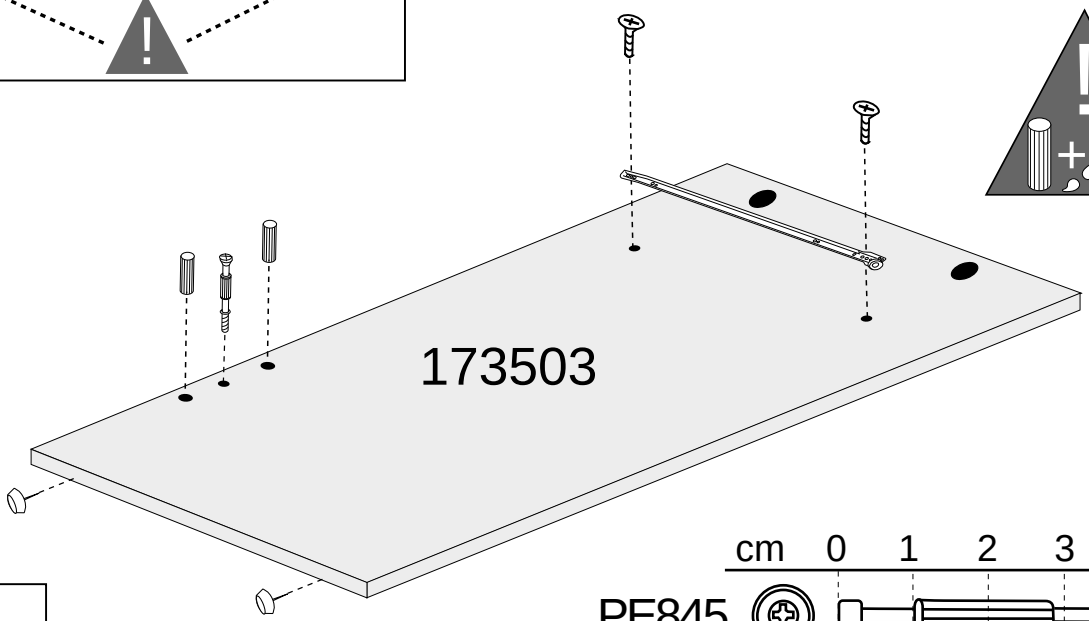
173503

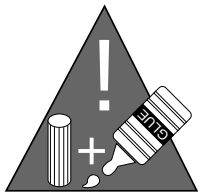
glue

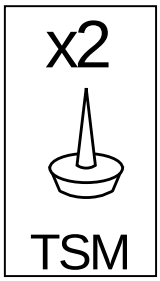
x2
TSM

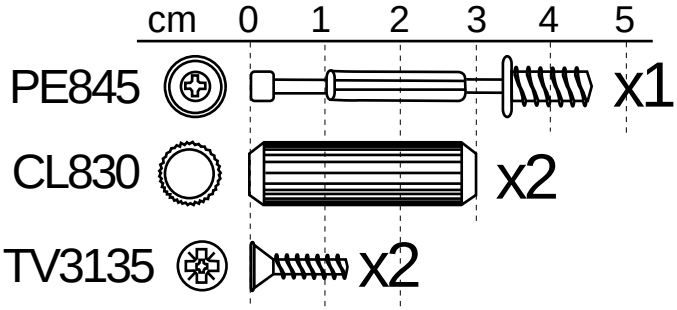
cm 0 1 2 3 4 5
PE845 x1
CL830 x2
TV3135 x2

4

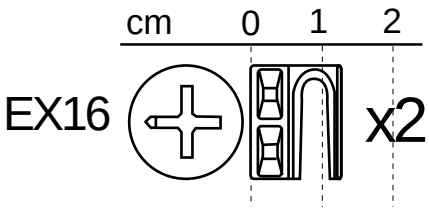
cm 0 1 2
EX16 x2

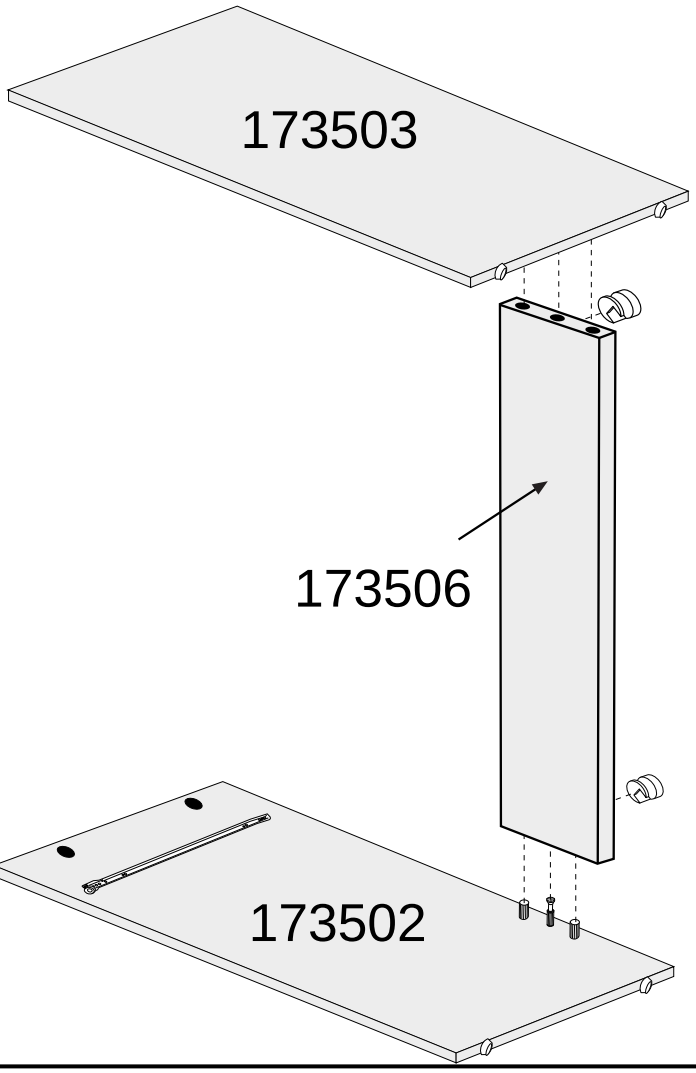
173503
173506
173502

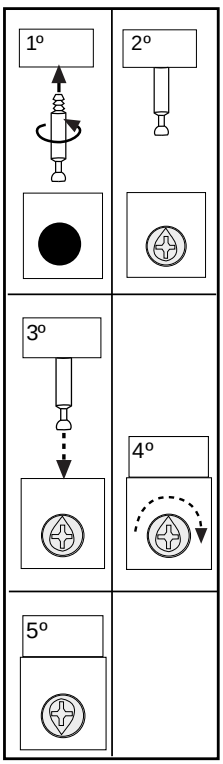
1º
2º
3º
4º
5º

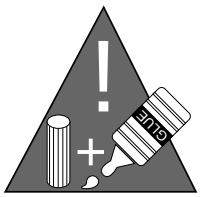
glue

5

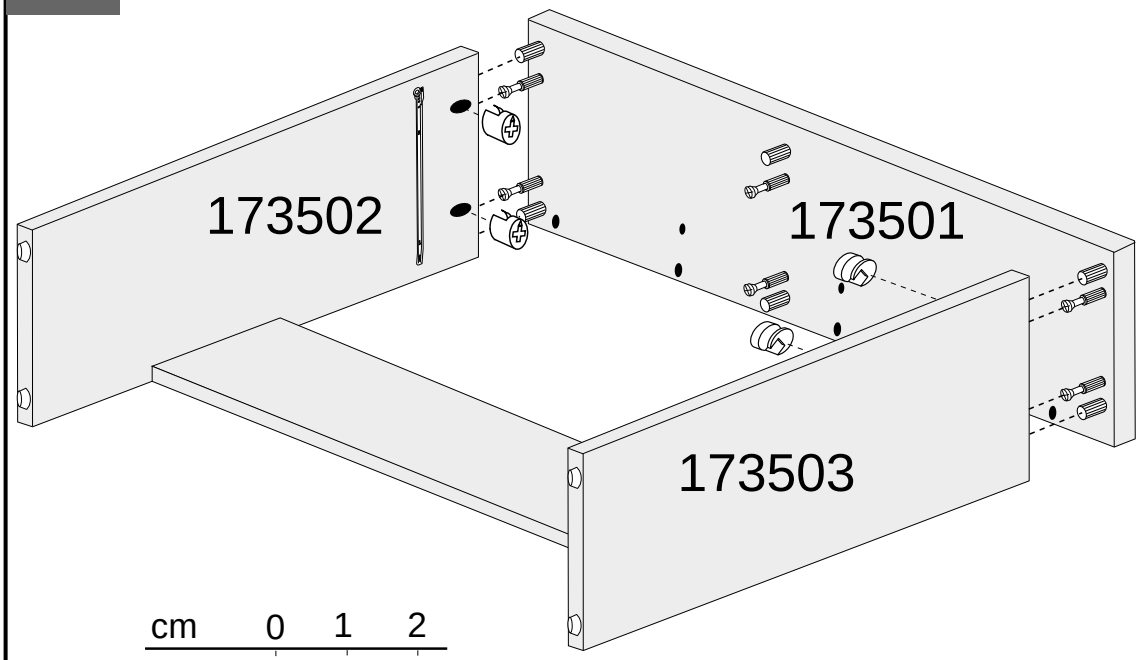
173502
173501
173503

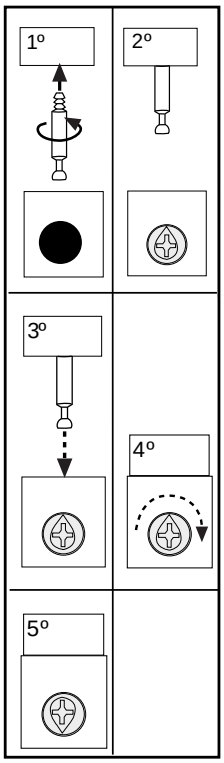
1º
2º
3º
4º
5º

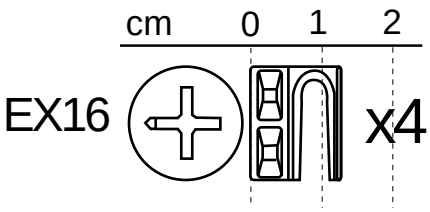
cm 0 1 2
EX16
x4

6

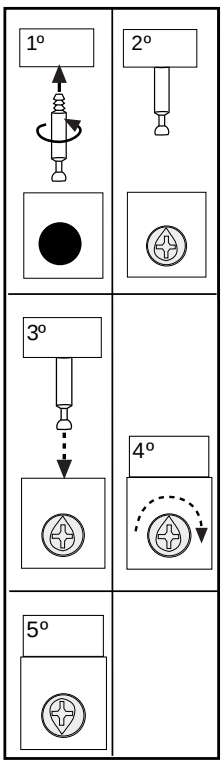
1º
2º
3º
4º
5º

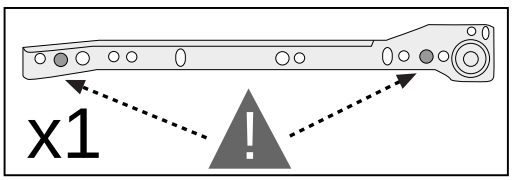
x1

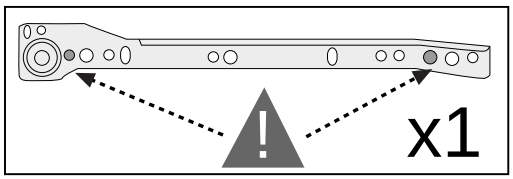
x1

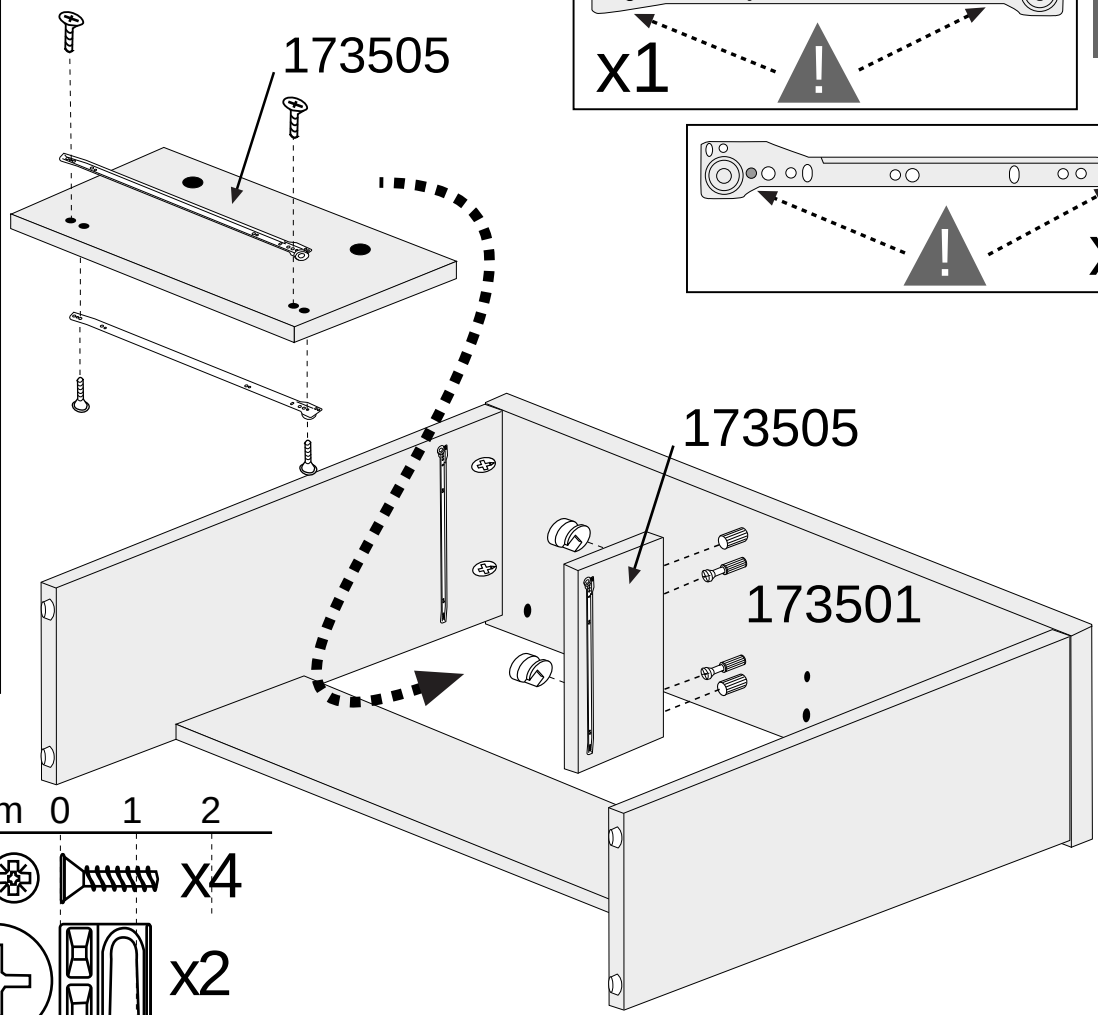
173505
173505
173501

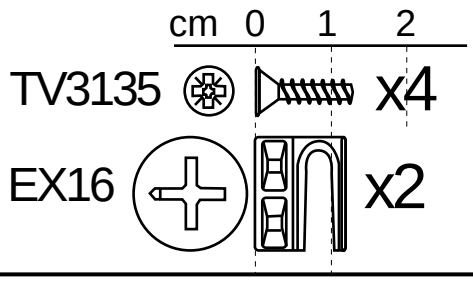
cm 0 1 2
TV3135
x4
EX16
x2

7

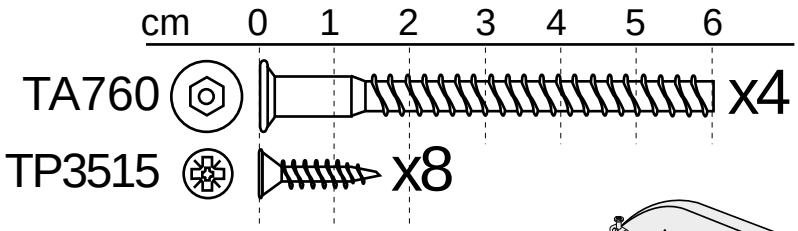
cm 0 1 2 3 4 5 6
TA760 x4
TP3515 x8

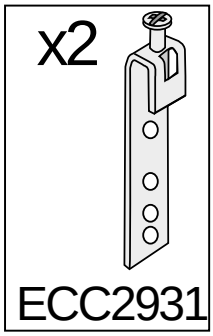
x2
ECC2931

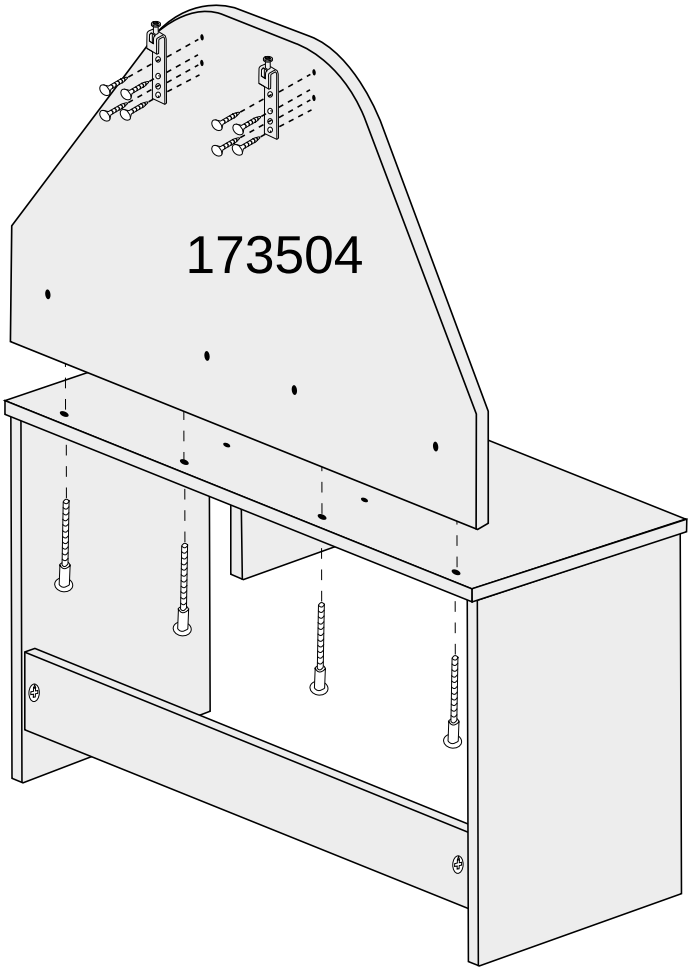
173504

8

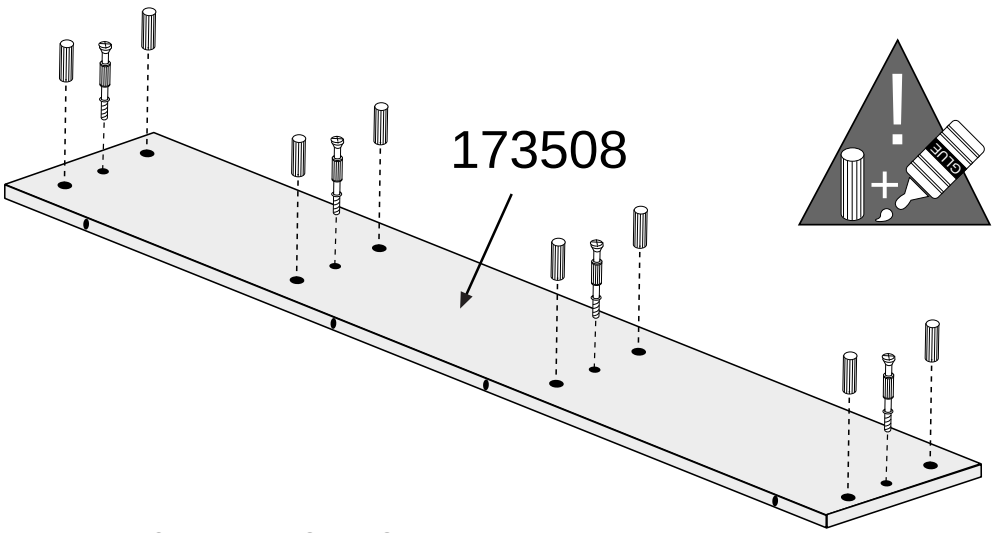
173508
!
+
glue

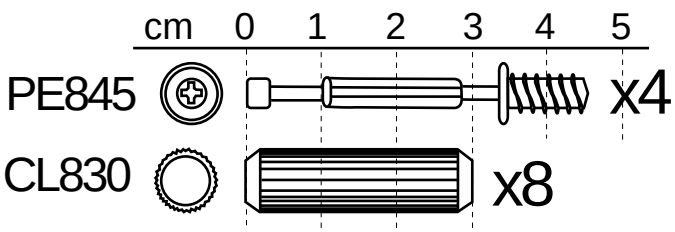
cm 0 1 2 3 4 5
PE845 x4
CL830 x8

9

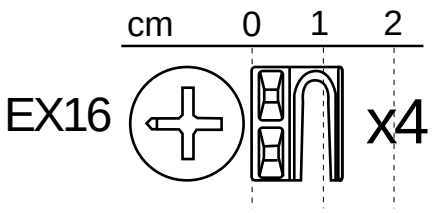
cm 0 1 2
EX16
x4

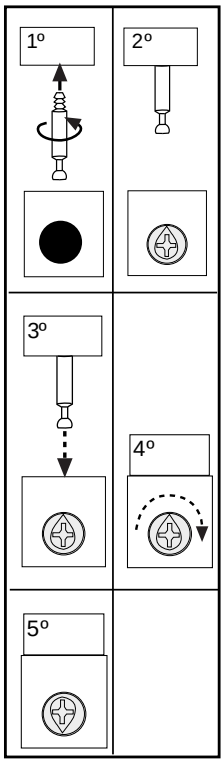
1º
2º
3º
4º
5º

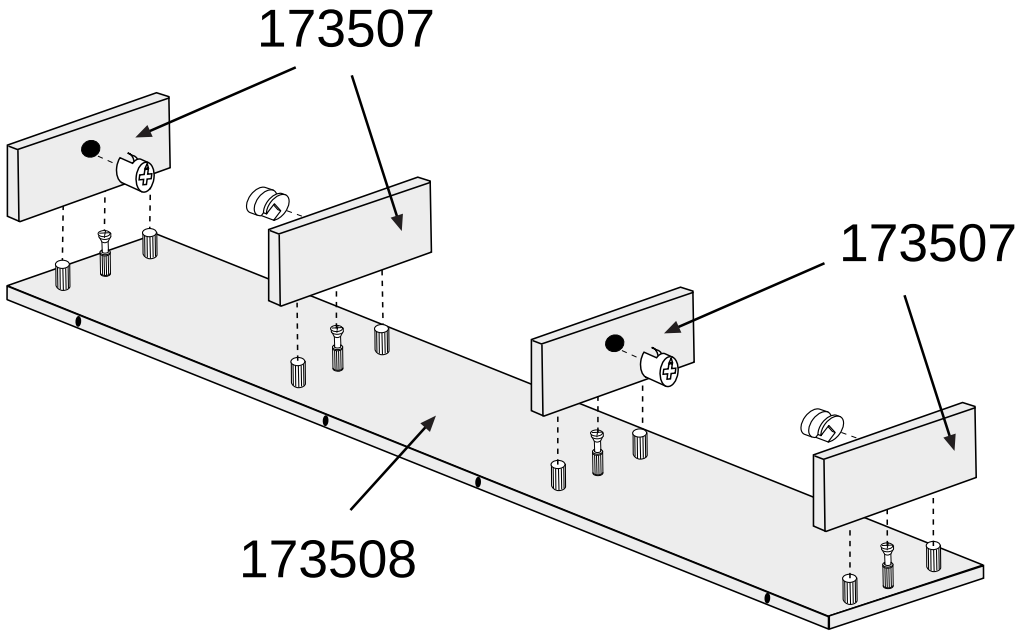
173507
173507
173508

10

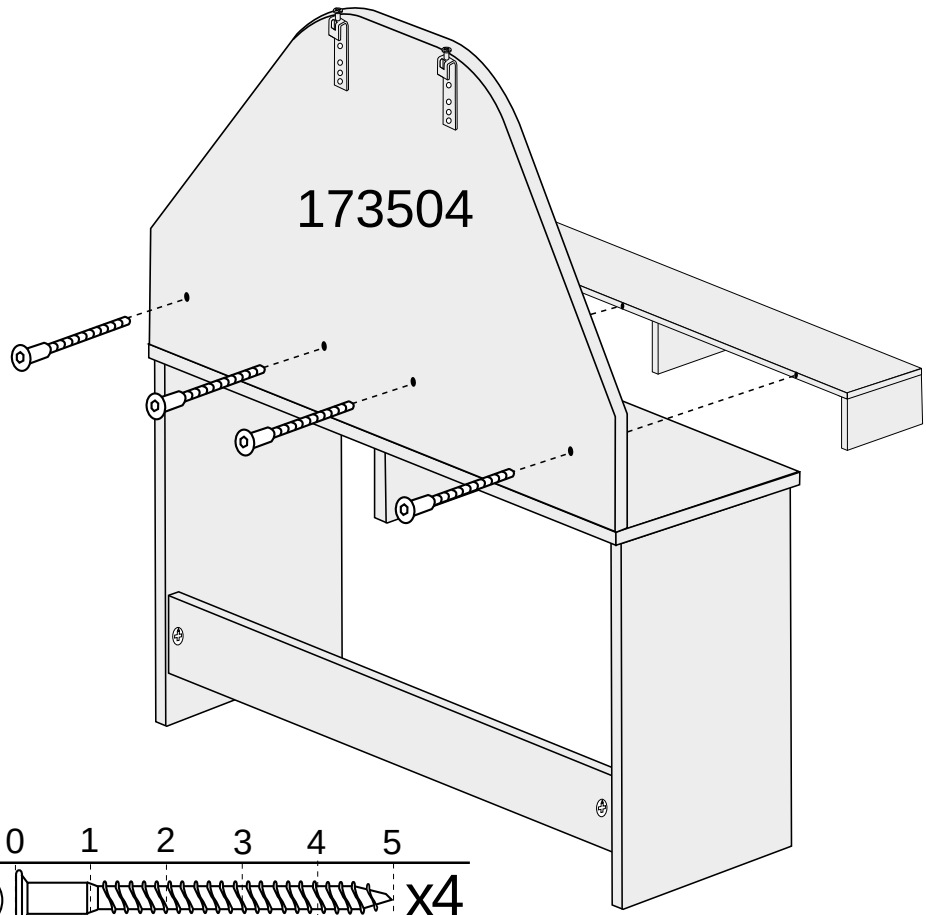
173504

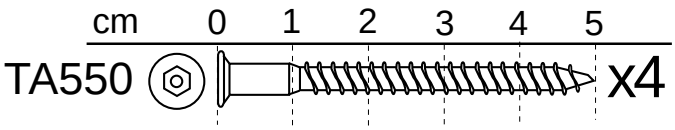
cm 0 1 2 3 4 5
TA550
x4

11

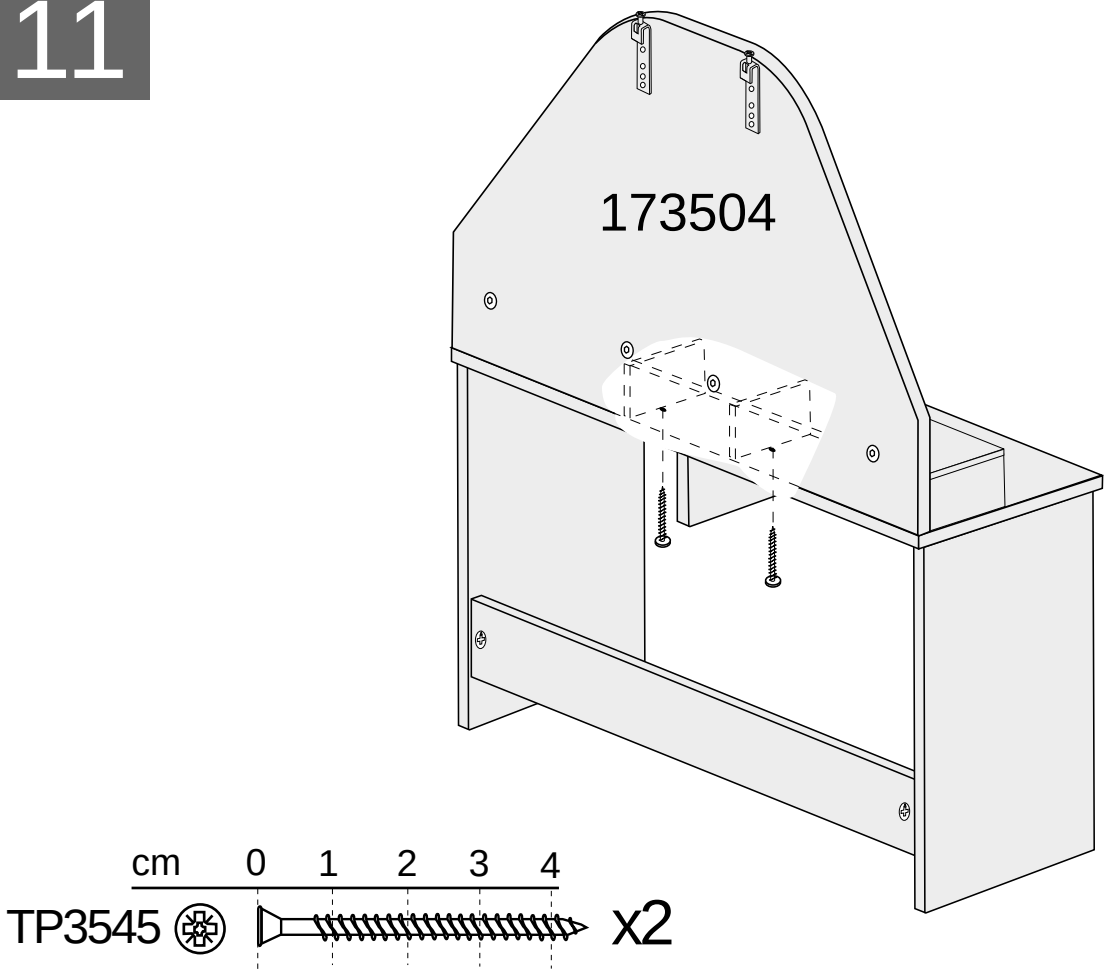
173504
cm 0 1 2 3 4
TP3545
x2

12

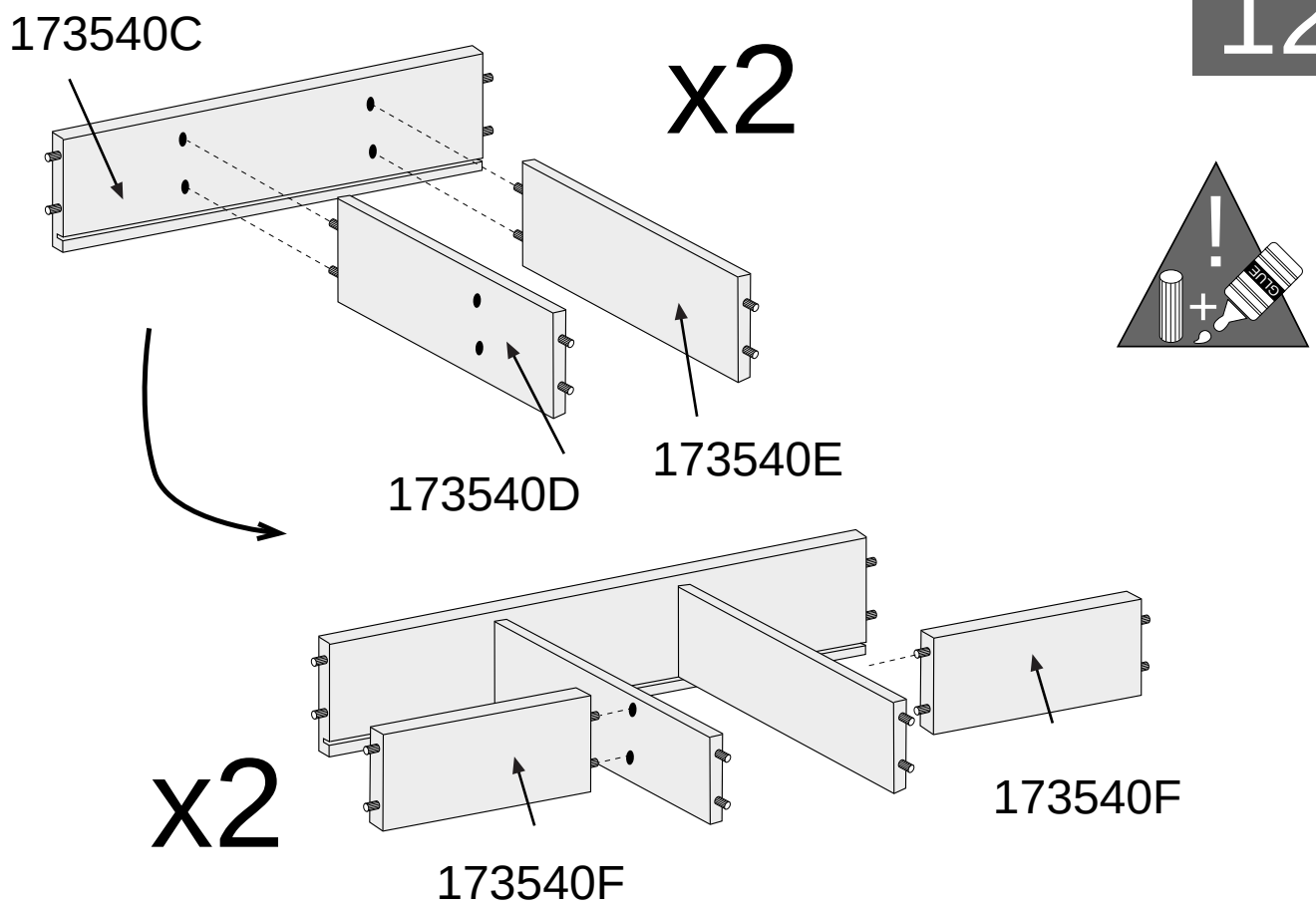
173540C
x2
173540D
173540E
GLUE
x2
173540F
173540F

13

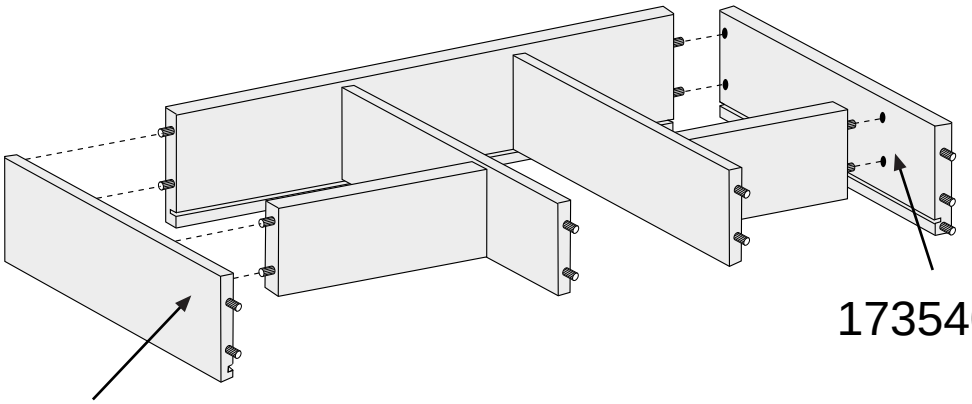

x2

173540A

173540B

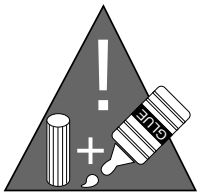

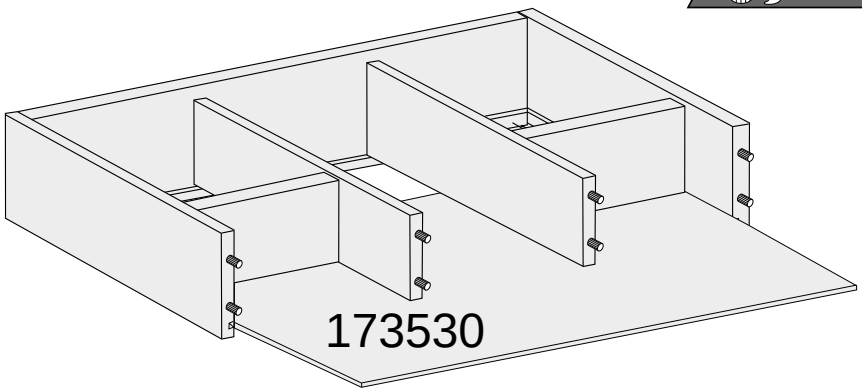

x2

173530

14

x2

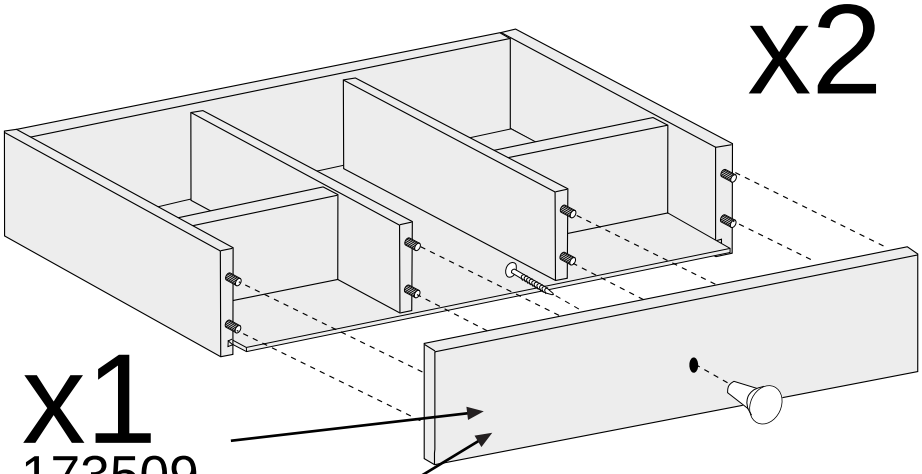

x30

P1030

x1

173509

x1

173510

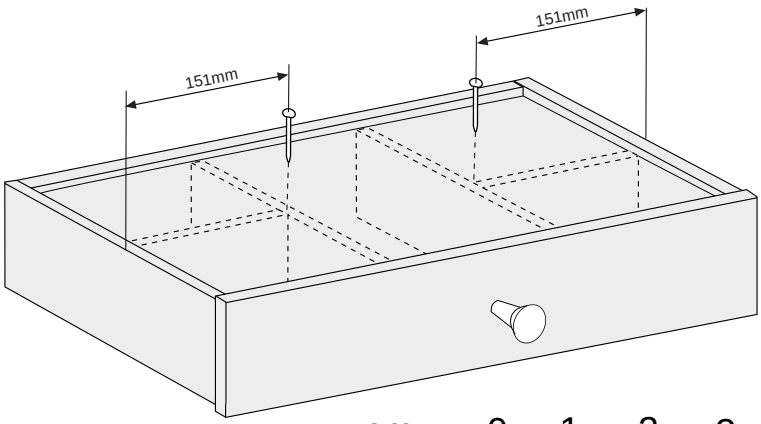

x2

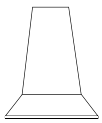

PAN22

cm 0 1 2 3

TP3535 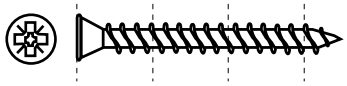 x2

15

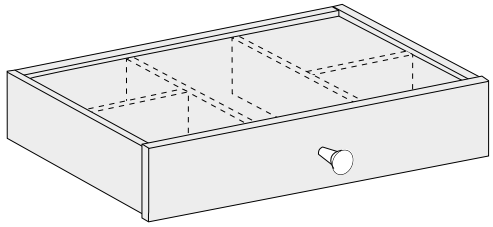

cm 0 1 2

TP3515 x8

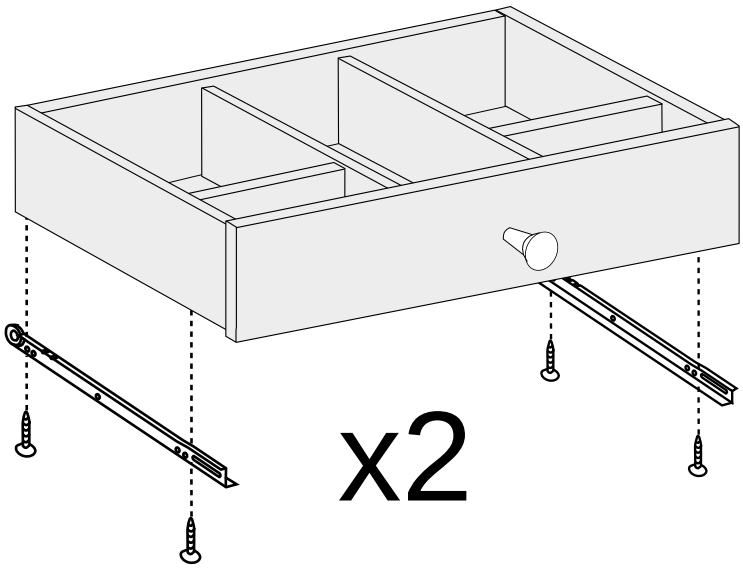

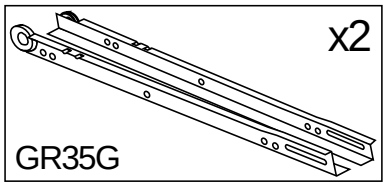

16

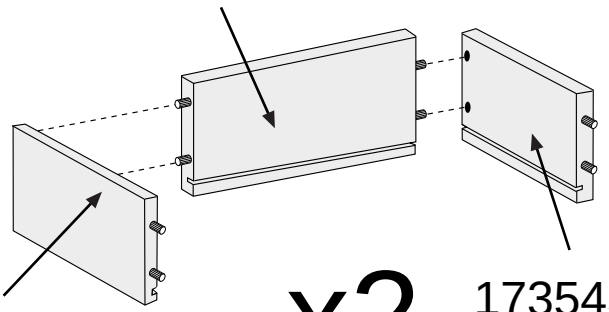

x2

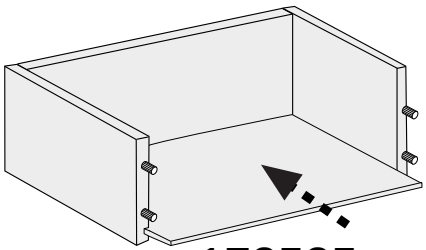

x2

17

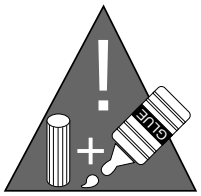

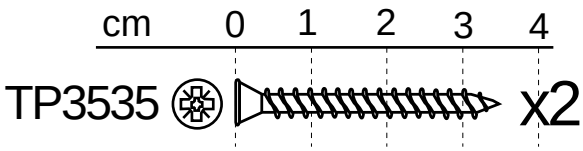

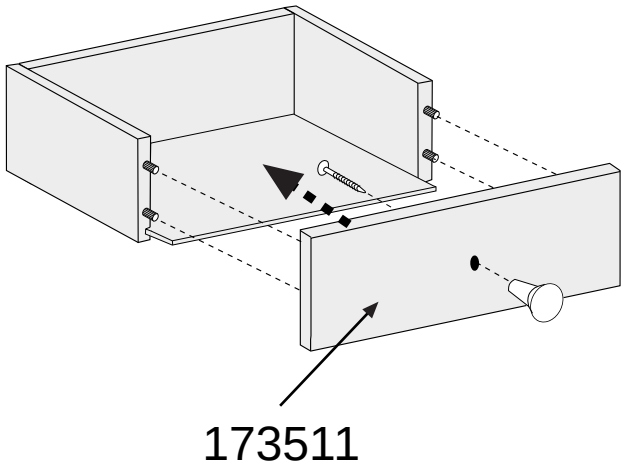

x2

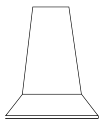

PAN22

18

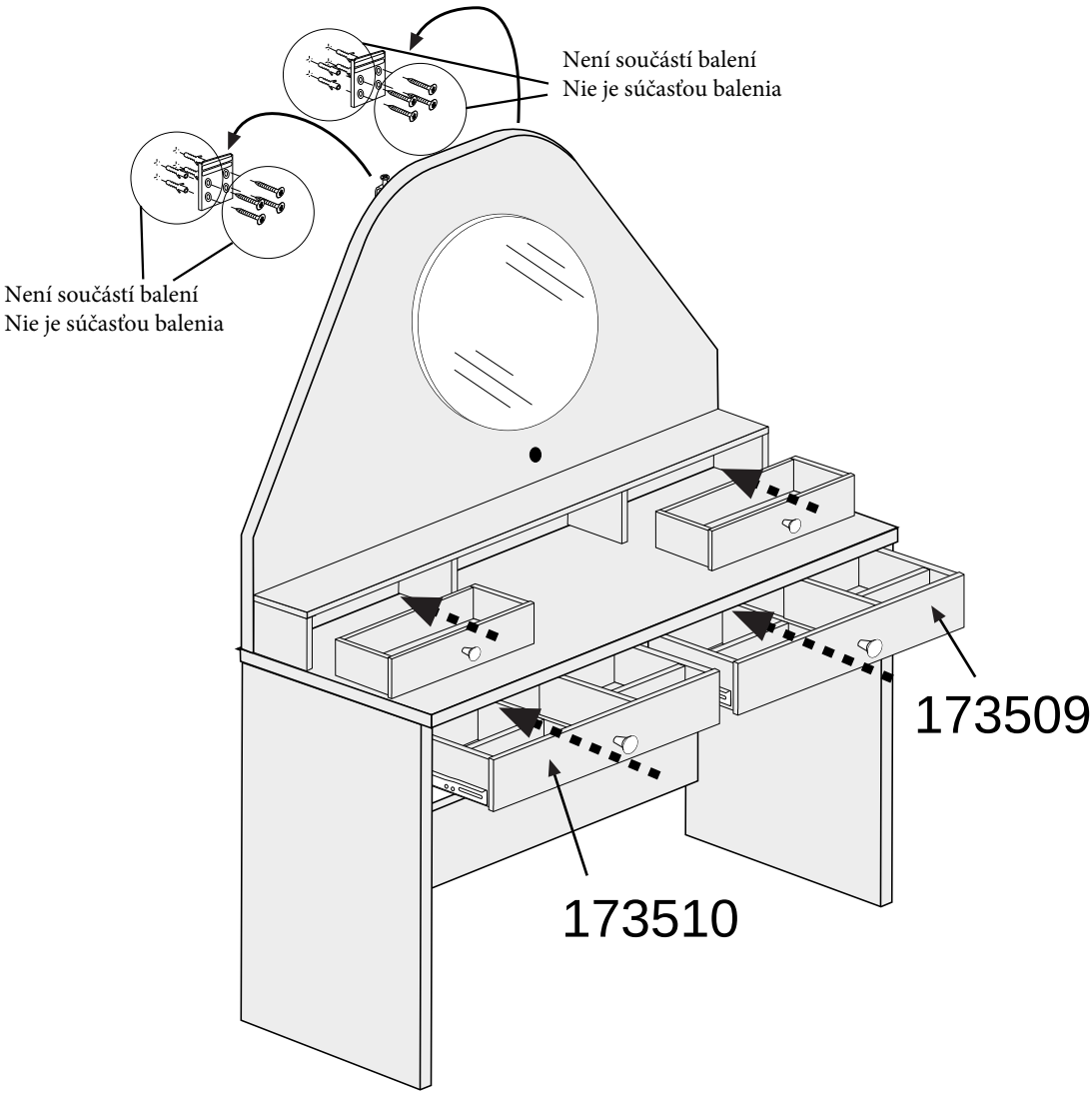

x2

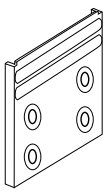

ECP2931

19

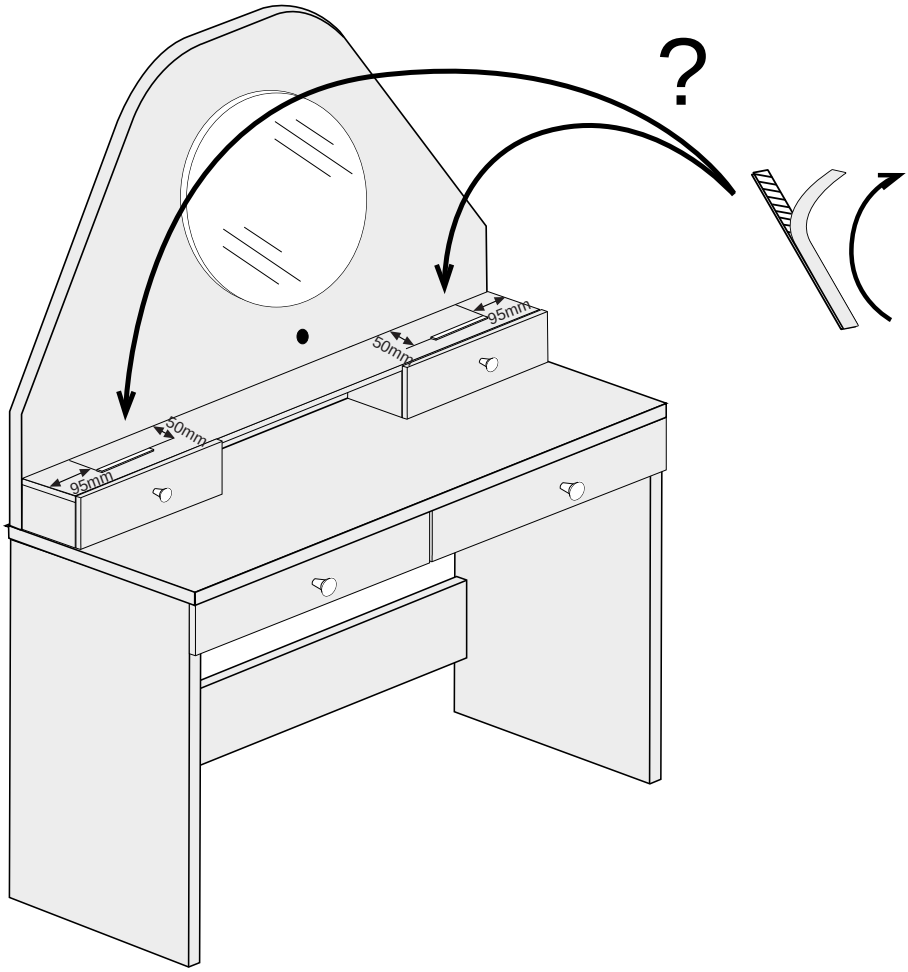

x1

PALAD

20

x1

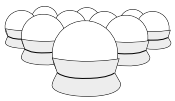

S10LED

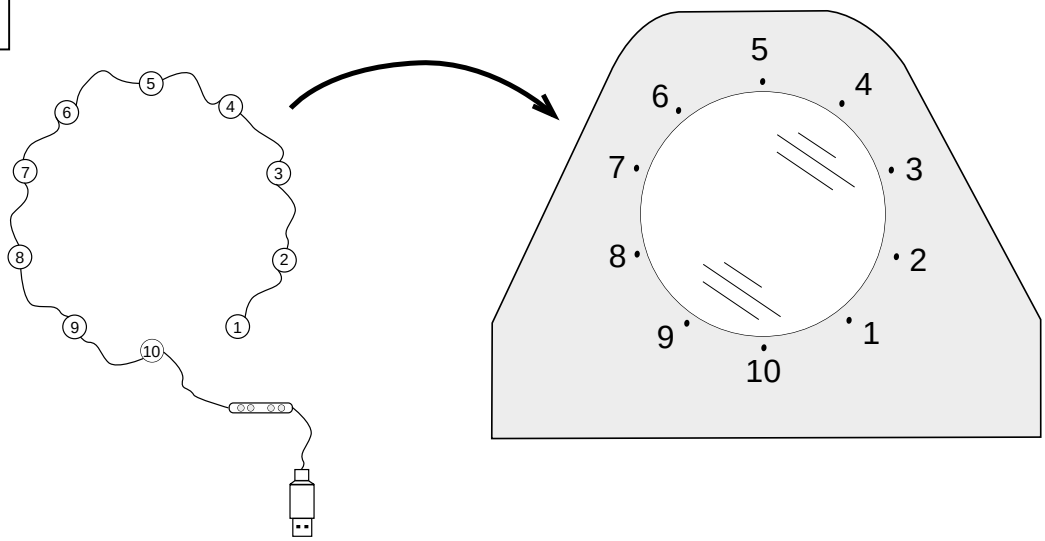

21

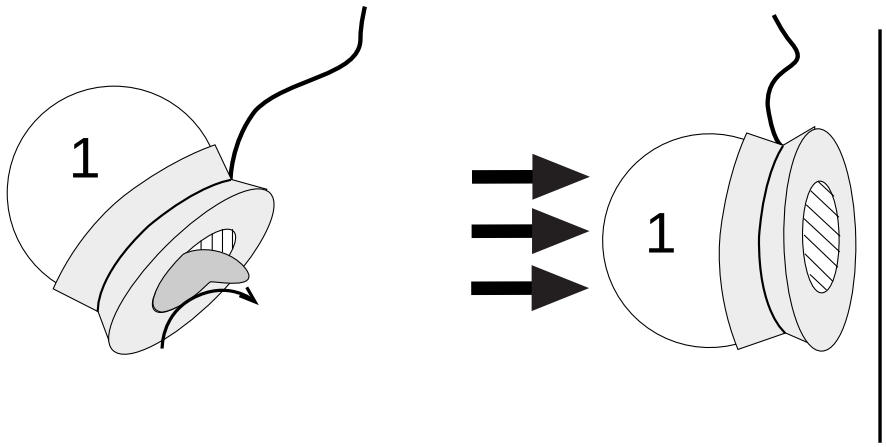

22

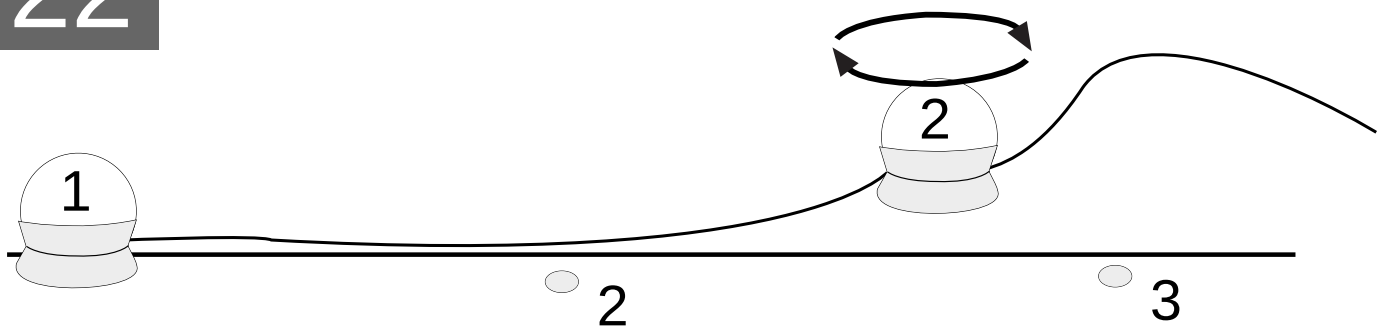

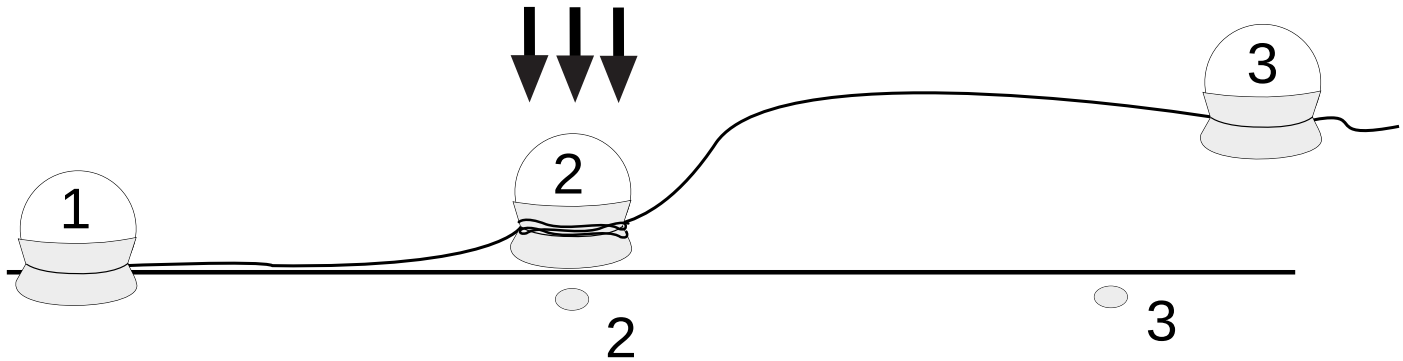

23

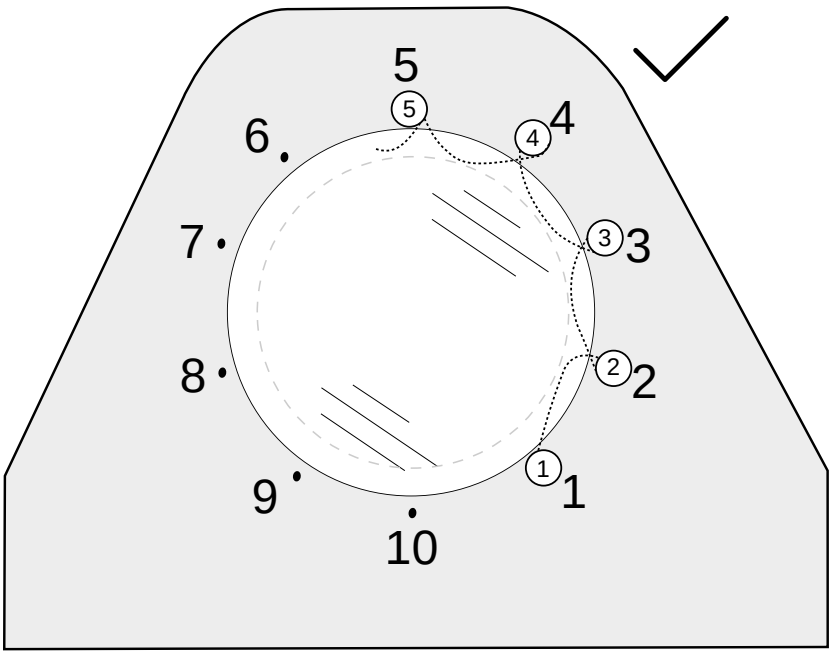

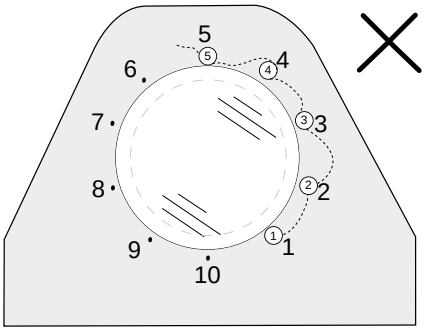

24

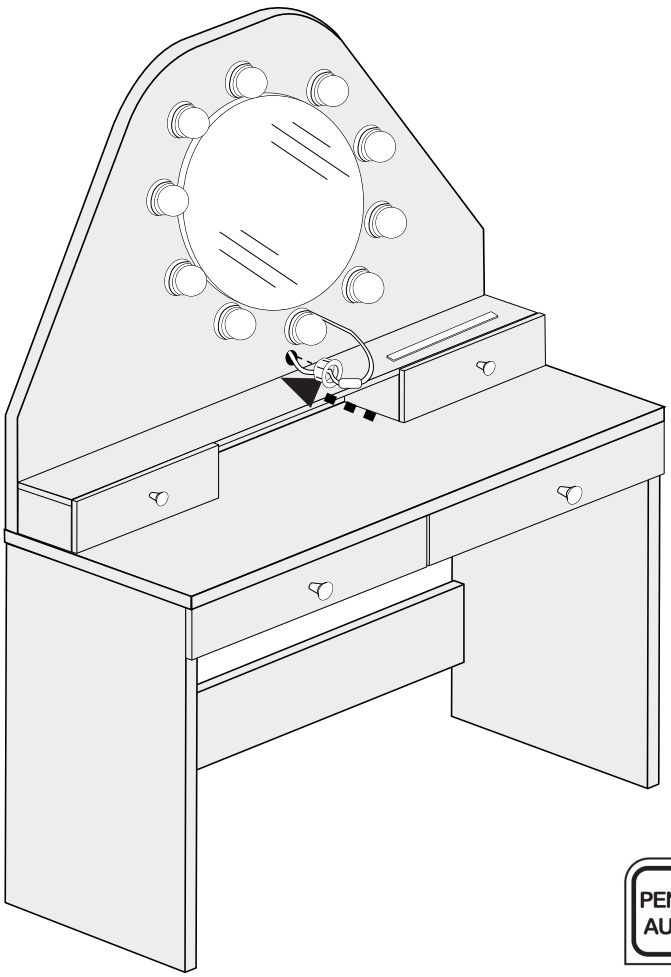

x1

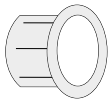

PCB19

PENSEZ AU TRI!
ENSEMBLE REDUISONS L'IMPACT ENVIRONNEMENTAL DES EMBALLAGES
ÉLÉMENTS BOIS PLASTIQUE
A JETER
ÉLÉMENTS METAL CARTON PAPIER
A RECYCLER
CONSIGNE POUVANT VARIER LOCALEMENT > WWW.CONSIGNESDETRI.FR