TANA 51

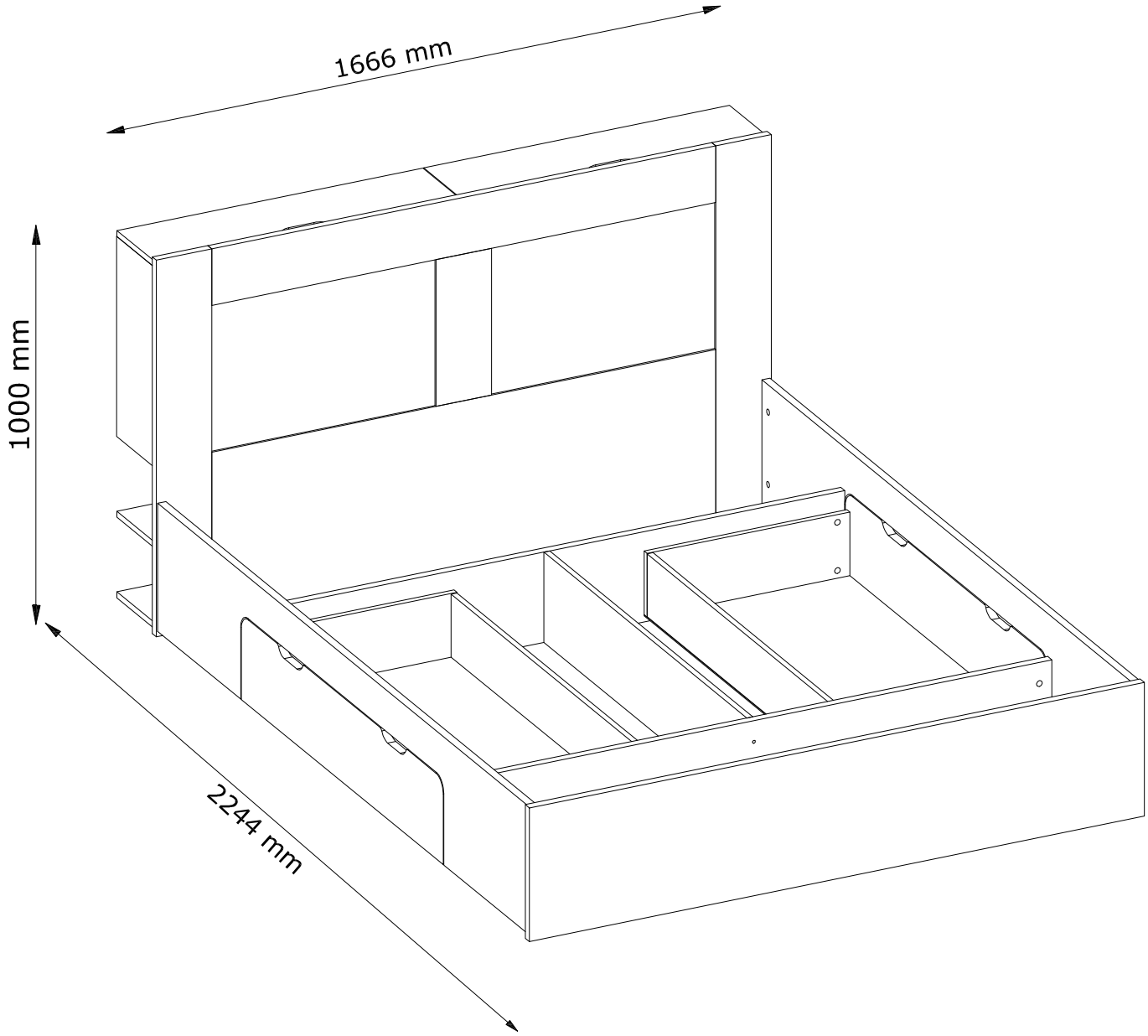

Instrukcja montażu
Montageanleitung
Instructions D'assemblage
Assembly instructions
Návod na montáž
Montážni návod
Uputstvo za montažu
Upute za montažu

* 1 3 3 2 2 2 *

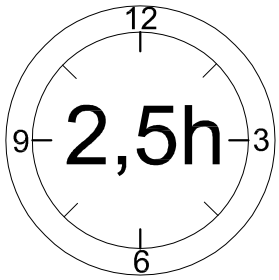

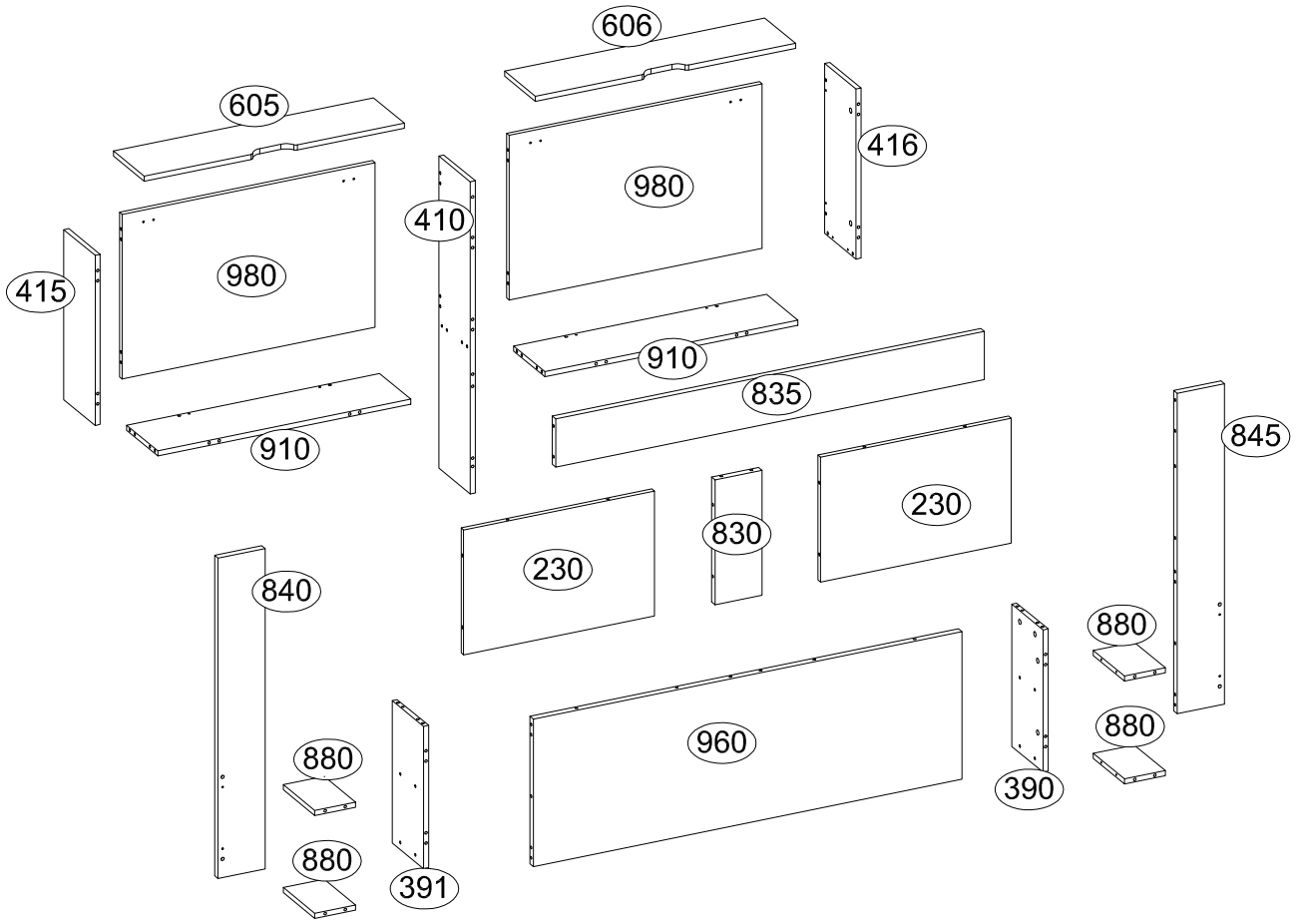
606
605
416
980
410
980
415
910
910
835
845
230
830
230
840
880
960
880
880
390
880
391

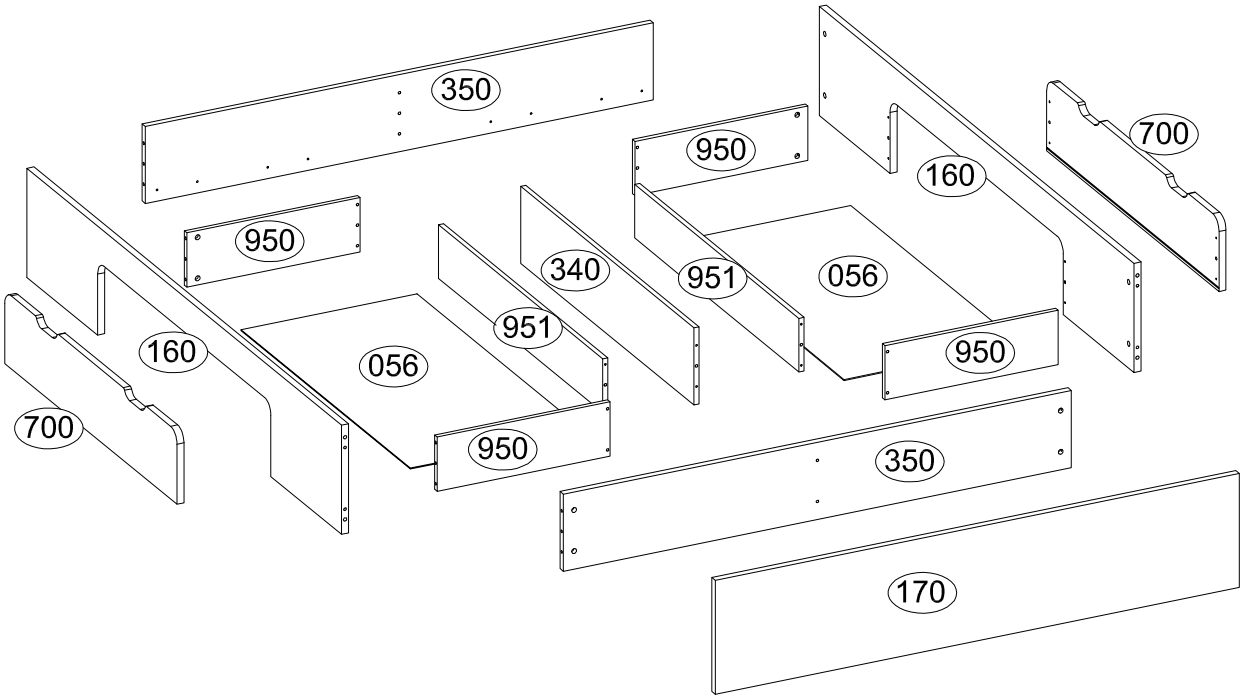
350
950
700
160
950
340
951
056
951
160
056
950
700
950
350
170

PL-WAŻNE INFORMACJE.
Przed użyciem produktu należy dokładnie zapoznać się ze wskazówkami bezpieczeństwa. Należy zapoznać się z instrukcją obsługi i zachować ją do użytku w przyszłości.

GB-IMPORTANT INFORMATION!
Please read the entire manual carefully before starting to assemble and/or using this product. Follow the manual thoroughly and keep it for further reference.

FR-INFORMATIONS IMPORTANTES
Veuillez lire attentivement l'ensemble du manuel avant de commencer à monter et/ou utiliser ce produit. Suivez rigoureusement le manuel et conservez-le pour toute consultation ultérieure.

SK-DÔLEŽITÉ INFORMÁCIE!
Predtým ako začnete s montážou a/alebo používaním tohto produktu si pozorne prečítajte celý návod. Návod dôsledne dodržiavajte a ponechajte si ho pre použitie v budúcnosti.

CZ-DŮLEŽITÉ INFORMACE!
Před sestavením nebo použitím výrobku si pečlivě přečtěte celý návod. Dodržujte důsledně uvedené pokyny a návod uschovejte, aby byl k dispozici v případě potřeby.

DE-WICHTIGE INFORMATIONEN!
Bitte lesen Sie die gesamte Anleitung sorgfältig durch, bevor Sie mit der Montage und/oder Verwendung dieses Produkts beginnen. Befolgen Sie die Anleitung genau und bewahren Sie diese für den späteren Gebrauch auf.

SRB-VAŽNA INFORMACIJA.
Molimo vas da pažljivo pročitate sigurnosna uputstva pre upotrebe proizvoda. Molimo pročitajte uputstva za upotrebu i čuvajte ih za upotrebu u budućnost.

HR-VAŽNE OBAVIJESTI!
Molimo Vas pažljivo pročitajte upute za uporabu prije sastavljanja i/ili korištenja ovog proizvoda. Strogo se pridržavajte uputa i sa čuvajte ih za buduće potrebe.

HU-FONTOS INFORMÁCIÓ
A termék összeszerelésének vagy használatának megkezdése előtt figyelmesen olvassa el a teljes útmutatót. Őrizze meg az útmutatót, és gondosan tartsa be a benne foglaltakat.

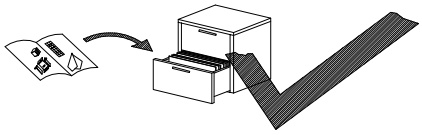

SL-POMEMBNE INFORMACIJE!
Pred montažo/uporabo izdelka pozorno preberite ta navodila za uporabo. Upoštevajte navodila in jih shranite, saj jih boste morda še potrebovali.

NL-BELANGRIJKE INFORMATIE!
Lees de volledige handleiding zorgvuldig door voordat u dit product monteert en/of gebruikt. Volg de handleiding zorgvuldig en bewaar deze voor toekomstig gebruik.

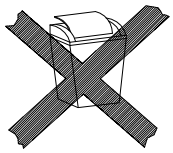

PL-WAŻNE!
Ważne jest, żeby każdy ze skręcanych produktów został ponownie dokręcony w ciągu 2 tygodni od montażu, a następnie sprawdzać co 3 miesiące czy śruby są dokręcone — w celu zapewnienia stabilności przez czas użytkowania produktu.

GB-IMPORTANT!
It is important that any product which is assembled using any kind of screw is re-tightened 2 weeks after assembly, and once every 3 months - in order to assure stability through-out the lifespan of the product.

FR-IMPORTANT
Il est important que tout produit monté à l'aide de vis soit resserré 2 semaines après son montage, puis tous les 3 mois, afin de garantir sa stabilité durant tout son cycle de vie.

SK-DÔLEŽITÉ!
Je dôležité, aby sa na akomkoľvek produkte, montovanom pomocou akýchkoľvek skrutiek, skrutky dotiahli po dvoch týždňoch od montáže, a jedenkrát v priebehu každých 3 mesiacov – tak sa zaručí stabilita počas celej životnosti produktu.

CZ-DŮLEŽITÉ!
U každého výrobku, který se sestavuje pomocí jakýchkoli šroubků, je důležité dotáhnout šroubky 2 týdny po sestavení a potom každé 3 měsíce, aby byla zajištěna stabilita po celou dobu životnosti výrobku.

DE-WICHTIG!
Es ist wichtig, bei jedem mit Schrauben montierten Produkt diese 2 Wochen nach dem Zusammenbau sowie einmal alle 3 Monate wieder anzuziehen, um die Stabilität des Produkts über die gesamte Lebensdauer hinweg zu gewährleisten.

SRB-VAŽNO!
Važno je da se svaki vijčani proizvod ponovo zategne u roku od 2 nedelje od sklapanja, a zatim svaka 3 meseca da bi se proverilo da li vijci su zategnuti - kako bi se osigurala stabilnost tokom celog veka trajanja proizvoda.

HR-VAŽNO!
Važno je da se svi tipovi vijaka na bilo kojoj vrsti proizvoda koji se s pomoću njih sastavlja ponovno pritegnu 2 tjedna nakon sastavljanja te jednom svaka 3 mjeseca - kako bi se zajamčila stabilnost tijekom životnog vijeka proizvoda.

HU-FONTOS!
Minden terméknél fontos, hogy bármilyen fajta csavarral is történik az összeszerelése, utána 2 héttel, majd 3 havi rendszerességgel szükséges a csavarok utánhúzása. Ezzel a termék teljes élettartamán keresztül biztosítható a stabilitása.

SL-POMEMBNO!
Vsak izdelek, ki ga sestavite z uporabo kakršnihkoli vijakov morate 2 tedna po sestavitvi ponovno pregledati in vijake po potrebi priviti. To ponovite vsake 3 mesece, da bi zagotovili stabilnost izdelka skozi njegovo celotno življenjsko dobo.

NL-BELANGRIJK!
Het is belangrijk om elk product dat met om het even welk soort schroef wordt gemonteerd, twee weken na montage en om de drie maanden, opnieuw wordt vastgeschroefd, om de stabiliteit van het product tijdens de hele levensduur te verzekeren.

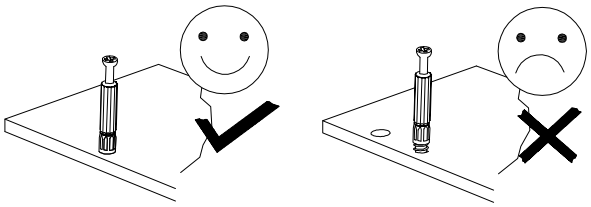

PL-OSTRZEŻENIE WS. USZKODZEŃ
Aby uniknąć rys, ten mebel powinien być montowany, składany na miękkim podłożu, np. dywanie.
GB-WARNING TO AVOID SCRATCHES!
In order to avoid scratching this furniture should be assembled on a soft layer - could be a rug.
FR-AVERTISSEMENT POUR ÉVITER LES RAYURES
Afin d'éviter les rayures, ce meuble doit être monté sur une surface souple (un tapis, par exemple).
SK-VÝSTRAHA TÝKAJÚCA SA PREDCHÁDZANIA ŠKRABANCOM!
Aby sa predišlo škrabancom, tento nábytok by sa mal montova ť na mäkkom podklade, napríklad na koberci.
CZ-VAROVÁNÍ TÝKAJÍCÍ SE POŠKRÁBÁNÍ!
Aby nedošlo k poškrábání, sestavujte nábytek na m ěkkém podkladu – např. na koberci.
DE-HINWEIS ZUR VERMEIDUNG VON KRATZERN
Um Kratzer zu vermeiden, sollte dieses Möbelstück auf einer weichen Unterlage montiert werden (z. B. Teppich).
SRB-UPOZORENJE VS. OŠTEĆENJE
Da bi se izbegle ogrebotine, ovaj komad nameštaja treba montirati i preklopiti na meku površinu, npr. Na tepih.
HR-UPOZORENJE O IZBJEGAVANJU OGREBOTINA!
Kako bi se izbjegle ogrebotine, ovaj proizvod potrebno je sastavljati na mekanoj
površini - primjerice, na tepihu.
HU-KARCOLÁSOK MEGELŐZÉSE – FIGYELEM!
A karcolások megelőzése érdekében a bútort puha felületen, például sz őnyegen kell
összeszerelni.
SL-KAKO PREPREČITI PRASKE!
Da bi se izognili praskam na pohištvu, pohištvo sestavite na mehki podlagi, npr. na preprogi
NL-WAARSCHUWING OM KRASSEN TE VERMIJDEN!
Om te voorkomen dat dit meubel krassen vertoont, moet het gemonteerd worden op
een zachte ondergrond - zoals een tapijt

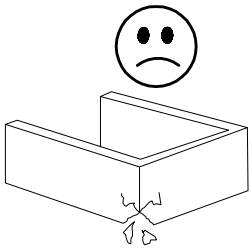

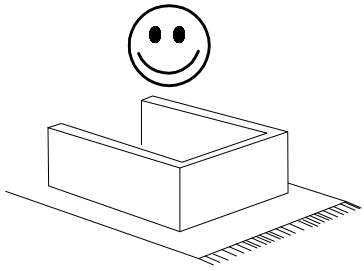

PL-OGÓLNE INSTRUKCJE DOTYCZĄCE MEBLI Z DREWNA ORAZ MATERIAŁÓW DREWNOPOCHODNYCH: MELAMINA, LAMINAT, OKLEINA
Do czyszczenia należy używać wilgotnej ściereczki. Używać wyłącznie wody lub delikatnego detergentu. Wycierać do sucha ściereczką.
GB-GENERAL INSTRUCTION FOR FURNITURE MADE OF WOOD OR WOOD COMPOSITES SUCH AS MELAMINE, LAMINATE OR VENEER SURFACES!
Wipe clean with a damp cloth. Use only water or a gentle detergent. Wipe dry with a clean cloth.
FR-INSTRUCTIONS GÉNÉRALES POUR LE MOBILIER CONSTITUÉ DE BOIS OU DE COMPOSITES DE BOIS (COMME LES SURFACES EN MELAMINÉ, STRATIFIÉ OU PLACAGE)
Nettoyer à l'aide d'un chiffon humide. Utiliser uniquement de l'eau ou un détergent doux. Essuyer à l'aide d'un chiffon propre.
SK-VŠEOBECNÉ POKYNY PRE NÁBYTOK VYROBENÝ Z DREVA ALEBO KOMPOZITNÝCH MATERIÁLOV, NAPRÍKLAD MELAMÍNU, LAMINÁTU ALEBO PREGLEJKOVÝCH POVRCHOV!
Utrite dočista navlhčenou utierkou. Používajte iba vodu alebo jemný čistiaci prostriedok. Utrite dosucha čistou utierkou.
CZ-OBECNÉ POKYNY TÝKAJÍCÍ SE NÁBYTKU VYROBENÉHO ZE D ŘEVA NEBO Z KOMPOZIT Ů DŘEVA, NAPŘ. S POVRCHEM Z MELAMINU, LAMINÁTU NEBO DÝHY!
Čistěte otřením navlhčeným hadříkem. Používejte pouze vodu nebo jemný čistící prostředek. Vytřete dosucha čistým hadříkem.
DE-ALLGEMEINE HINWEISE FÜR MÖBEL AUS HOLZ ODER HOLZ-VERBUNDWERKSTOFFEN WIE MELAMIN-, LAMINAT- ODER FURNIEROBERFLÄCHEN!
Mit einem feuchten Tuch abwischen. Nur Wasser oder ein mildes Reinigungsmittel verwenden. Mit einem sauberen Tuch trocken reiben.
SRB-OPŠTA UPUTSTVA ZA DRVENI NAMEŠTAJ I MATERIJALE NA DRVENOJ STRANI: MELAMIN, LAMINAT, FURNIR
Za čišćenje koristite vlažnu krpu. Koristite samo vodu ili blagi deterdžent. Obrišite krpom.
HR- OPĆE UPUTE ZA NAMJEŠTAJ IZRAĐEN OD DRVA ILI DRVNIH KOMPOZITA, KAO ŠTO SU POVRŠINE OD MELAMINA, LAMINATA ILI FURNIRA!
Očistite vlažnom krpom. Upotrijebite samo vodu ili blagi deterdžent. Posušite čistom krpom.
HU- ÁLTALÁNOS ÚTMUTATÁS A FÁBÓL KÉSZÜLT VAGY ÖSSZETETT FAANYAGOT, PÉLDÁUL MELAMIN-, LAMINÁLT VAGY FURNÉRFELÜLETET TARTALMAZÓ BÚTOROKHOZ
Törölje tisztára nedves ruhával. Csak vizet vagy kímél ő tisztítószert használjon. Törölje szárazra tiszta ruhával.
SL- SPLOŠNA NAVODILA ZA VZDRŽEVANJE POHIŠTVA IZ LESA ALI LESENIH KOMPOZITOV, KOT SOMELANIN, LAMINAT ALI FURNIR!
Obrišite z vlažno krpo. Uporabljajte le vodo ali blag detergent. Posušite s čisto krpo.
NL- ALGEMENE INSTRUCTIES VOOR MEUBELS VERVAARDIGD UIT HOUT OF HOUTCOMPOSIET ALS MELAMINE, LAMINAAT OF FINEEROPPERVLAKKEN!
Reinig met een vochtige doek. Gebruik alleen water of wasmiddel. Droogwrijven met een schone doek.

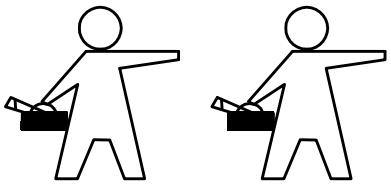

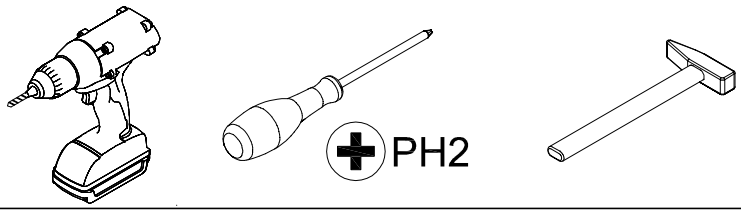
PH2

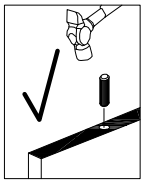

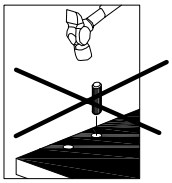

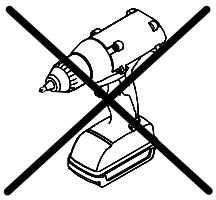

max

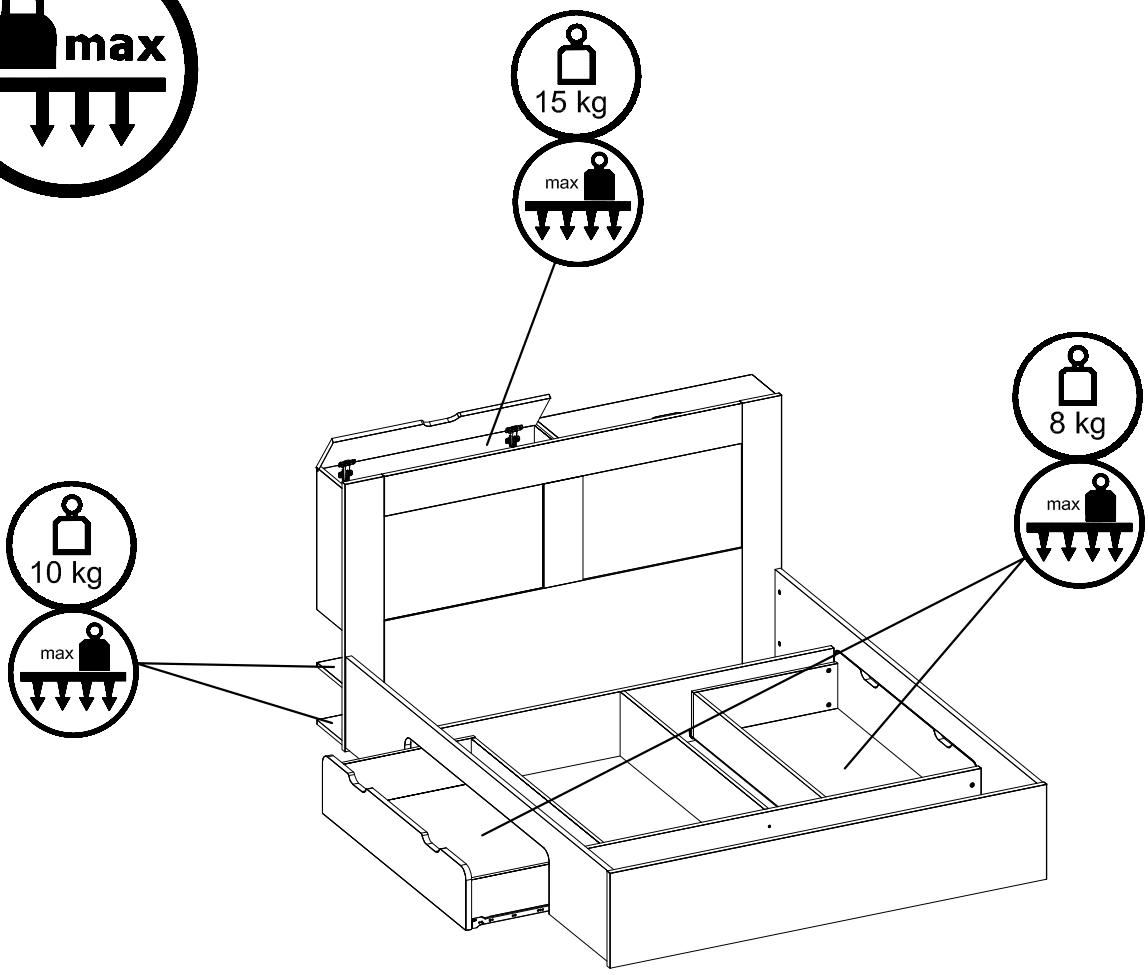
15 kg
max
8 kg
max
10 kg
max

3989 x54 Ø8x30 mm	3991 x24 Ø8x50 mm	3992 x8 Ø10x35 mm	4066 x57 Ø6,5x36,5 mm
4058 x14 Ø7,0x59 mm	4062 x4 Ø6,5x76 mm	3996 x77 Ø15x12 mm	3997 x16 Ø15x16 mm
136239 x38 Ø20 mm	3884 x20 Ø6,4 mm/50mm	3918 x42 Ø3,5x16 mm	3877 x16 Ø6,0x13 mm
3984 x1 4 mm	3807 x2 L-550 mm	IN01654 x4 Ø35mm ,KR0 (ECHC)	

1

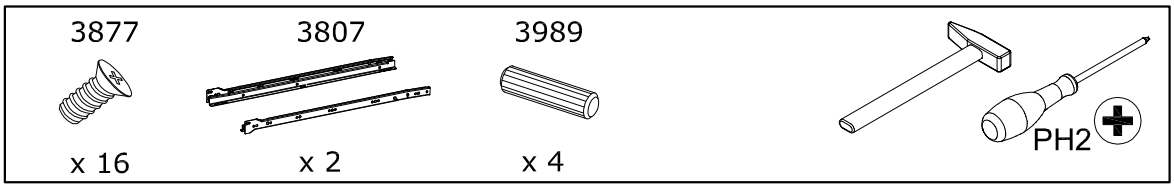
3877
x 16
3807
x 2
3989
x 4
PH2

x2

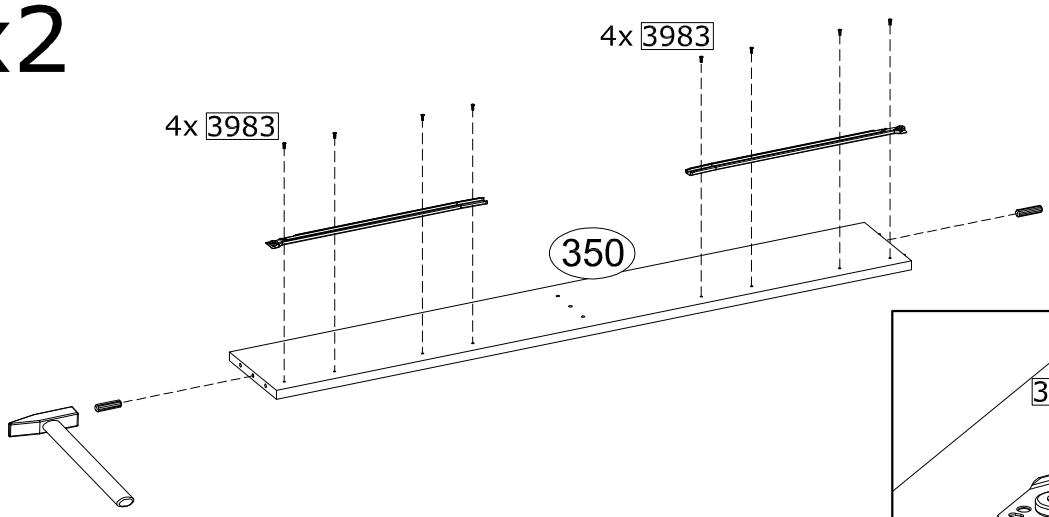
4x 3983
4x 3983
350

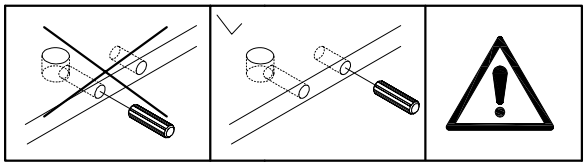

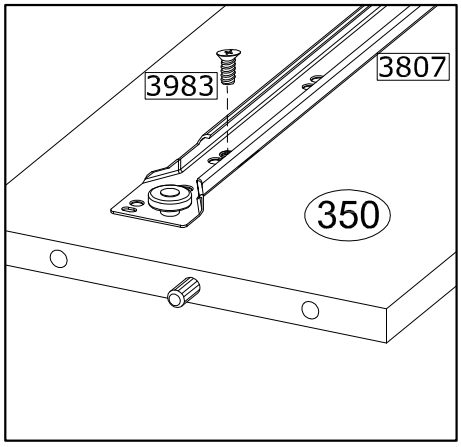
3983
3807
350

2

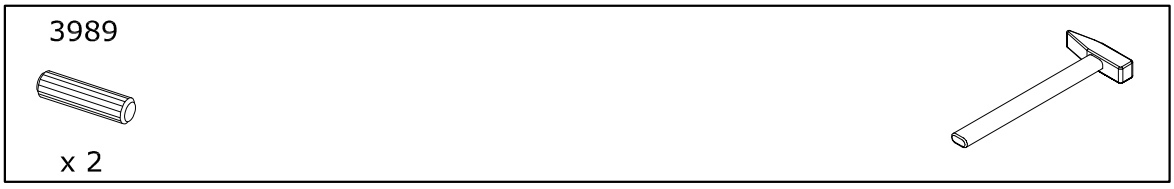
3989
x 2

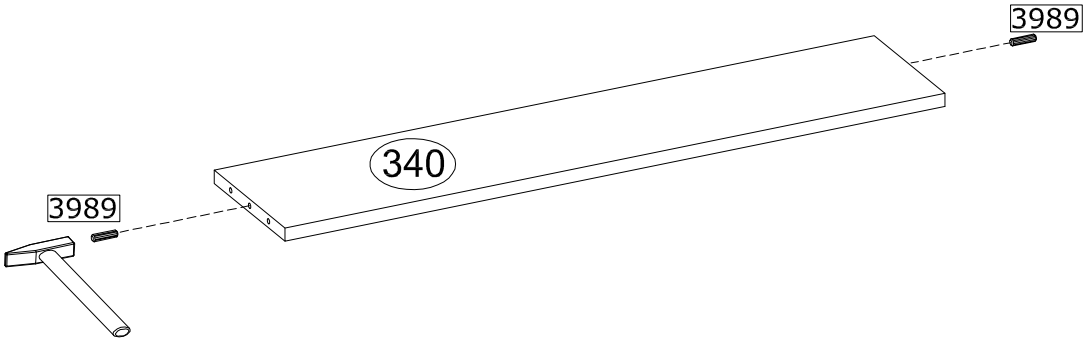
3989
340
3989

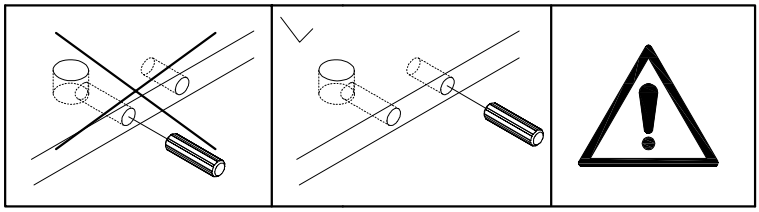

3

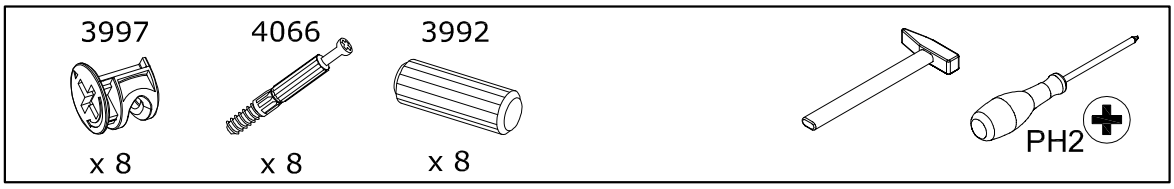
3997
x 8
4066
x 8
3992
x 8
PH2

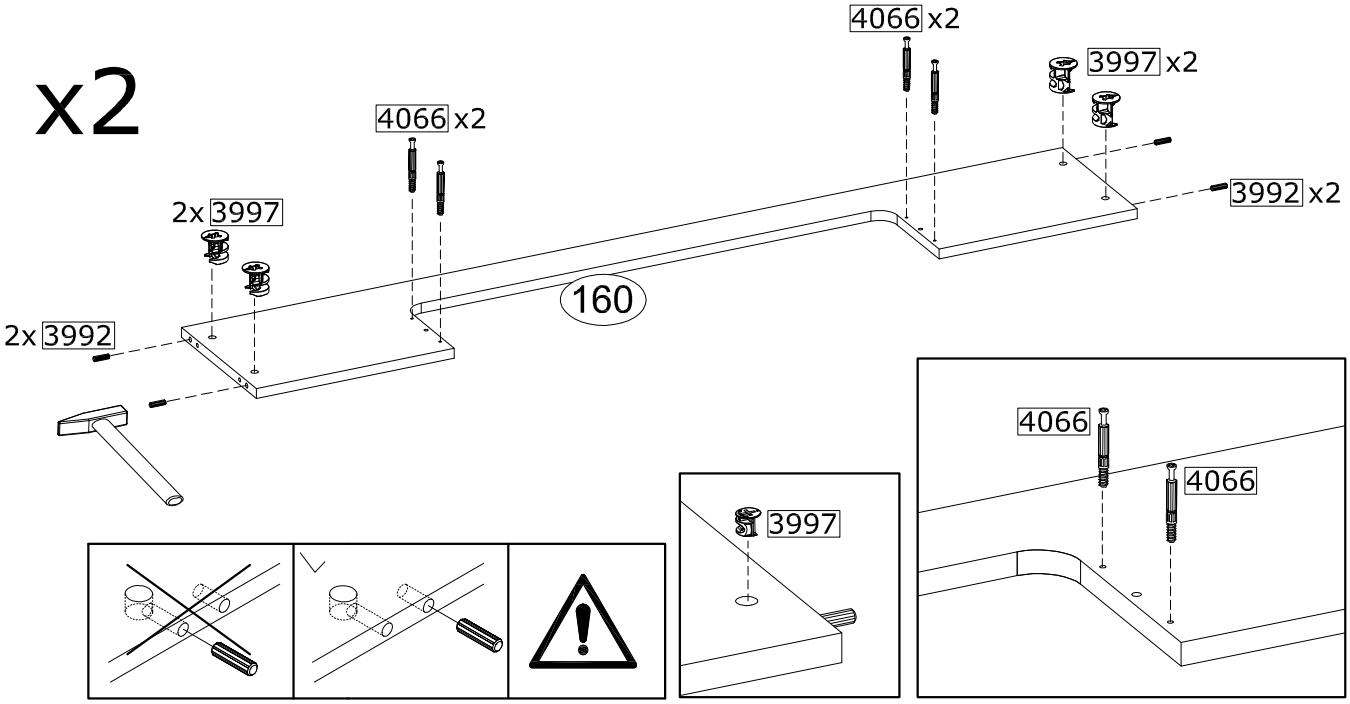
x2
4066 x2
3997 x2
4066 x2
3992 x2
2x 3997
2x 3992
160
3997
4066
4066

4

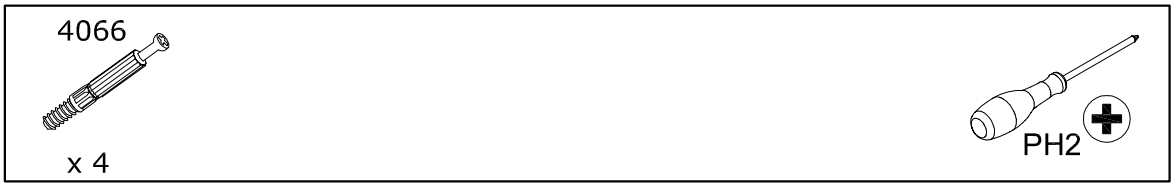
4066
x 4
PH2

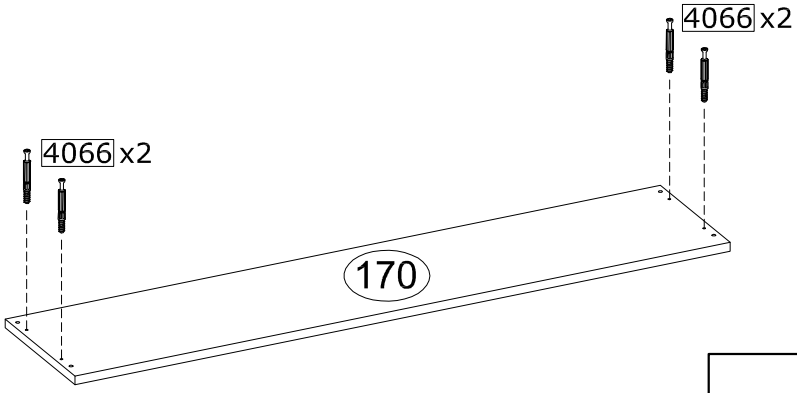
4066 x2
4066 x2
170

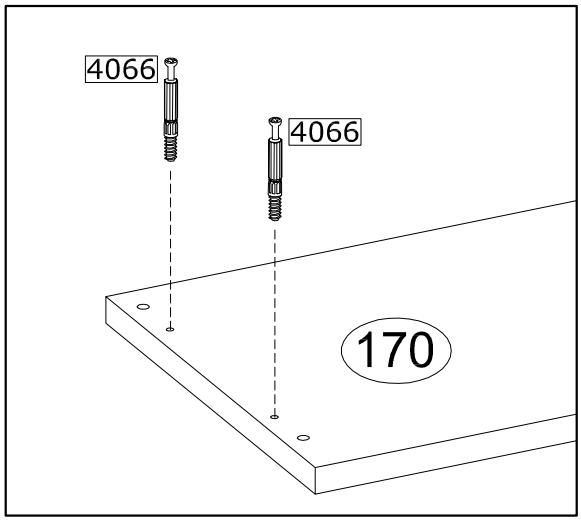
4066
4066
170

5

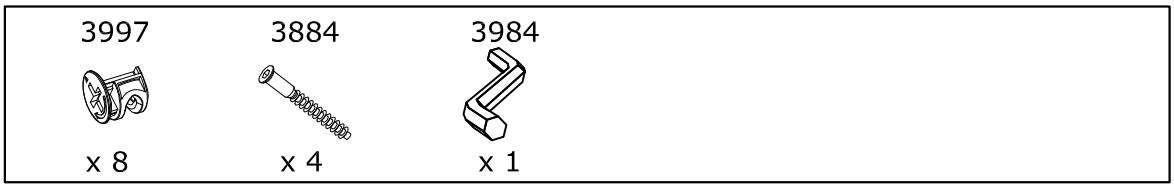
3997
x 8
3884
x 4
3984
x 1

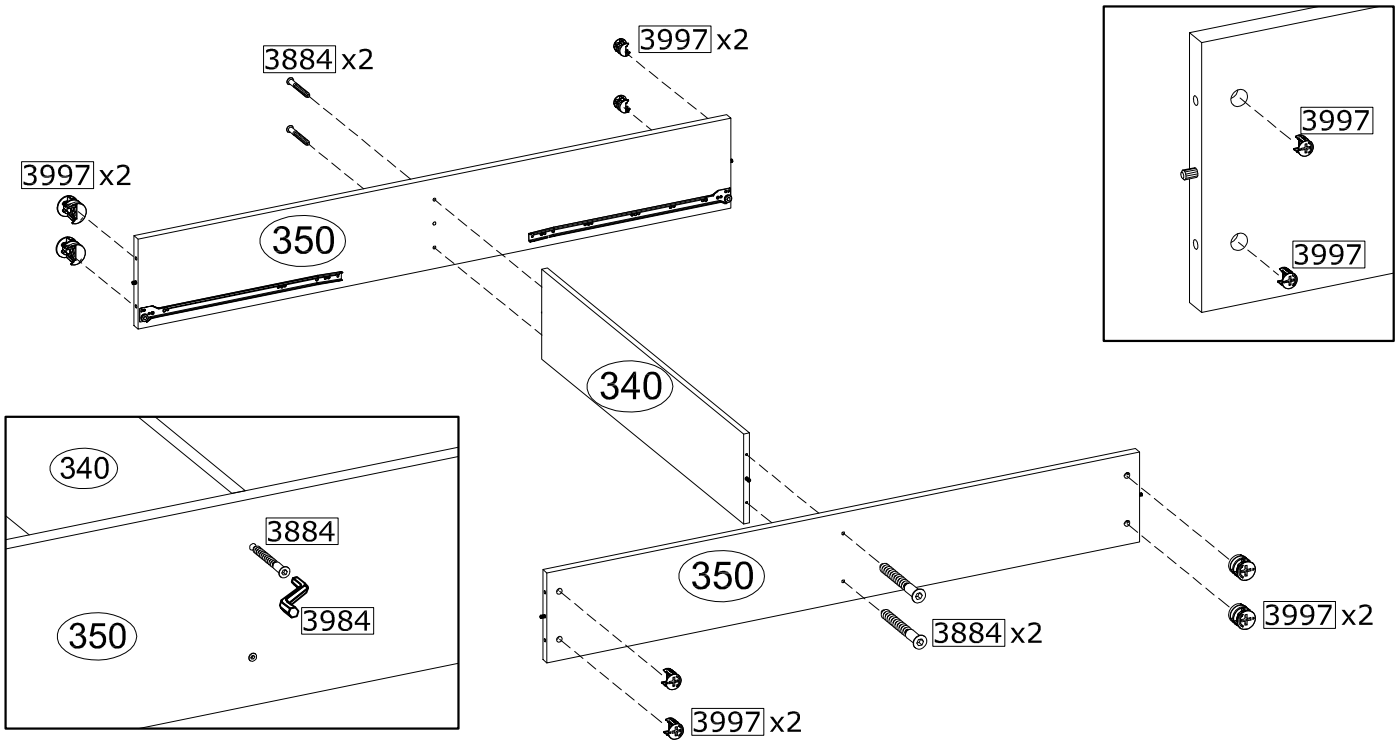
3884 x2
3997 x2
3997 x2
350
340
3997
3997
340
3884
3984
350
350
3884 x2
3997 x2
3997 x2

6

136239
x 8
PH2

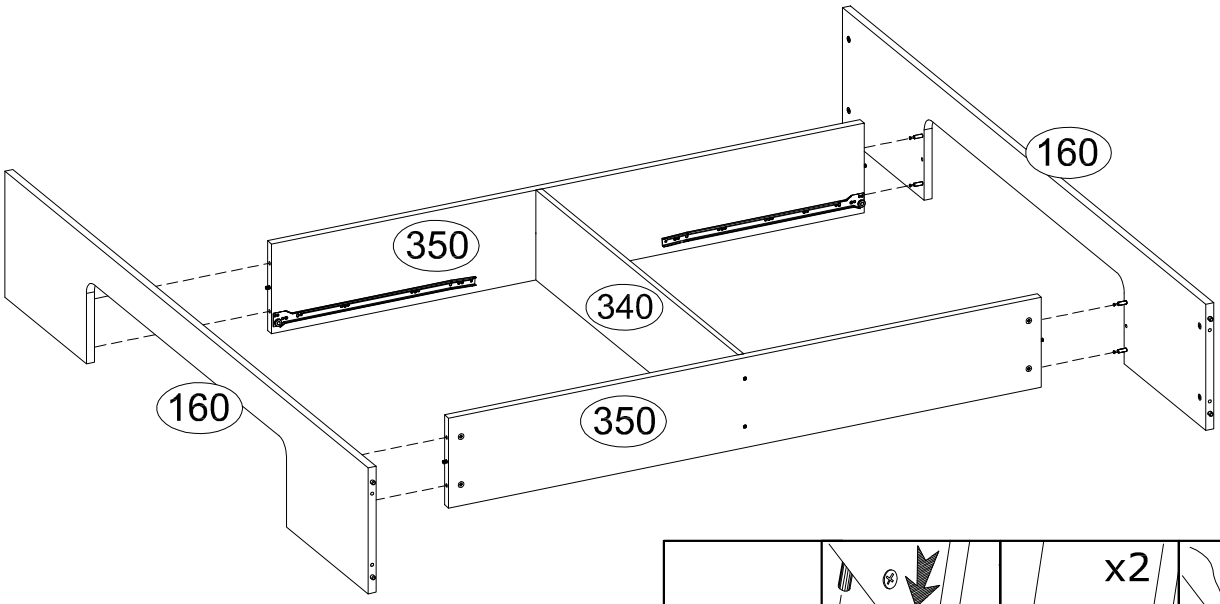
160
350
340
160
350

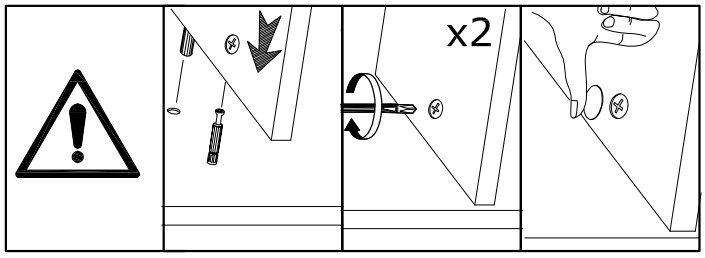
x2

7

136239

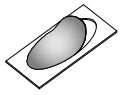

x 4

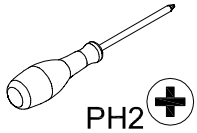

PH2

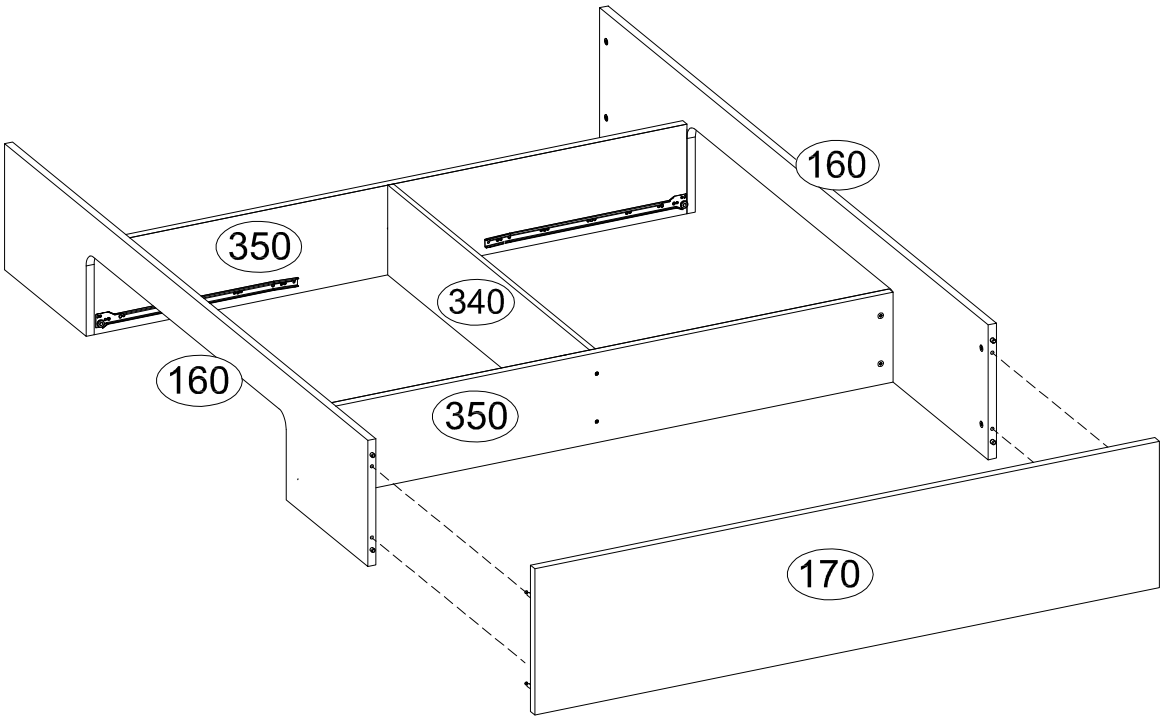

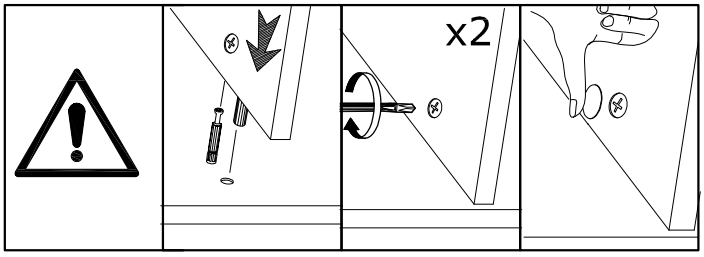

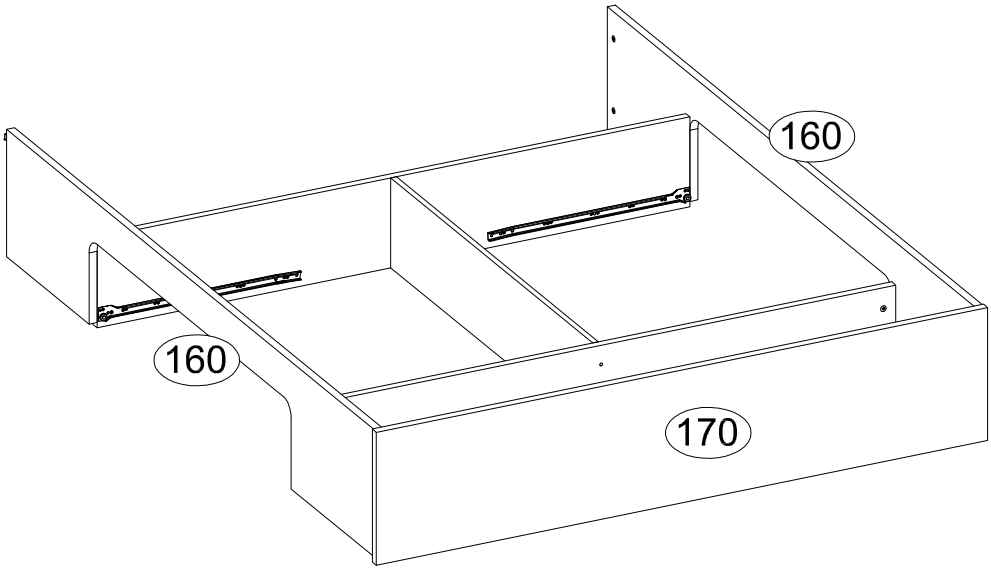

8

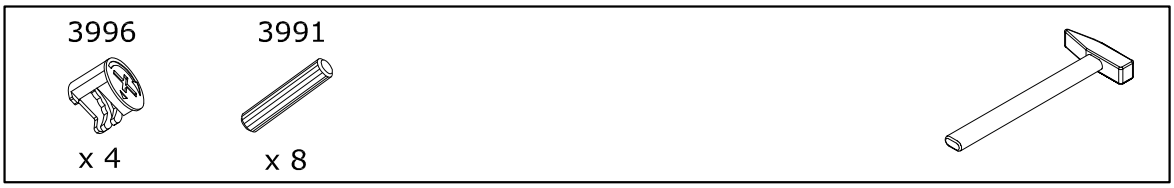
3996
x 4
3991
x 8

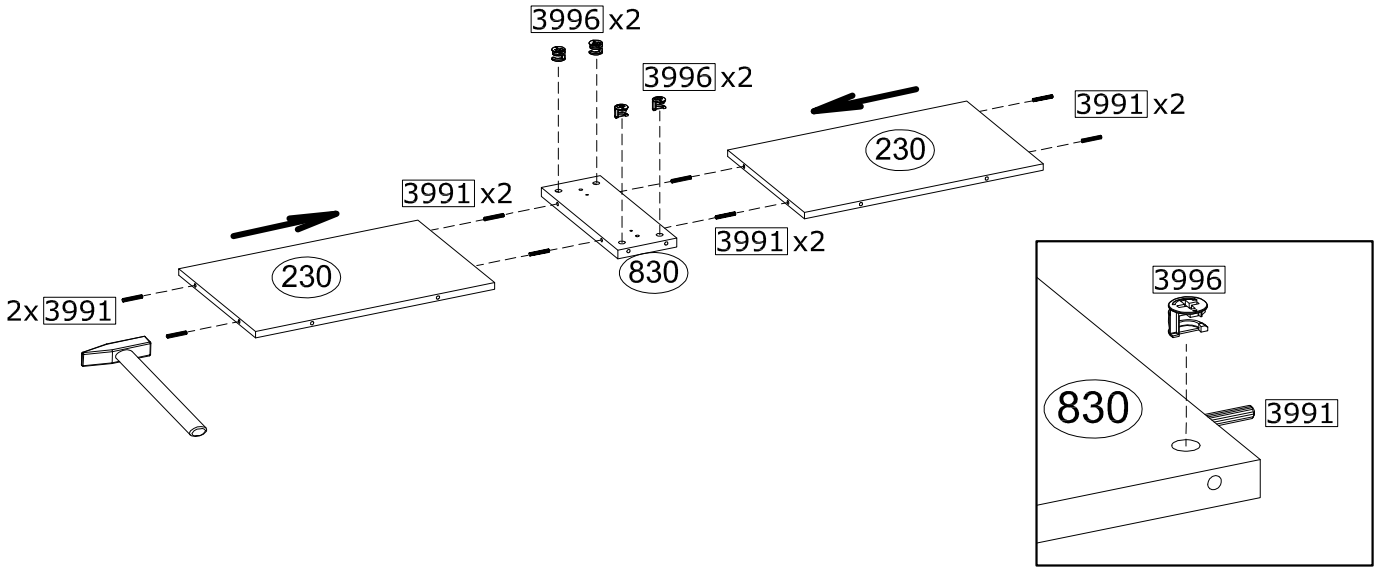
3996 x2
3996 x2
3991 x2
230
3991 x2
3991 x2
830
230
2x 3991
3996
830
3991

9

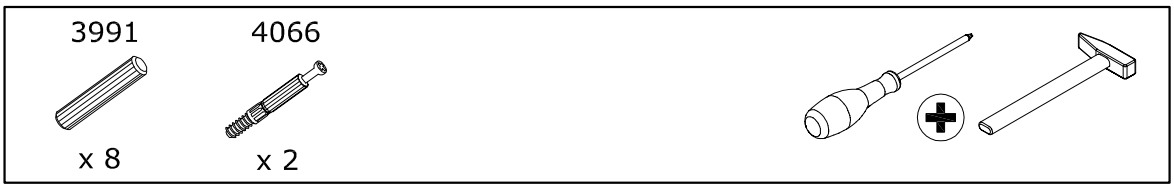
3991
x 8
4066
x 2

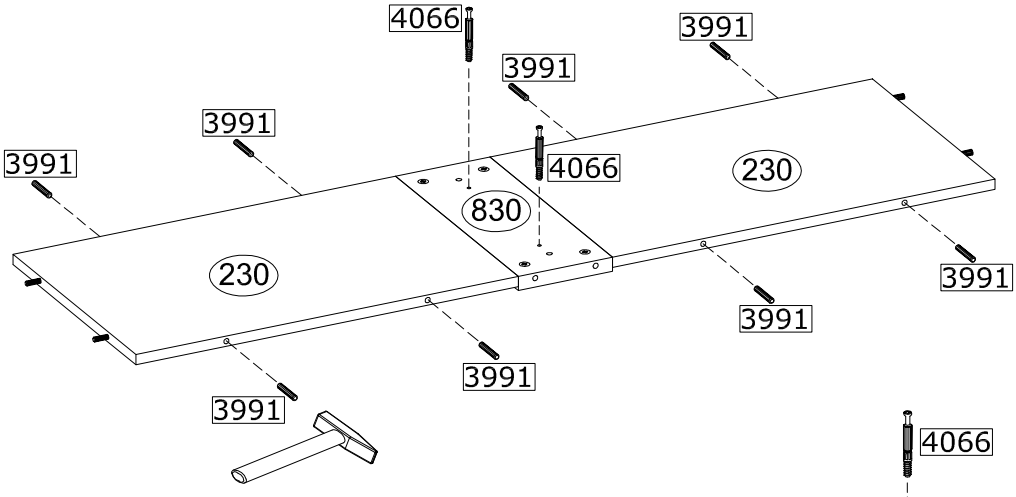
4066
3991
3991
3991
3991
4066
230
830
230
3991
3991
3991
3991

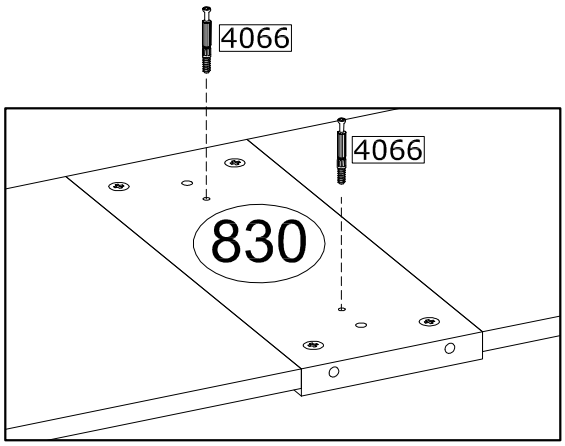
4066
4066
830

10

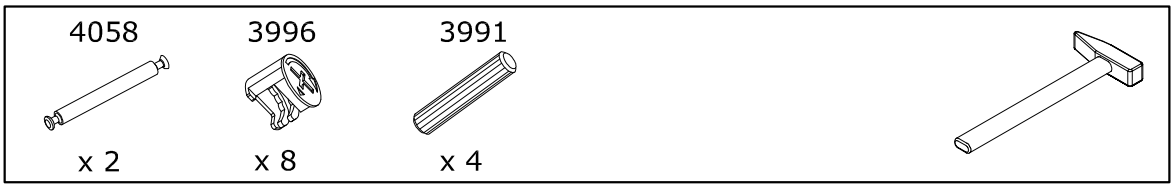
4058
x 2
3996
x 8
3991
x 4

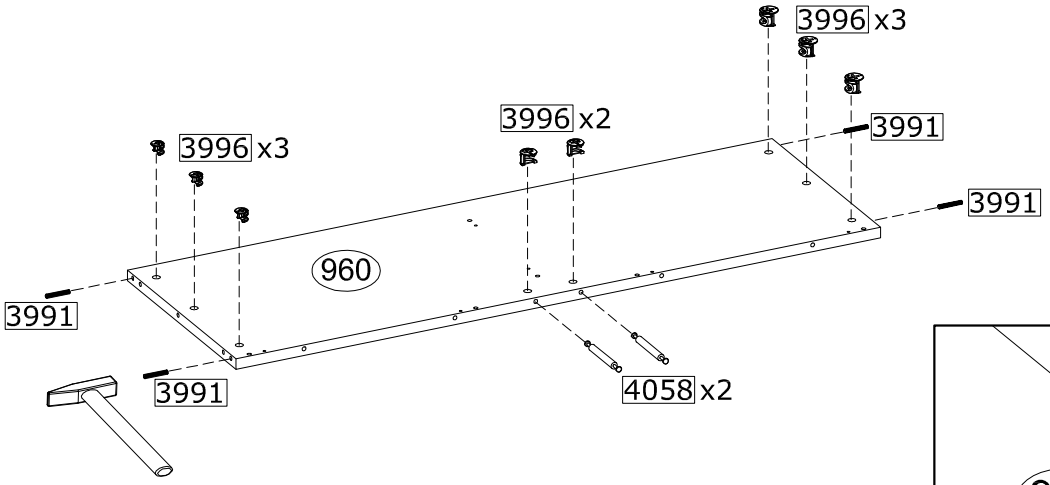
3996 x3
3996 x2
3991
3996 x3
3991
960
3991
3991
4058 x2

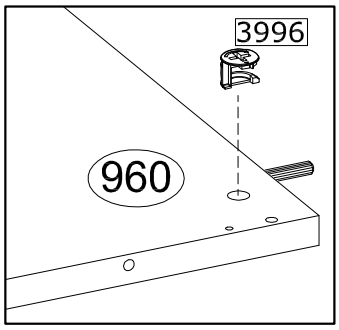
3996
960

11

4066
x 2
PH2

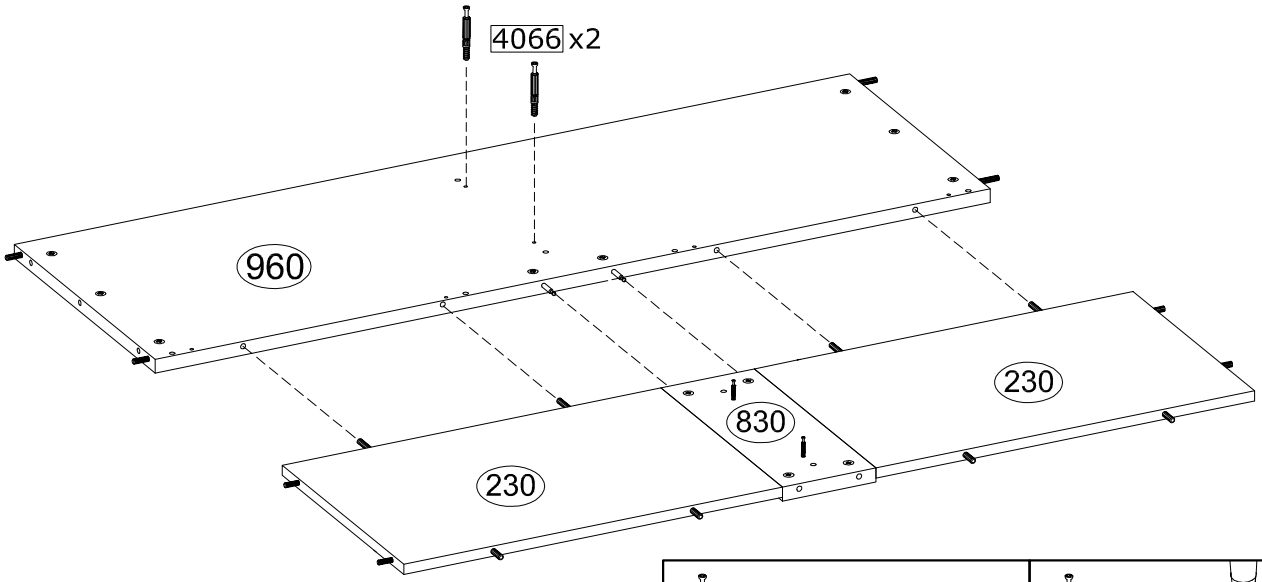
4066 x2
960
230
830
230

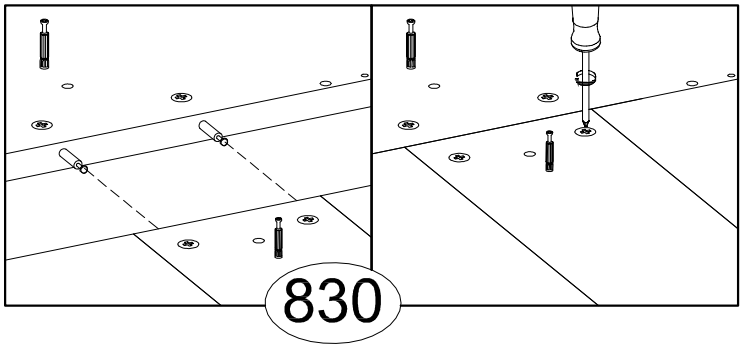
830

12

3996

x 6

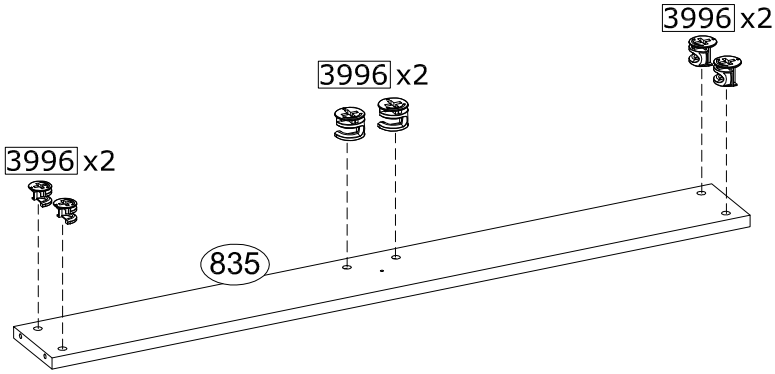
3996 x2
3996 x2
3996 x2
835

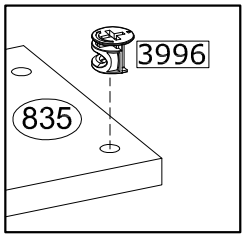
3996
835

13

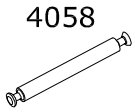
4058

x 2

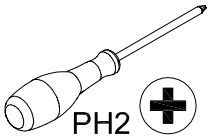
PH2

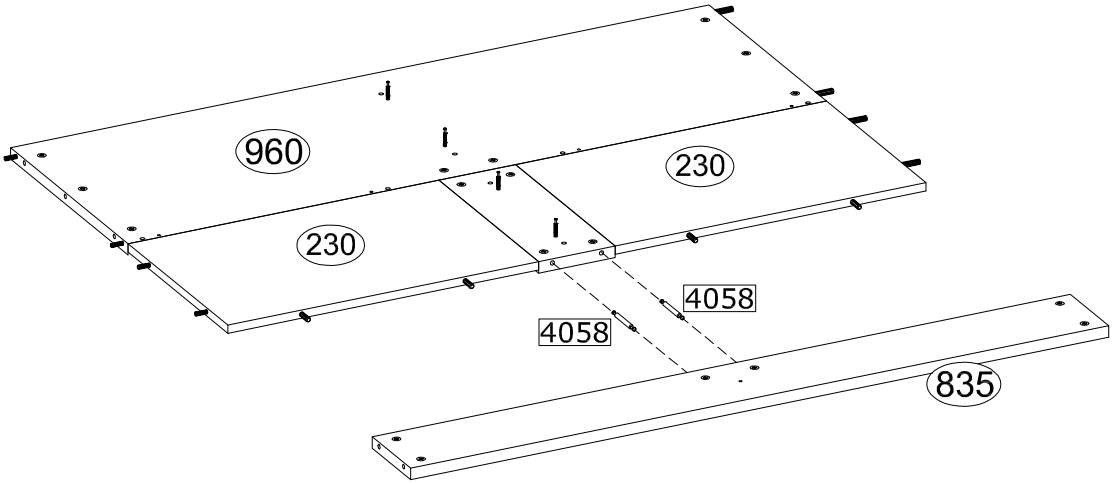
960
230
230
4058
4058
835

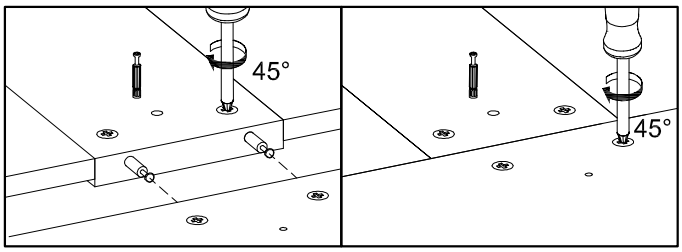
45°
45°

14

3996
x 10

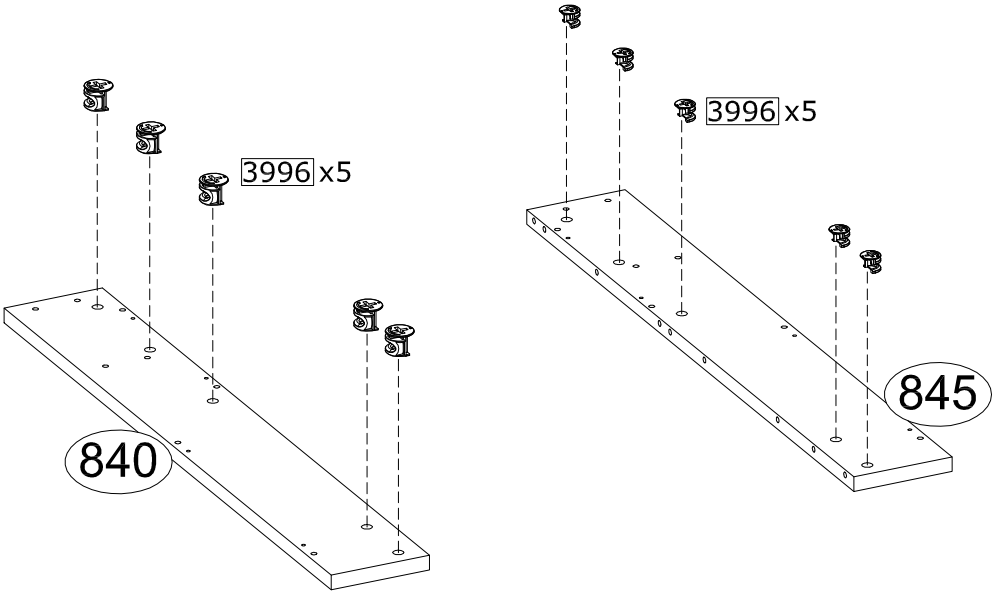
3996 x5
840
3996 x5
845

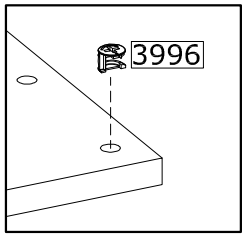
3996

15

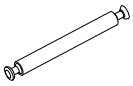
4058
x 10

4066
x 5

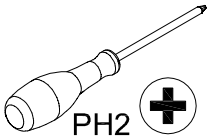
PH2

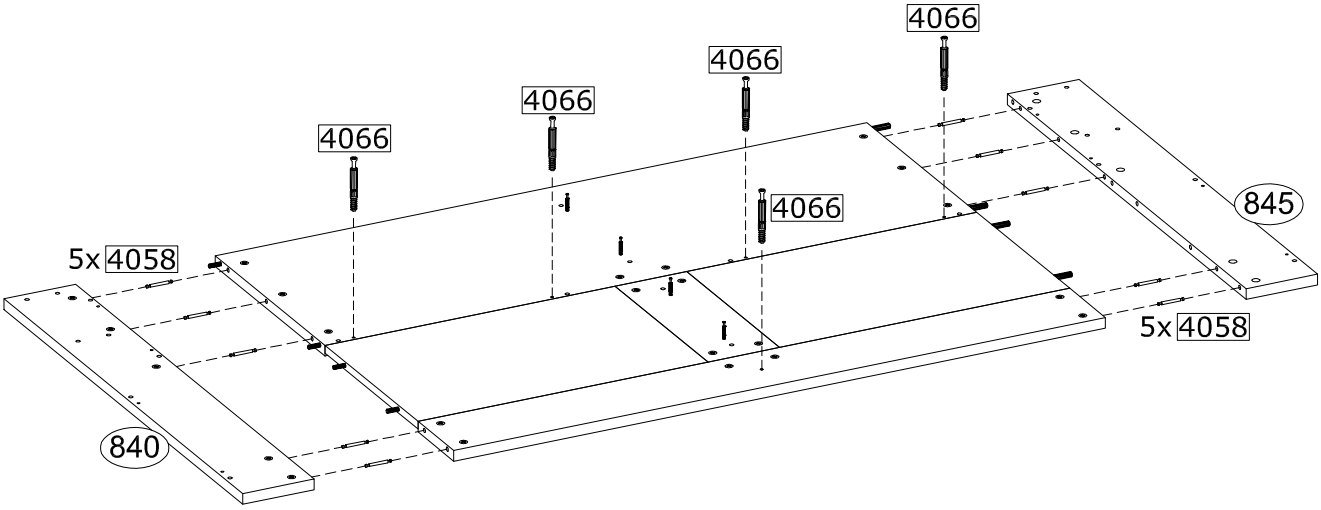
4066
4066
4066
4066
4066
845
5x 4058
5x 4058
840

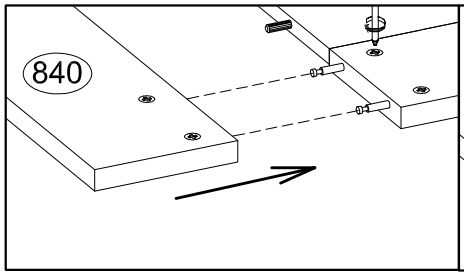
840

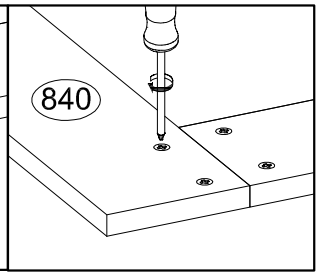
840

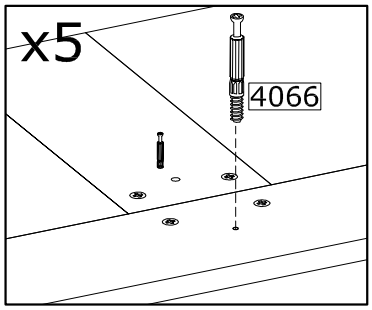
x5
4066

16

4066
x 8
PH2

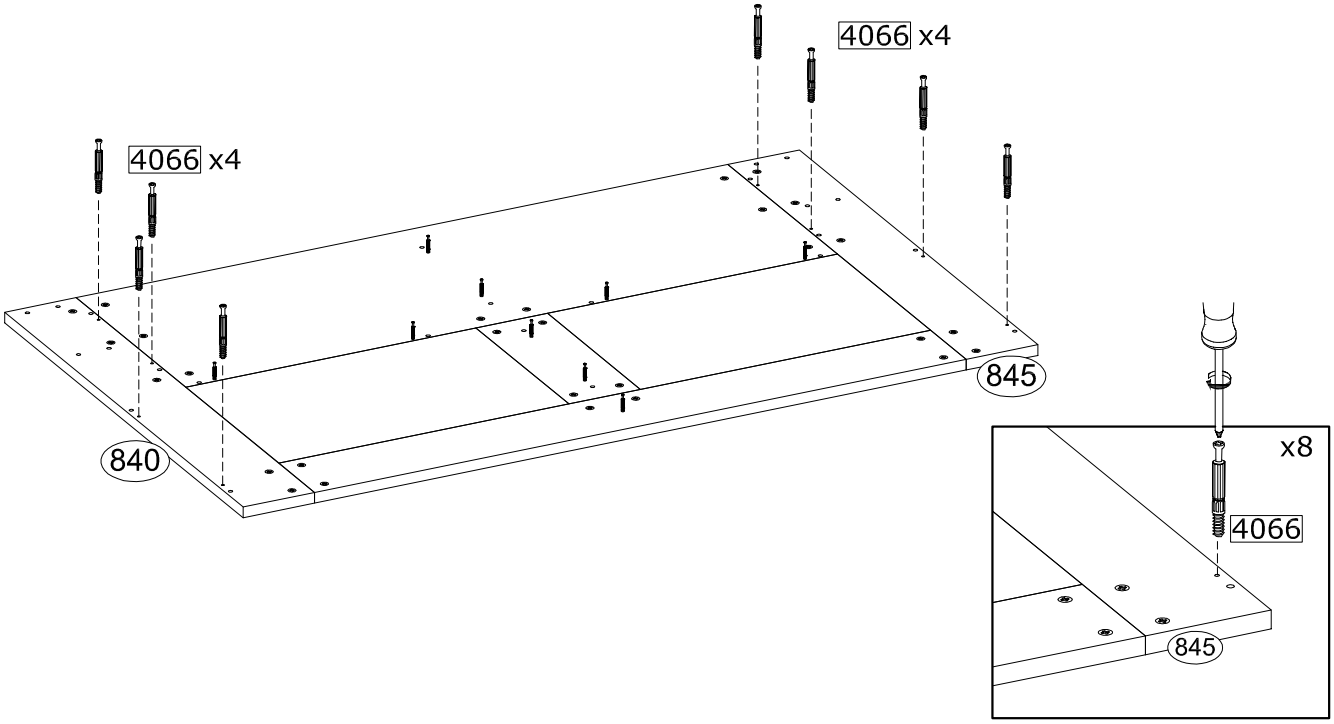
4066 x4
4066 x4
845
840
x8
4066
845

17

4066
3996
3989
x 8
x 4
x 4
PH2

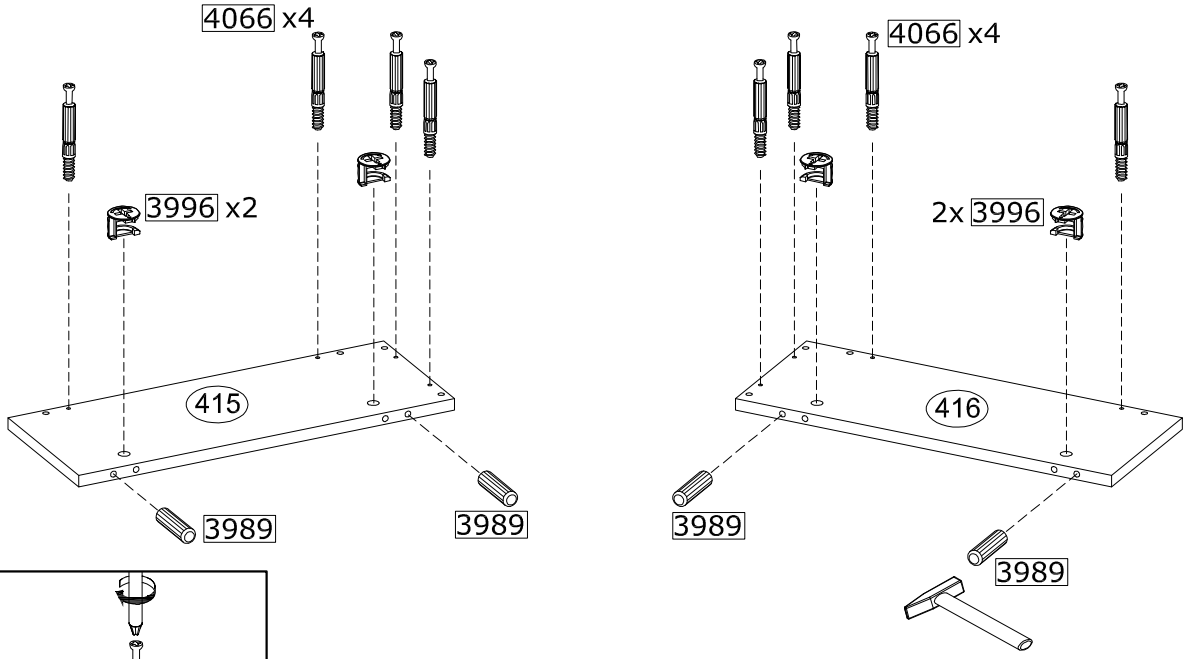
4066 x4
3996 x2
415
3989
3989
4066 x4
2x 3996
416
3989
3989

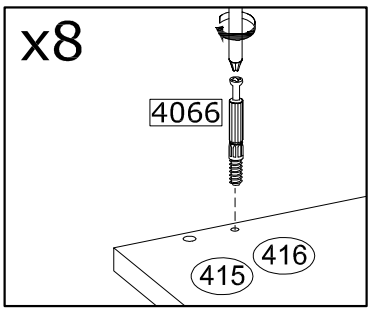
x8
4066
416
415

18

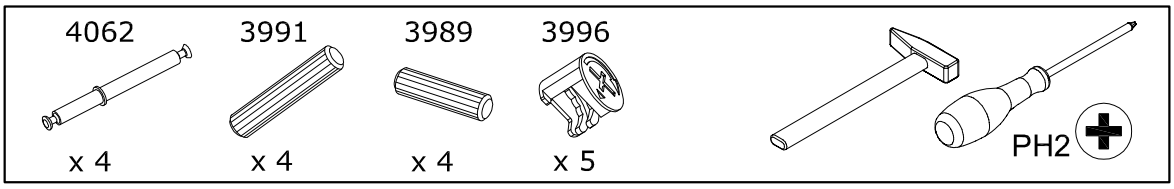
4062
x 4
3991
x 4
3989
x 4
3996
x 5
PH2

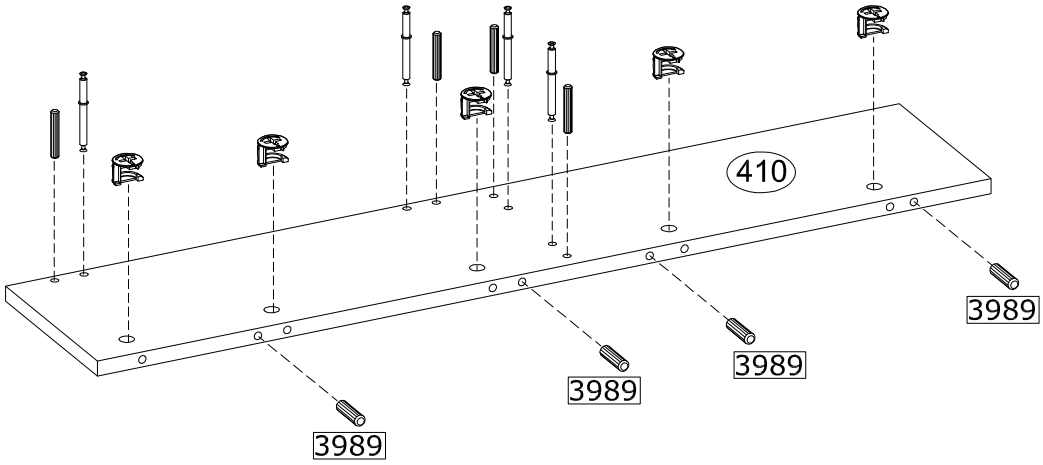
410
3989
3989
3989
3989

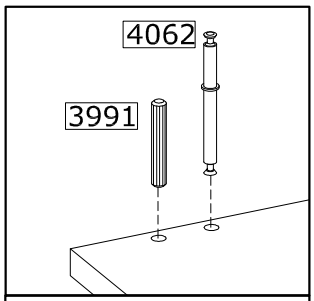
4062
3991

19

4066
x 8
3996
x 12
3989
x 8
PH2

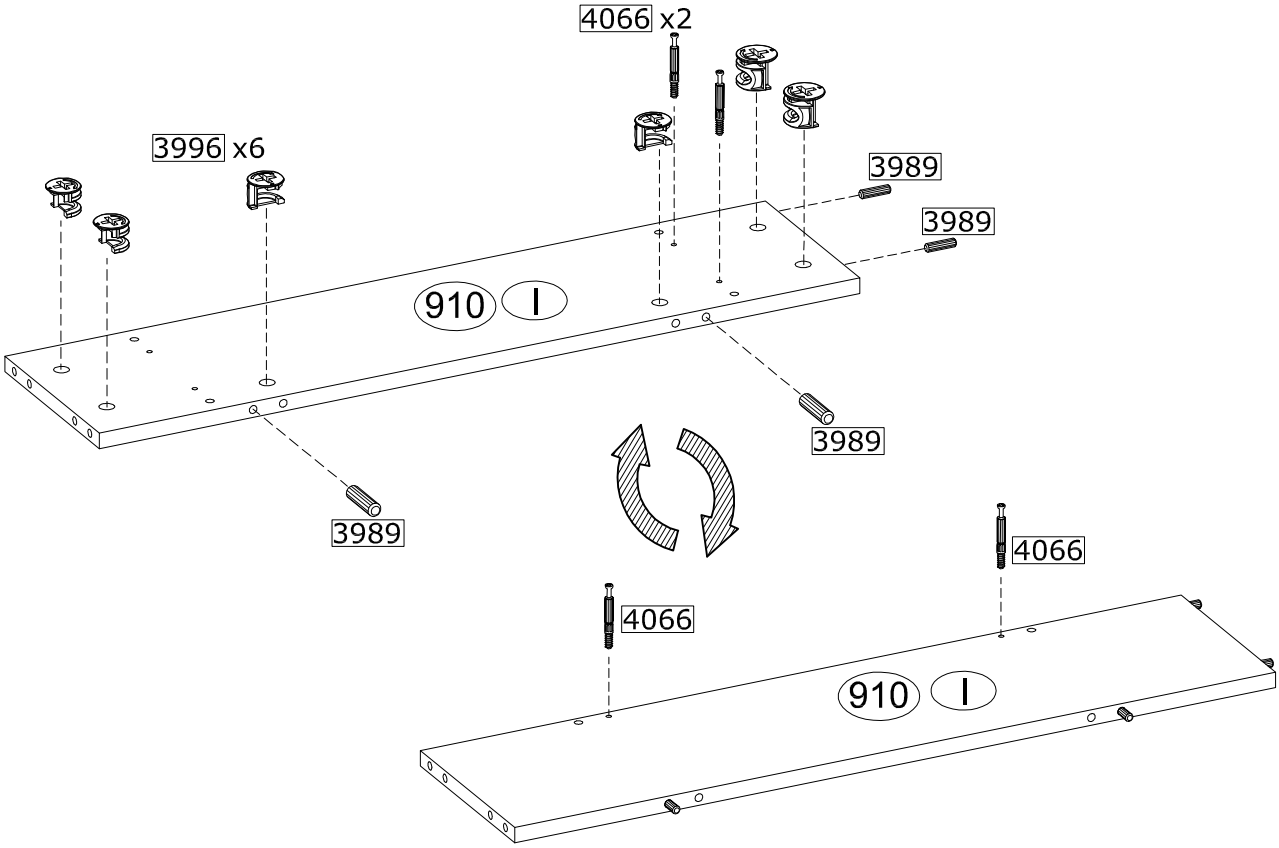
4066 x2
3996 x6
3989
3989
910
I
3989
3989
4066
4066
910
I

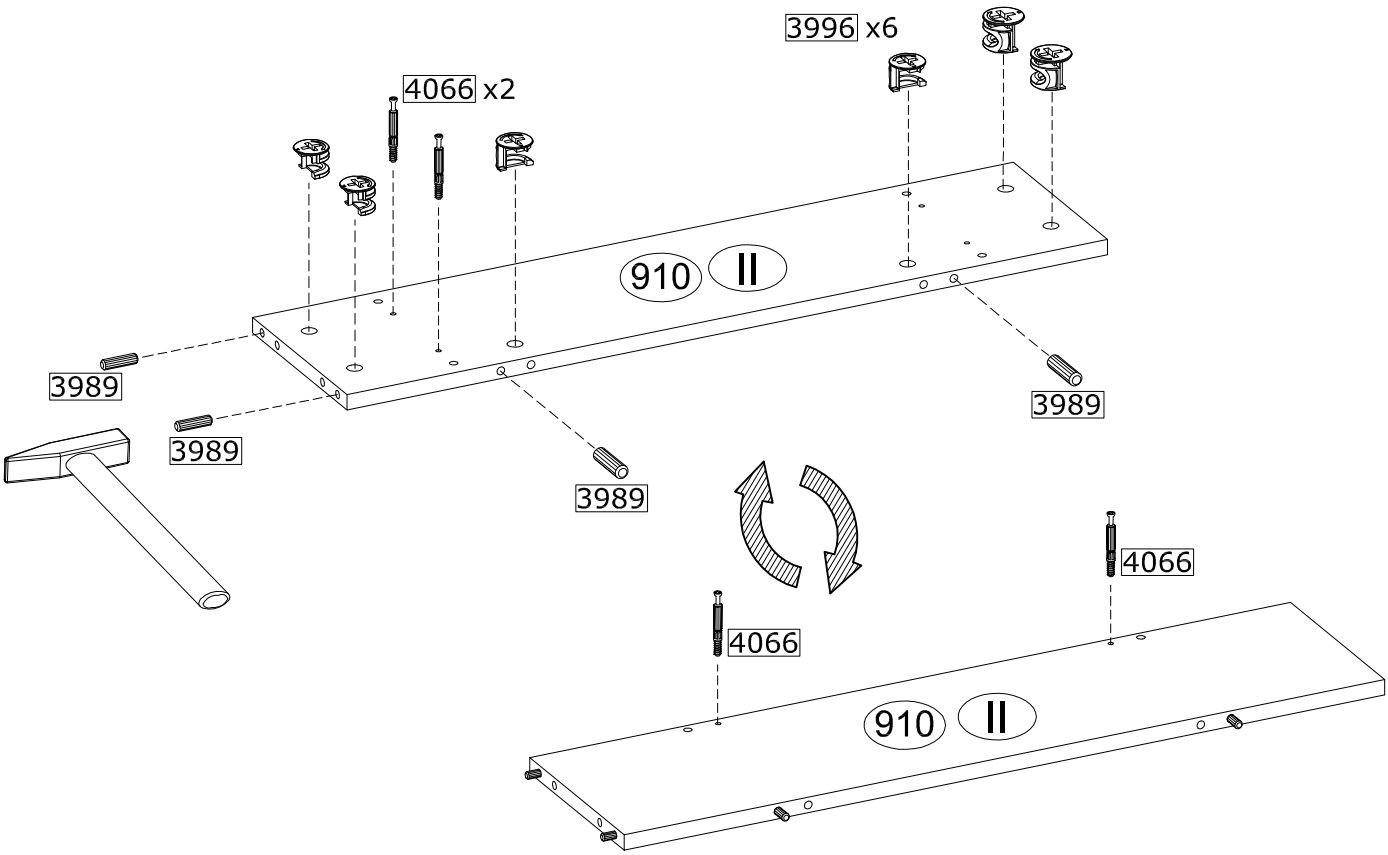
3996 x6
4066 x2
910
II
3989
3989
3989
3989
4066
4066
910
II

20

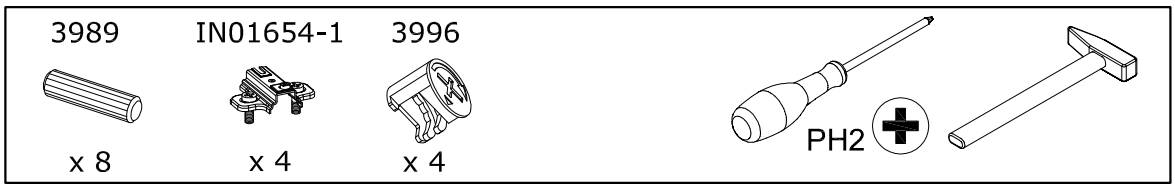
3989
IN01654-1
3996
x 8
x 4
x 4
PH2

x2

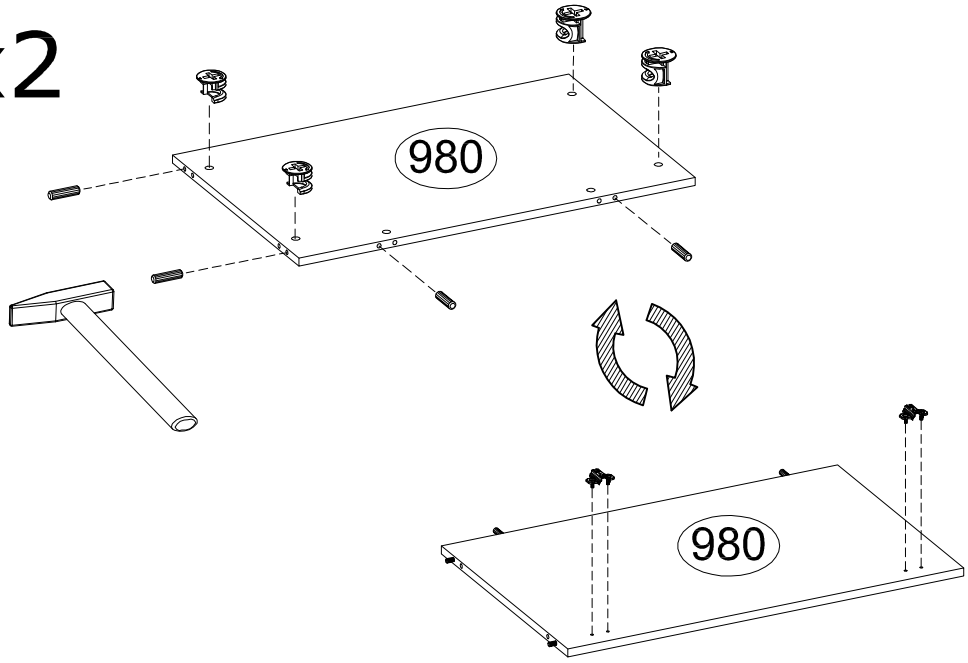
980
980

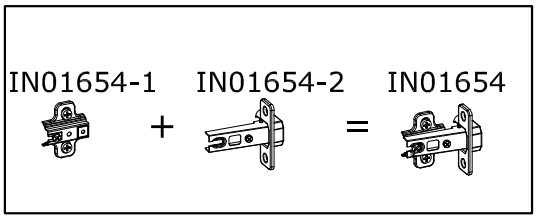
IN01654-1
IN01654-2
IN01654
+
=

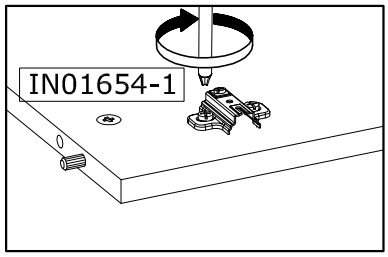
IN01654-1

21

3989
x 8

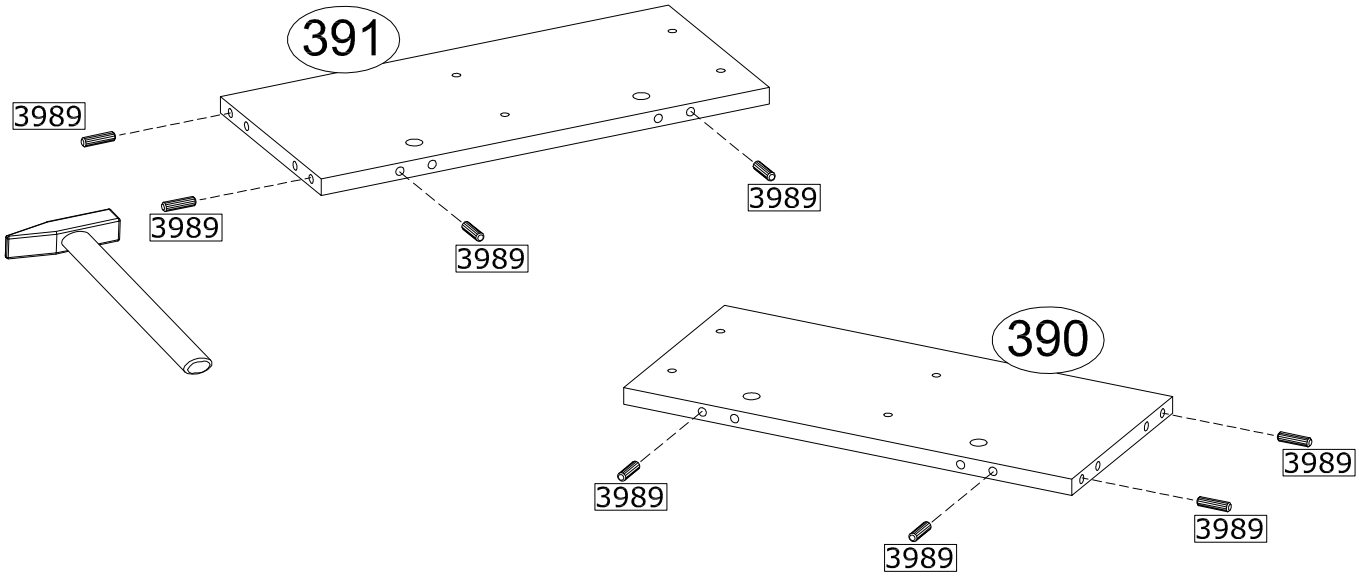
391
3989
3989
3989
3989
390
3989
3989
3989
3989

22

3989
x 8

x4

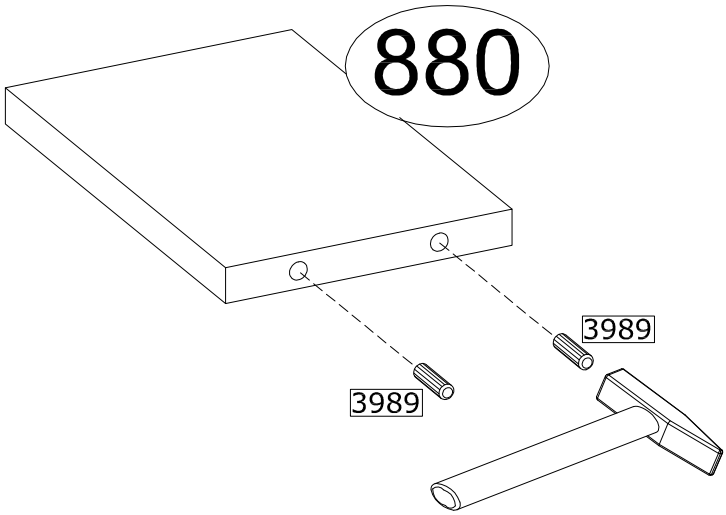
880
3989
3989

23

IN01654-2
x 4
3918
x 8
PH2

x2

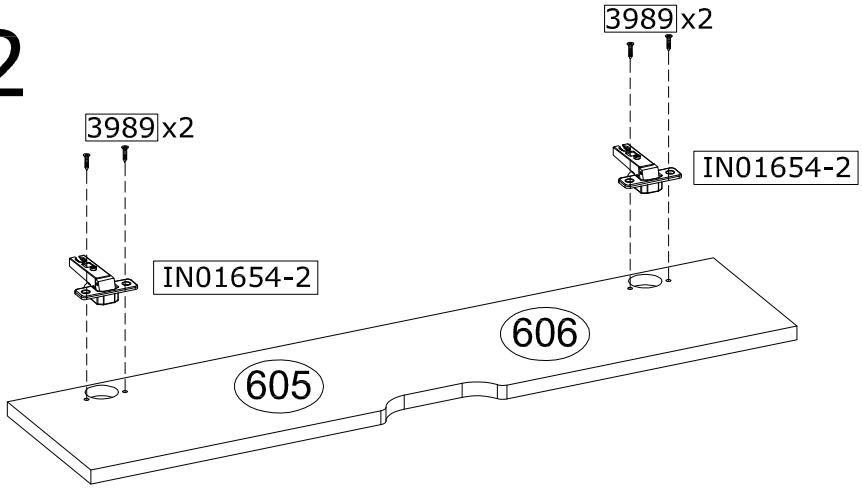
3989 x2
IN01654-2
3989 x2
IN01654-2
606
605

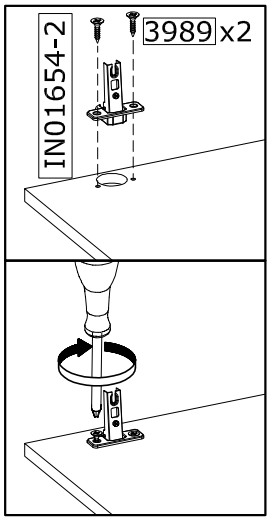
IN01654-2
3989 x2

24

136239
x 4
PH2

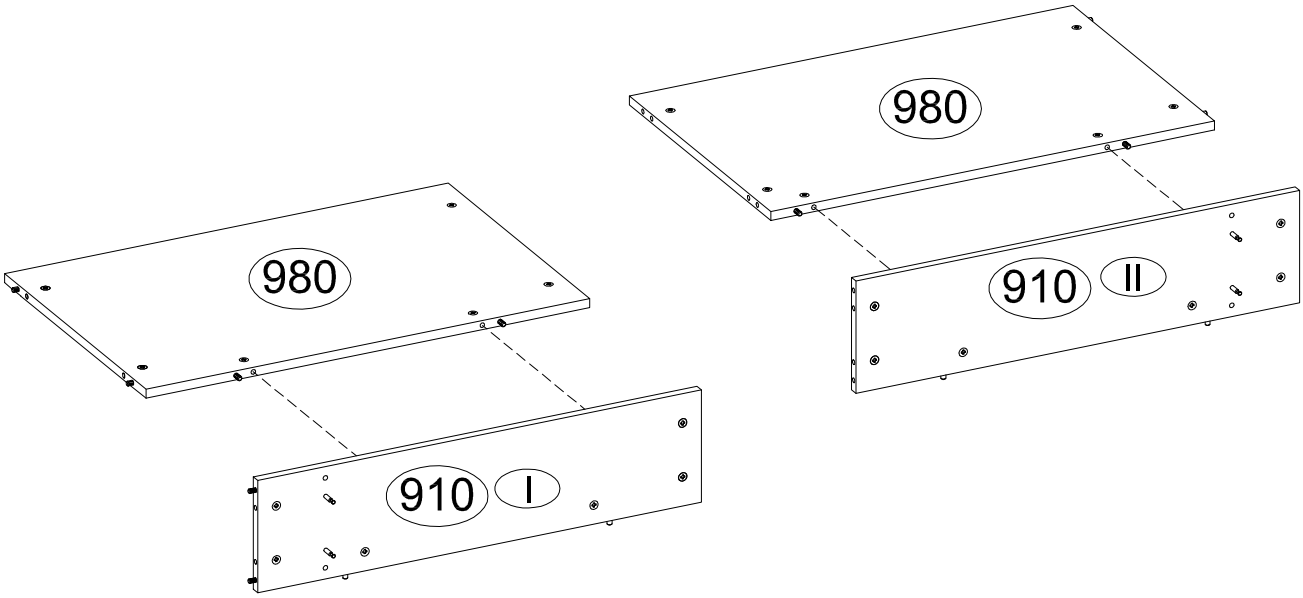
980
910
II
980
910
I

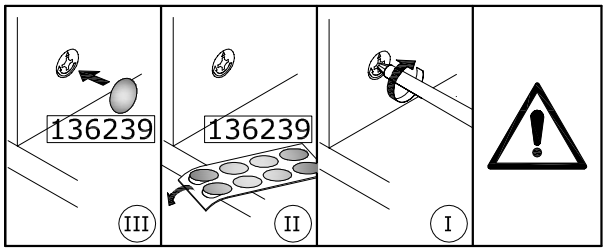
136239
III
136239
II
I

25

136239
x 8
PH2

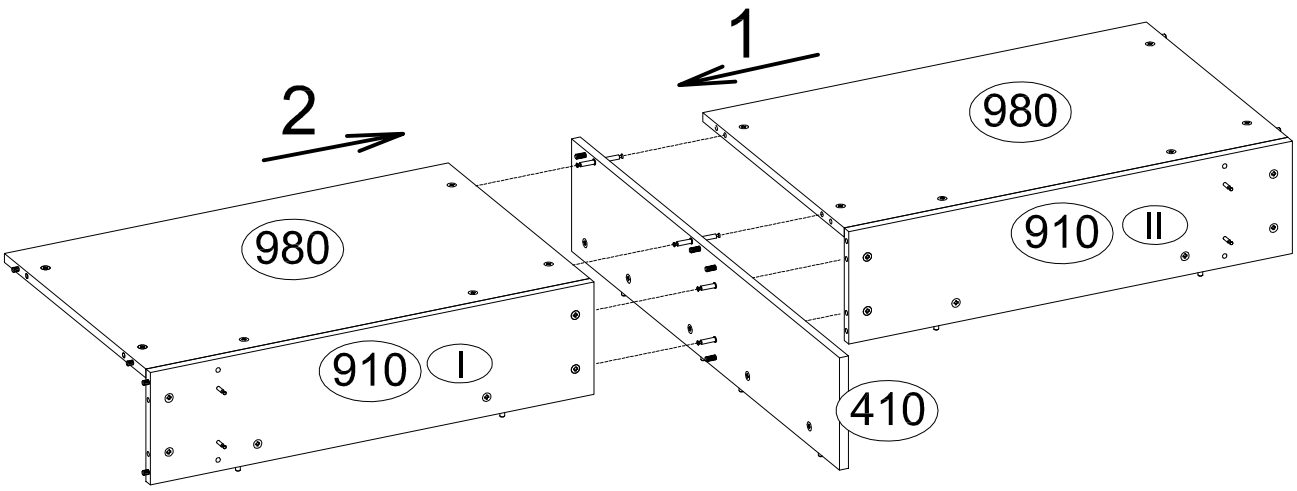
1
2
980
910
II
980
910
I
410

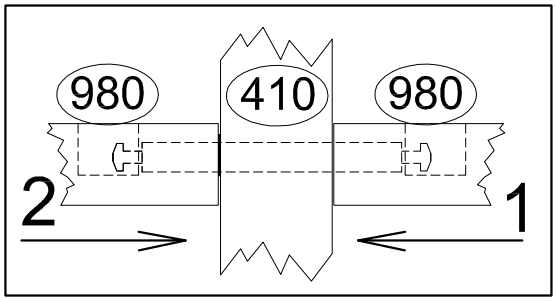
980
410
980
2
1

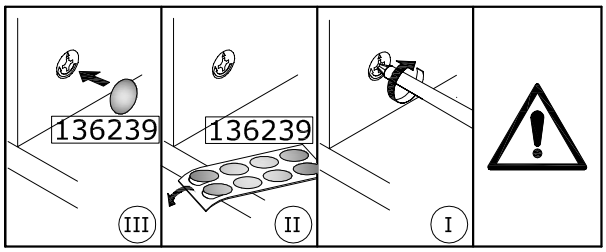
136239
136239
III
II
I

26

3984
x 1
3884
x 8

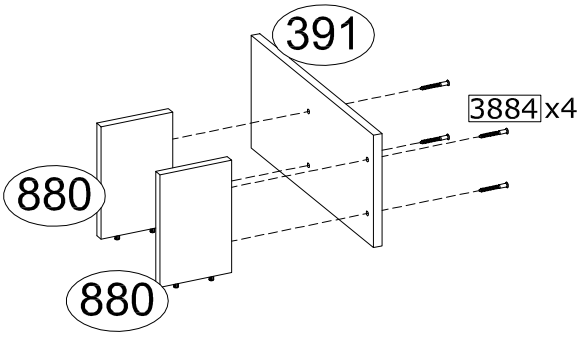
391
3884 x4
880
880

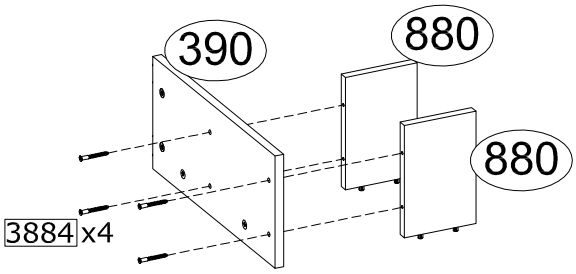
390
880
880
3884 x4

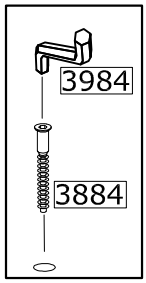
3984
3884

27

136239

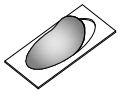

x 4

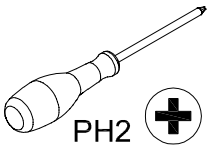

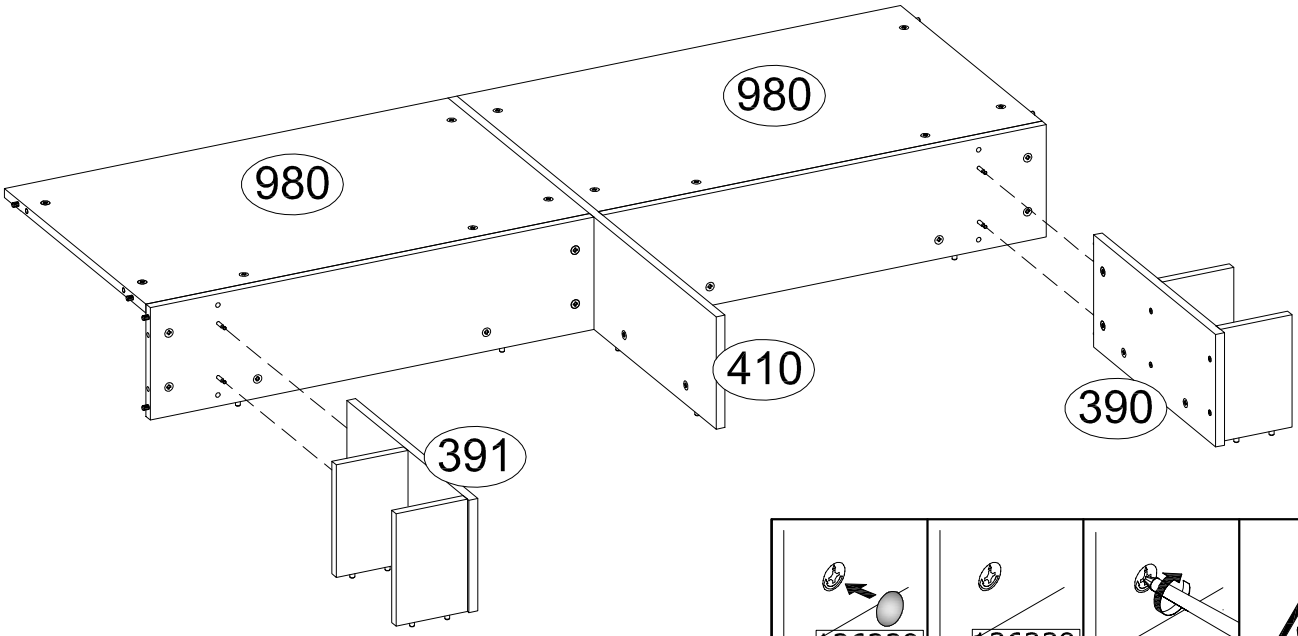

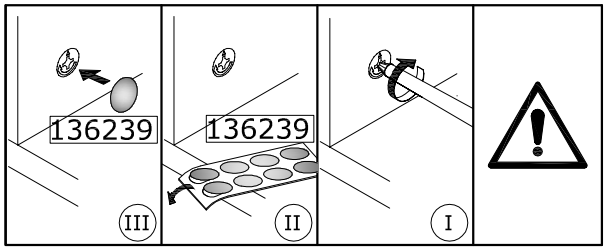

28

136239

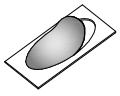

x 8

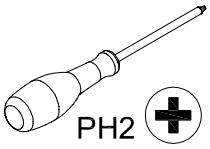

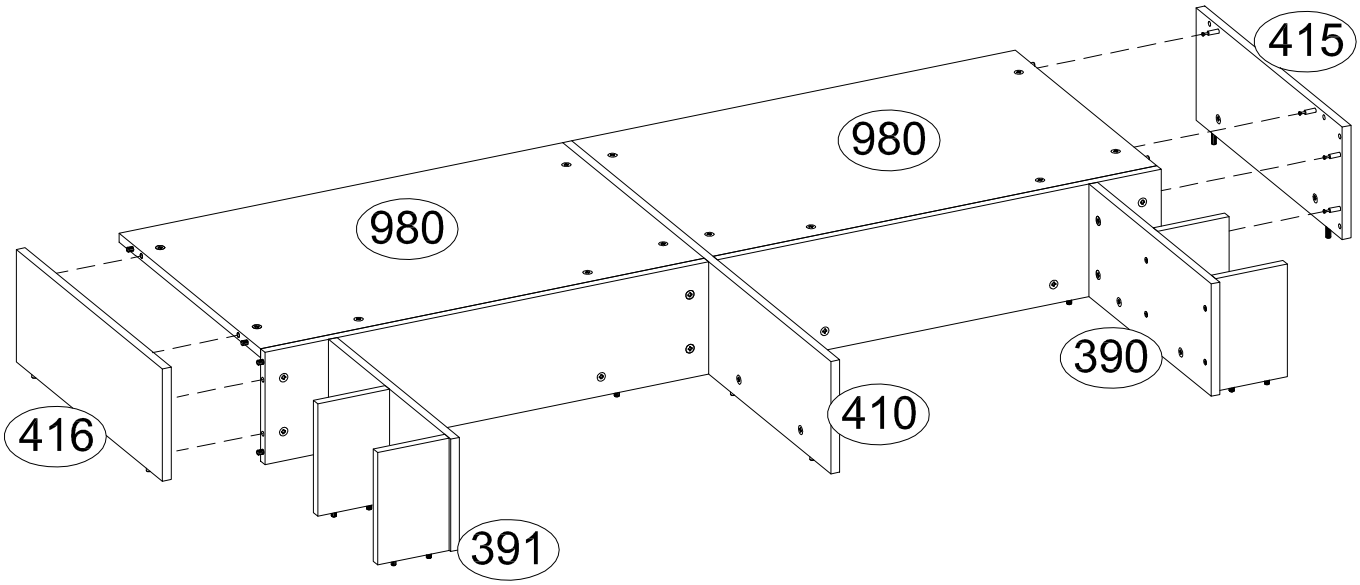

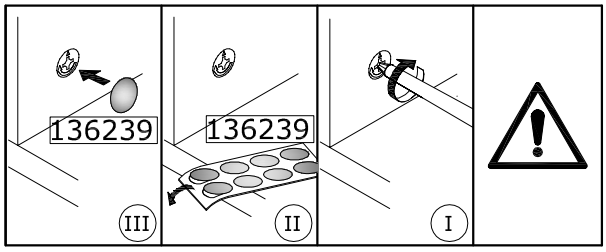

29

136239

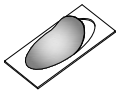

x 17

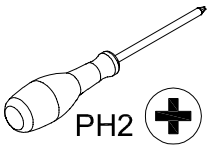

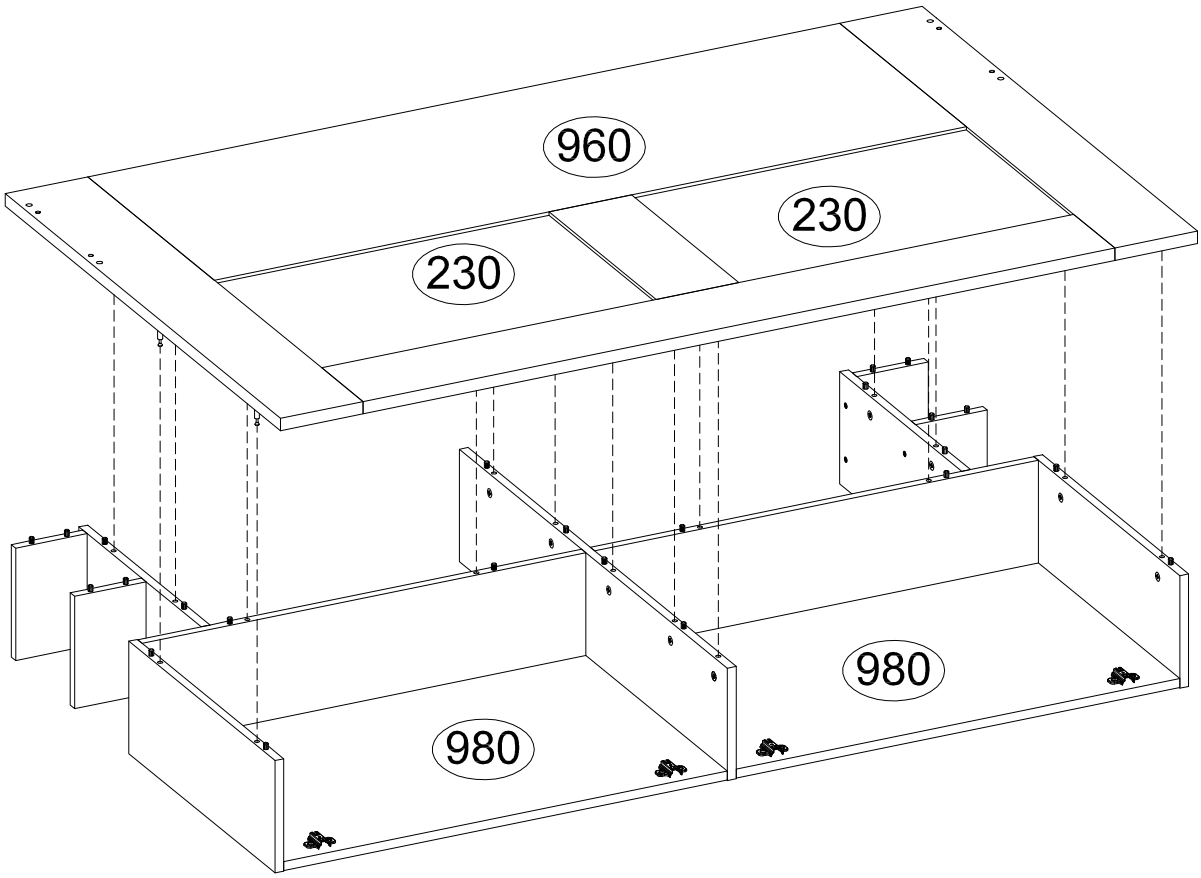

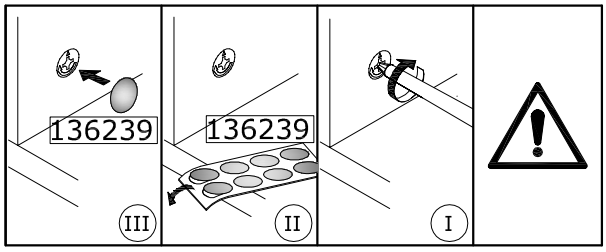

30

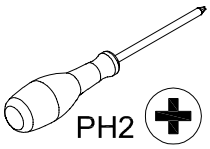

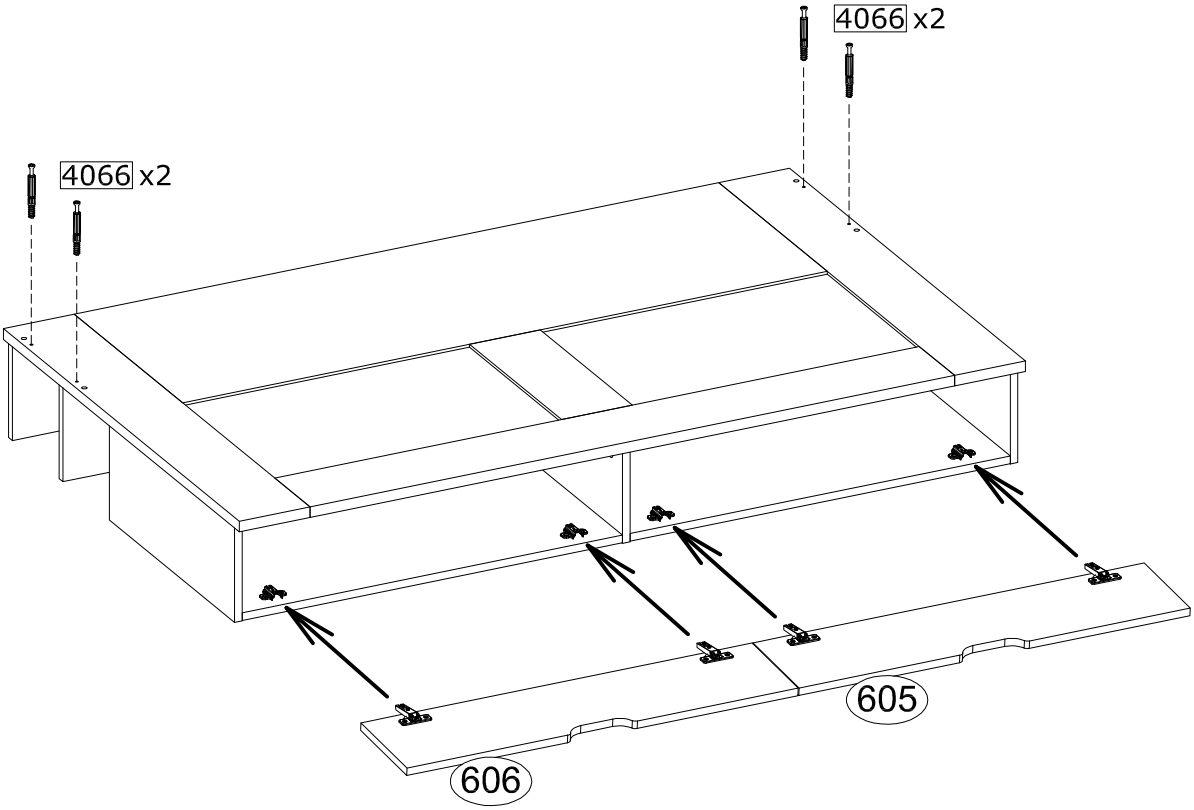

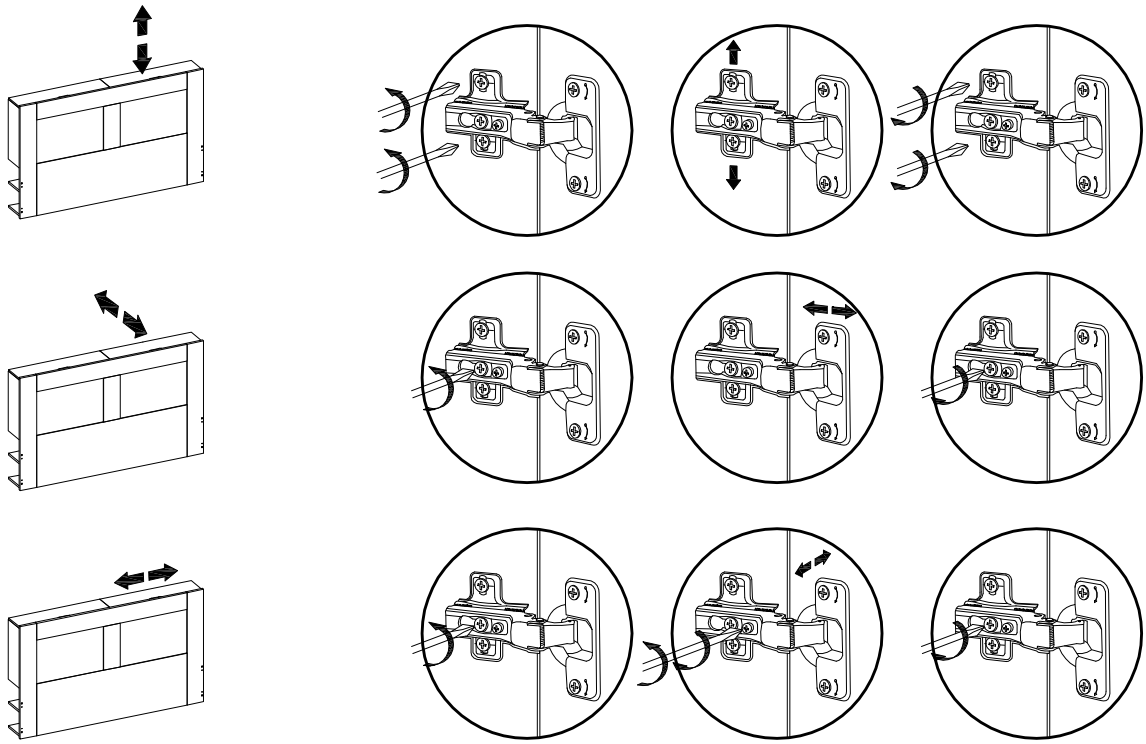

31

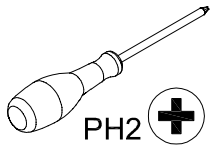
PH2

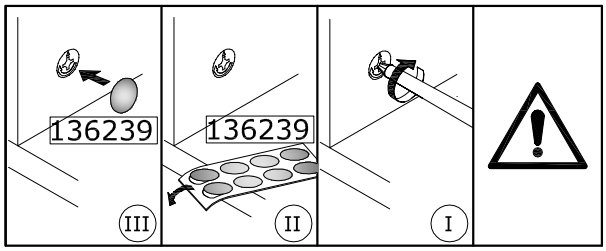
136239
III
136239
II
I

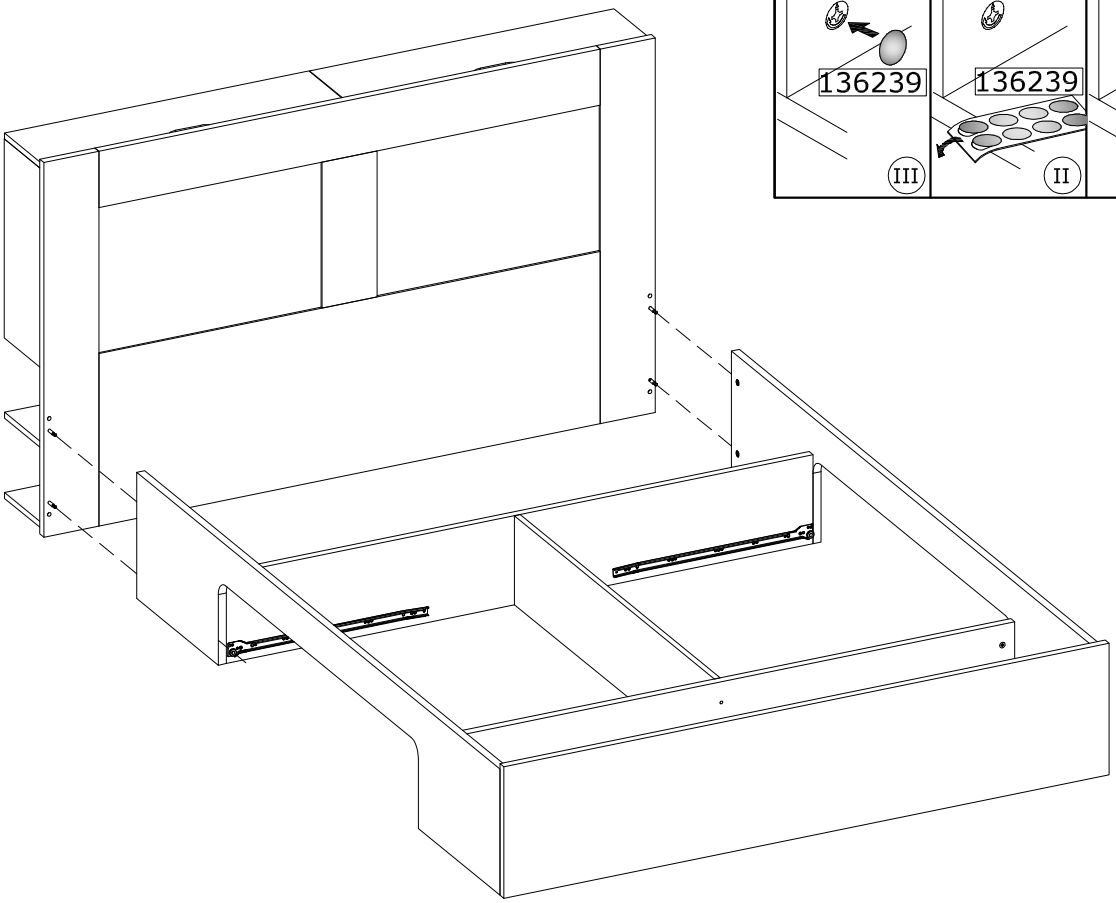

32

4066
x 8

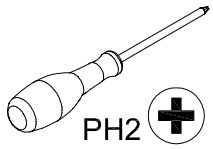
PH2

x2

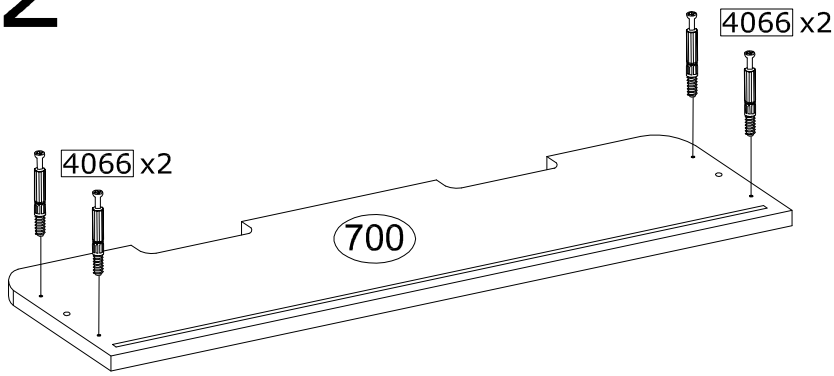
4066 x2
4066 x2
700

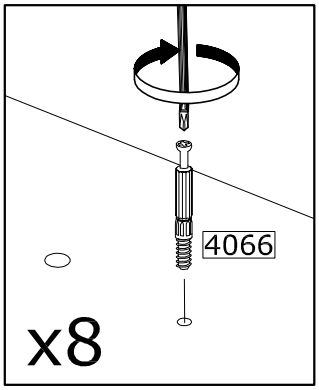
4066
x8

33

3996
x 4
3989
x 8
PH2

x4

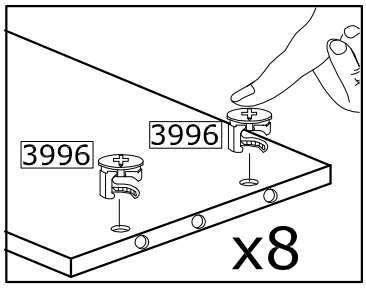
3996
3996
x8

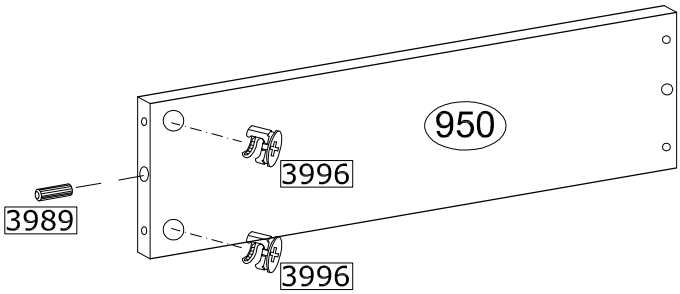
950
3996
3989
3996

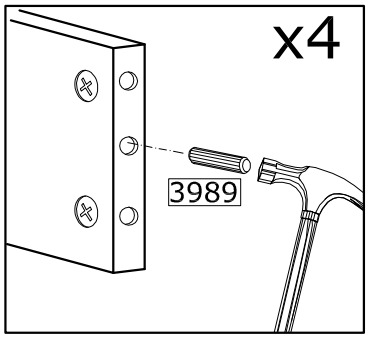
x4
3989

34

3989
x 4

x2

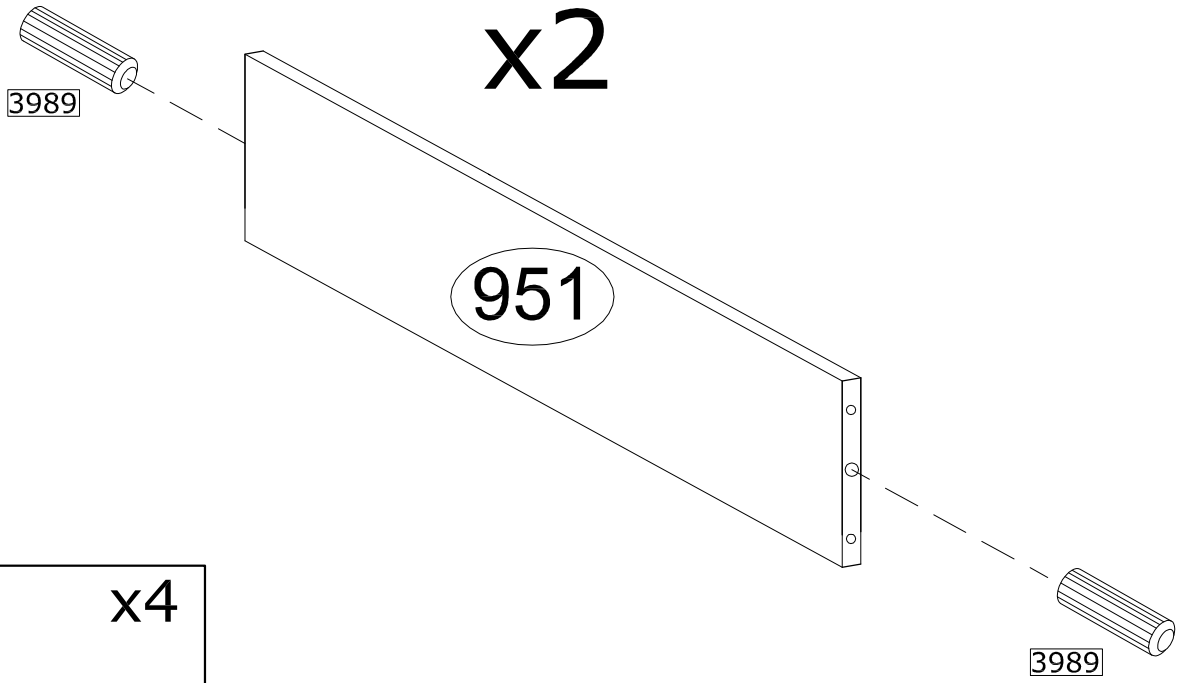
3989
951
3989

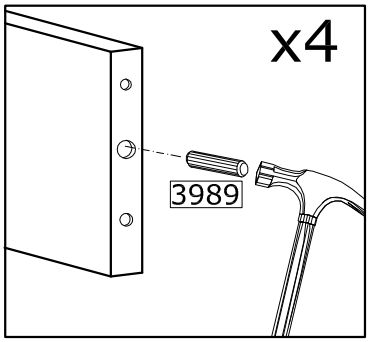
x4
3989

35

3884
x 4
3984
x 1

x2

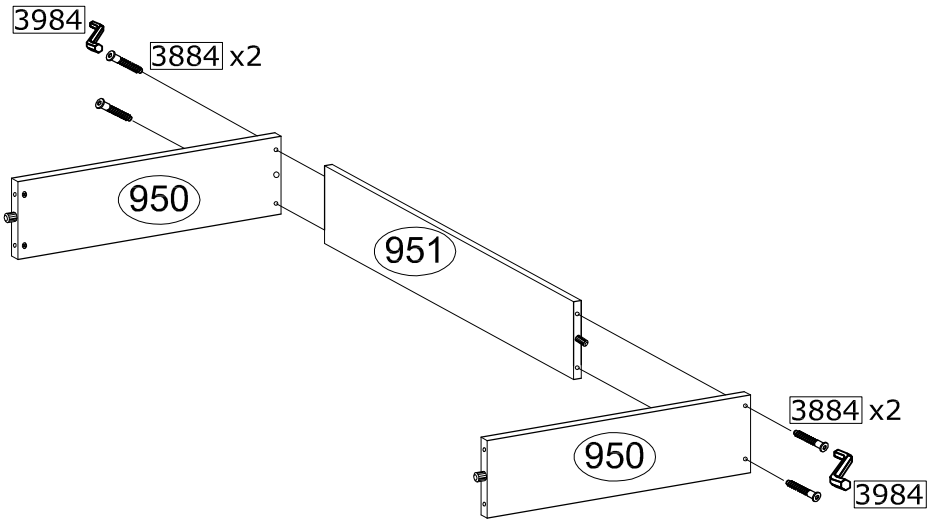
3984
3884 x2
950
951
950
3884 x2
3984

36

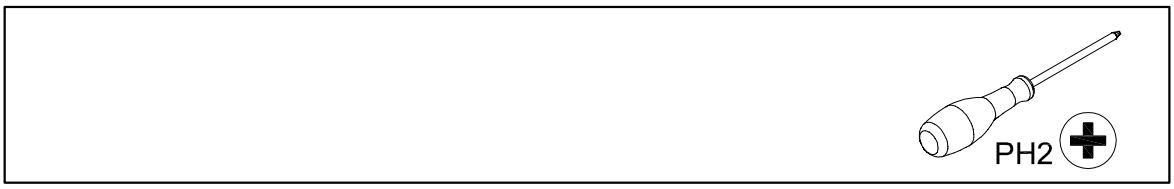
PH2

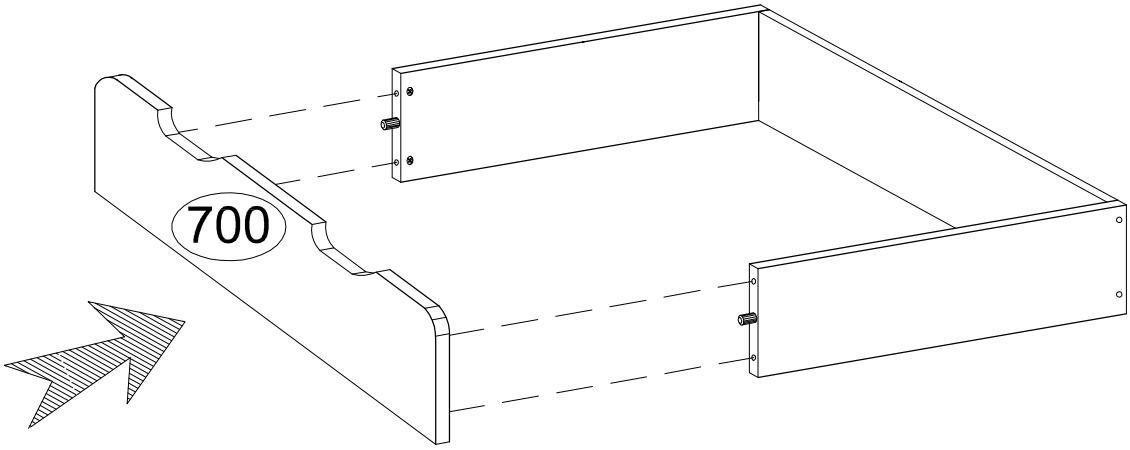
700

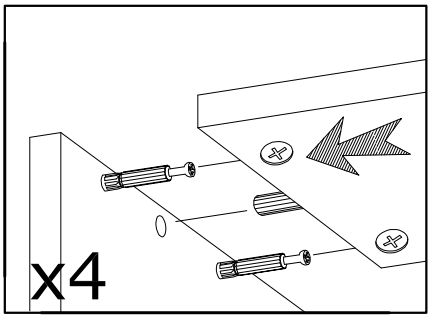
x4

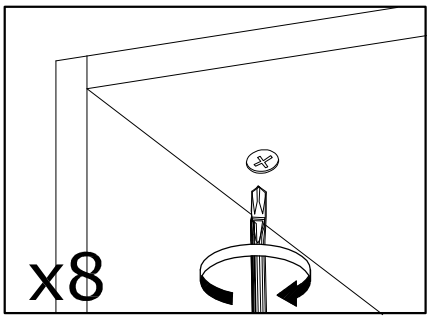
x8

37

x2

3918

x 22

PH2

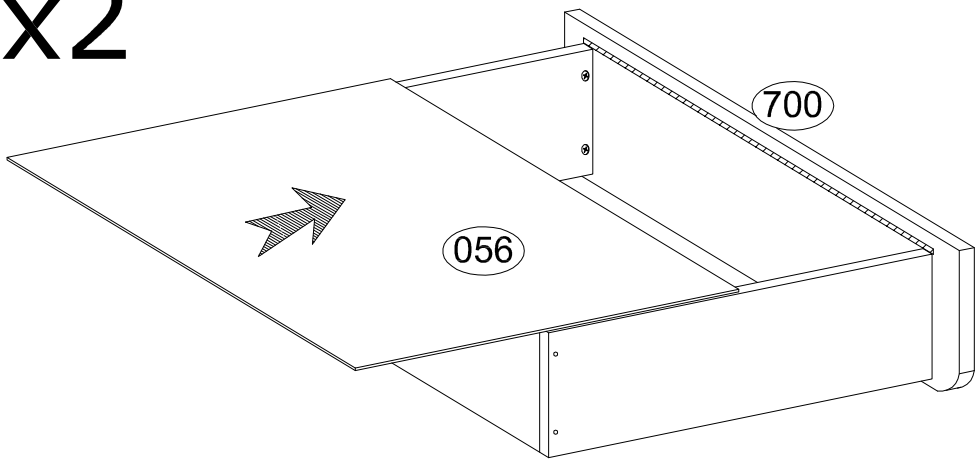

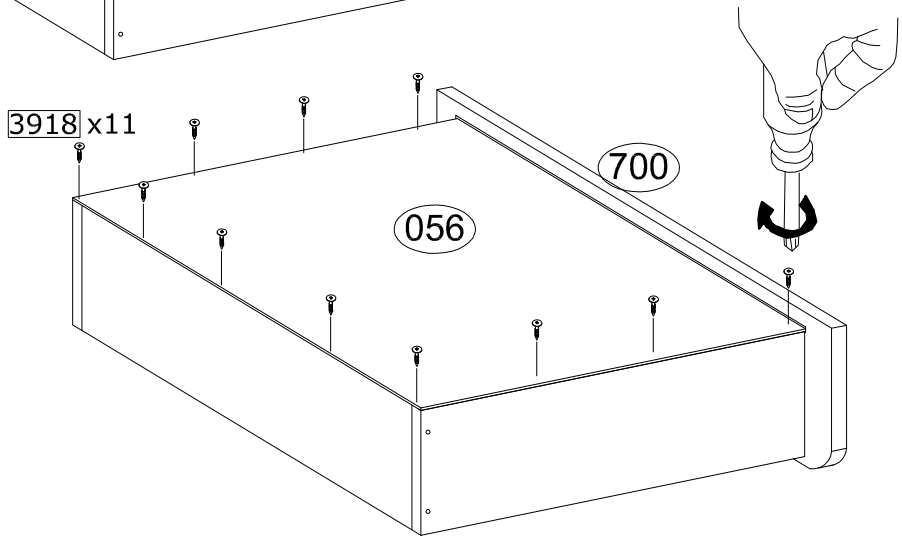

38

x2

3918

x 12

3807

x 2

PH2

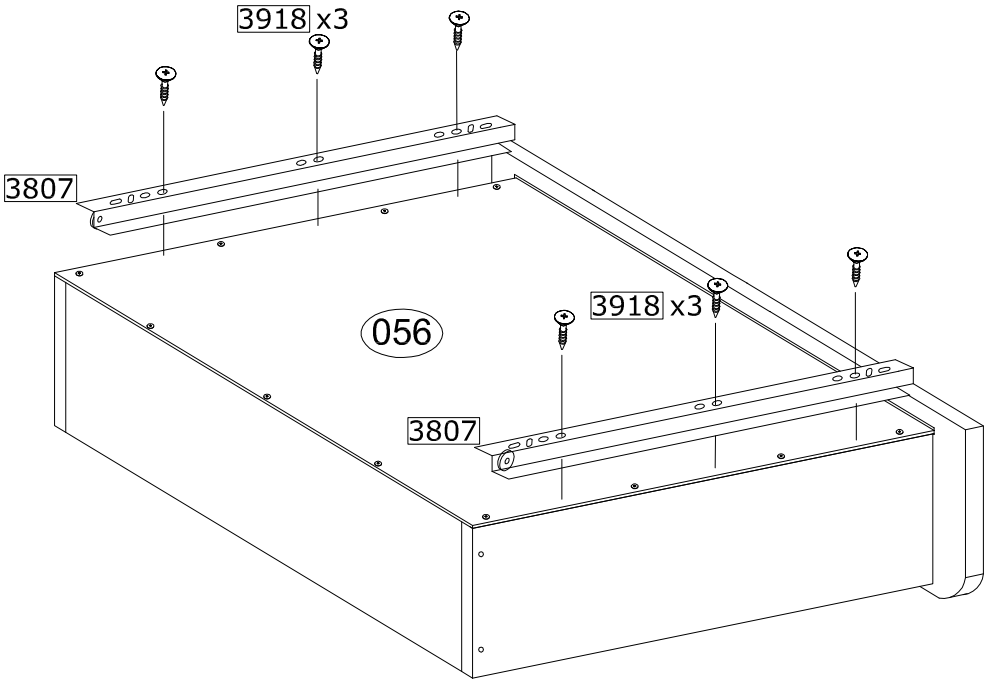
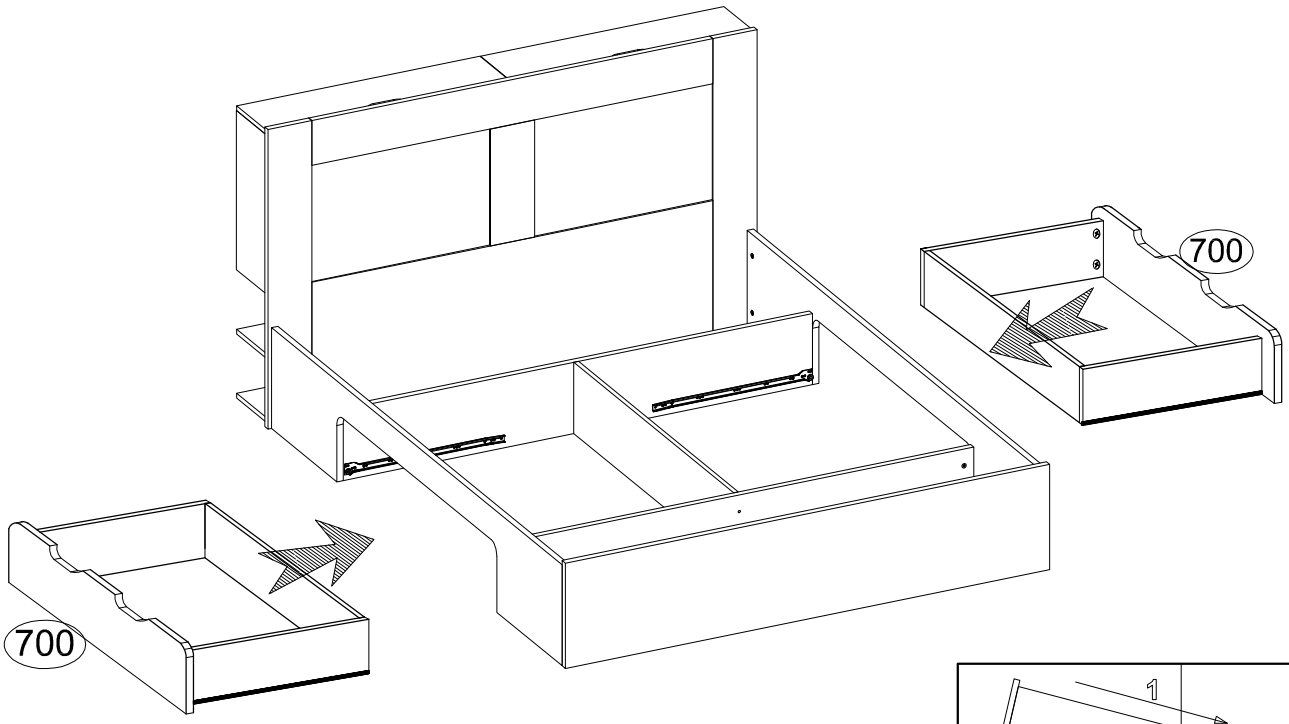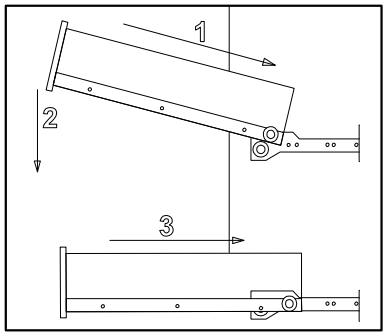
39