TIALZO

Istruzioni montaggio e uso
Instructions for assembly and use
Instructions de montage et mode d'emploi
Montage- und Gebrauchsanweisung
Návod na montáž a užívání/používanie

Sgabello in legno richiudibile
Folding wooden stool
Tabouret en bois amovible
Wieder verschließbarer hocker aus holz
Stolička

Made in Italy

Conforme alla Norma
Complies with the Standard

EN14183

UPOZORNĚNÍ Warning UPOZORNENIE

Leggere attentamente e conservare per future referenze

- **PORTATA MASSIMA 150 KG.**
- Attenzione! Prima dell'utilizzo assicurarsi sempre che lo sgabello sia stato aperto correttamente.
- Controllate periodicamente il perfetto bloccaggio di tutti i componenti.
- Pulire con un panno umido o del detergente neutro (no solventi) e asciugare accuratamente.

Read the instructions carefully and keep for future reference

- **MAXIMUM CAPACITY 150 KG.**
- Warning! Always make sure the stool has been opened out correctly before use.
- Every so often check that all the components are perfectly secure.
- Clean with a damp cloth or with neutral detergent (not solvents) and dry carefully.

Pozorne si prečítajte a uschovajte na budúce použitie.

- MAXIMÁLNE ZAŤAŽENIE 150 KG.
- Pozor! Vždy pred použitím skontrolujte správne otvorenie rebríka
- Pravidelne kontrolujte, či sú všetky súčasti správne utiahnuté
- Čistite vlhkou handričkou alebo neutrálnym čistiacim prostriedkom

Warnung

Aufmerksam lesen und für zukünftige Referenzen aufbewahren

- **MAXIMALE TRAGKRAFT 150 KG.**
- Achtung! Immer vor Gebrauch die korrekte Öffnung der Leiter überprüfen.
- Regelmäßig die perfekte Befestigung aller Komponenten kontrollieren.
- Mit einem feuchtem Tuch oder neutralem Reinigungsmittel (keine Lösungsmittel) reinigen und gut abtrocknen.

Advertencias

Leer atentamente y conservar para futuras referencias

- **CAPACIDAD MÁXIMA 150 KG.**
- ¡Atención! Antes del uso asegurarse siempre que la banqueta este abierta correctamente.
- Controlar periódicamente el bloqueo perfecto de todos los componentes.
- Limpiar con un paño húmedo o con detergente neutro (no con solventes) y secar cuidadosamente.

Предупреждения

Pozorně si přečtěte a uschovejte pro budoucí použití.

- MAXIMÁLNÍ ZATÍŽENÍ 150 KG.
- Pozor! Vždy před použitím zkontrolujte správné otevření žebříku
- Pravidelně kontrolujte, zda jsou všechny součásti správně utaženy
- Čistěte vlhkým hadříkem nebo neutrálním čisticím prostředkem

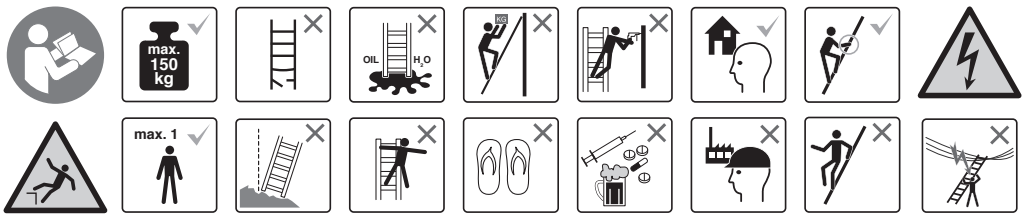

Materiál / Composition / Composition / Materialien / Composición / Структура

- Struttura in legno di faggio verniciato.
- Sistema di chiusura in metallo verniciato.
- Piedini in PVC morbido.

- Gestell aus lackiertem Buchenholz.
- Verschlußsystem aus lackiertem Metall.
- Füßchen aus weichem PVC.

- Coated beechwood frame.
- Coated metal folding system.
- Soft PVC feet.

- Estructura de madera de haya barnizada.
- Sistema de cierre de metal pintado.
- Patas de PVC mórbido.

-Rám z bukového dreva s povrchovou úpravou.
- Kovový skladací systém s povrchovou úpravou.
- Nohy z mäkčeného PVC

-Rám z bukového dřeva s povrchovou úpravou.
- Kovový skládací systém s povrchovou úpravou.
- Nohy z měkčeného PVC

Návod na užívání / Instruction for use / Mode d'utilisation / Bedienungsanweisung / Modo de uso / Návod na používanie

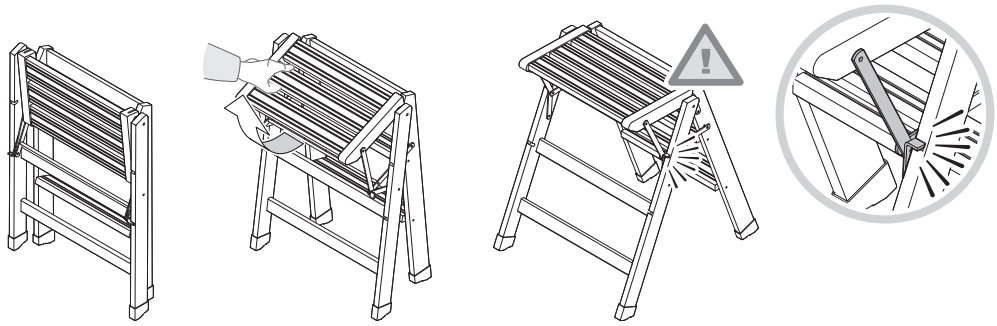

Náhradní díly / Spare parts / Pièces de rechange / Austauschteile / Repuestos / Náhradné diely

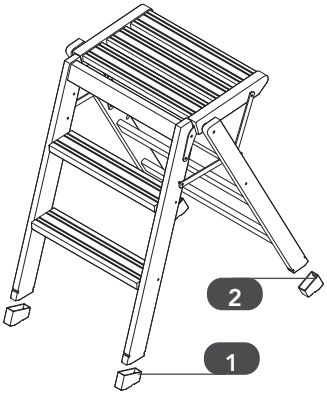

1 cod.0043110719

2 cod.0043110819

CZ Každý kód musí být vždy složen z deseti čísel: možné kódy z osmi čísel doplňte o označení barvy. **Důležité**: výměnu lze požadovat pouze prostřednictvím prodejce. Barevné charakteristiky jednotlivých materiálů se mohou lišit a nejsou závazné.

GB Every code reciprocation always must be composed from ten figures: to complete the eventual codes from eight indicating figures with the two color. **Note**: the replacement parts may only be ordered through the retailer.
The colour characteristics of the various materials can differ and are not binding for the manufacturer.

F Chaque code je rends doit être toujours composé de dix chiffres : compléter les eventuels codes de huit chiffres avec deux heures indiquant la couleur. **Attention**: les substitutions ne peuvent être effectuées que par l'intermédiaire du revendeur.
Les caractéristiques chromatiques des différents matériaux peuvent varier et n'ont pas de caractère obligatoire pour le fabricant.

D Jeder Code gebe ich zurück muß mich immer aus zehn Zahlen zusammensetzen: die möglichen Codes von acht Zahlen mit zwei Stunden zu vervollständigen, die die Farbe angeben. **Wichtig**: ersatz darf nur über den Händler angefordert werden.
Die farblichen Merkmale der einzelnen Materialien können voneinander abweichen und sind für den Hersteller nicht verbindlich.

E Cada código vuelvo debo siempre ser compuesto de diez cifras: completar los posibles códigos de ocho cifras con las dos horas que indican el color. **¡Atención!**: las sustituciones deben ser solicitadas solamente a través del revendedor.
Las características cromáticas de los diversos materiales pueden diferir entre sí y no son vinculantes para el productor.

SK Každý kód musí byť vždy zložený z desiatich čísel: možné kódy z ôsmich čísel doplňte o označenie farby. **Dôležité**: výmenu je možné požadovať iba prostredníctvom predajcu. Farebné charakteristiky jednotlivých materiálov sa môžu líšiť a nie sú záväzné.

přírodní/prírodná	03
ořech/orech	06
ořech/orech canaletto	76
wenge	86