Mario - 240

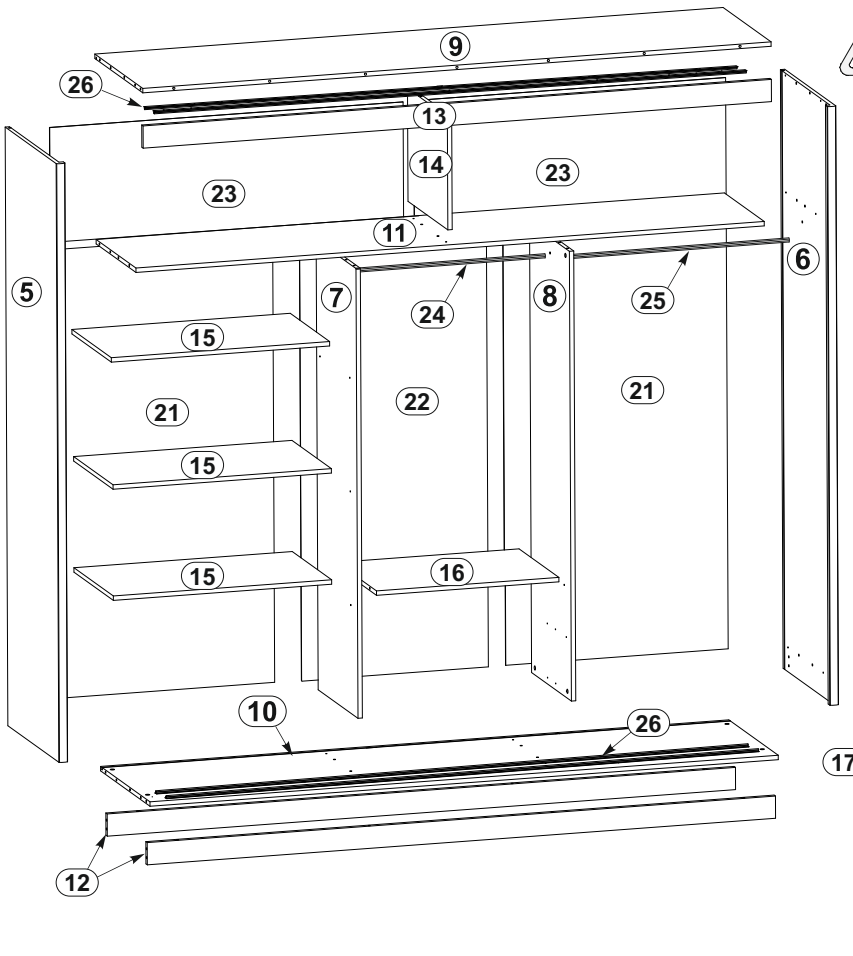

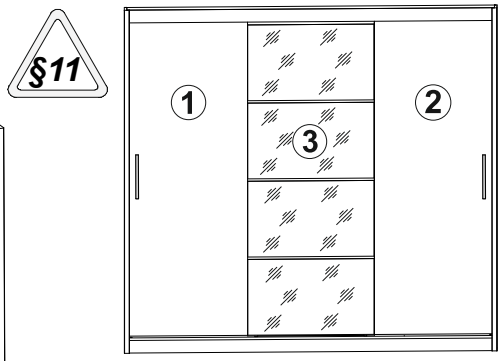

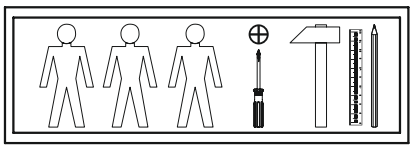

A	B	C		D	A	B	C		D
1	KR1-035	2029	816	4/5	14	KR1-108	407	460	3/5
2	KR1-037	2029	816	4/5	15	KR1-339	822	455	3/5
3	KR1-033	2029	816	5/5	16	KR1-340	690	460	3/5
4	KR1-036	684	175	3/5	17	KR1-503	400	120	3/5
5	KR1-110	2155	608	1/5	18	KR1-504	400	120	3/5
6	KR1-111	2155	608	1/5	19	KR1-520	633	120	3/5
7	KR1-107	1619	460	1/5	20	KR1-916	399	648	3/5
8	KR1-109	1619	460	1/5	21	KR1-914	1634	837	5/5
9	KR1-337	2368	566	2/5	22	KR1-915	1634	704	5/5
10	KR1-336	2368	583	2/5	23	KR1-918	422	1190	5/5
11	KR1-338	2368	460	2/5	24	DR-685	685		1/5
12	KR1-415	2368	80	2/5	25	DR-818	818		1/5
13	KR1-416	2368	80	2/5	26		2367		2/5

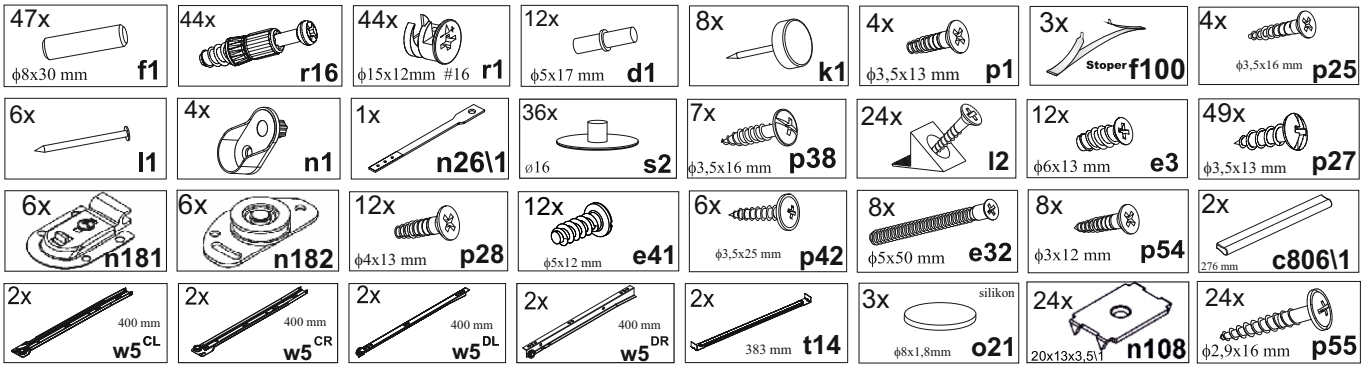

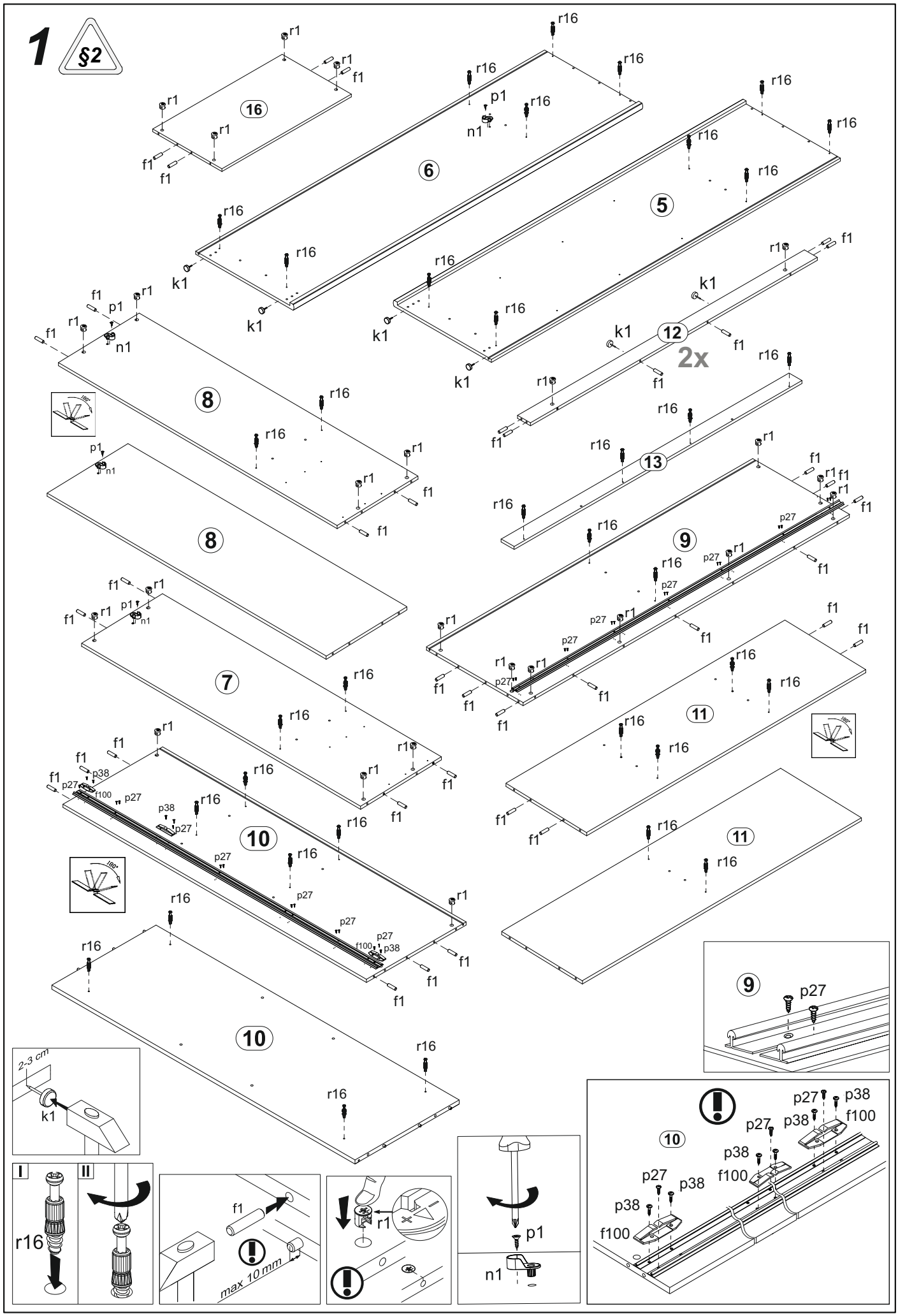
1
§2
16
6
5
12
2x
8
8
7
13
9
11
11
10
10
r1
r16
f1
p1
n1
k1
p27
p38
f100
2-3 cm
I
II
max 10 mm

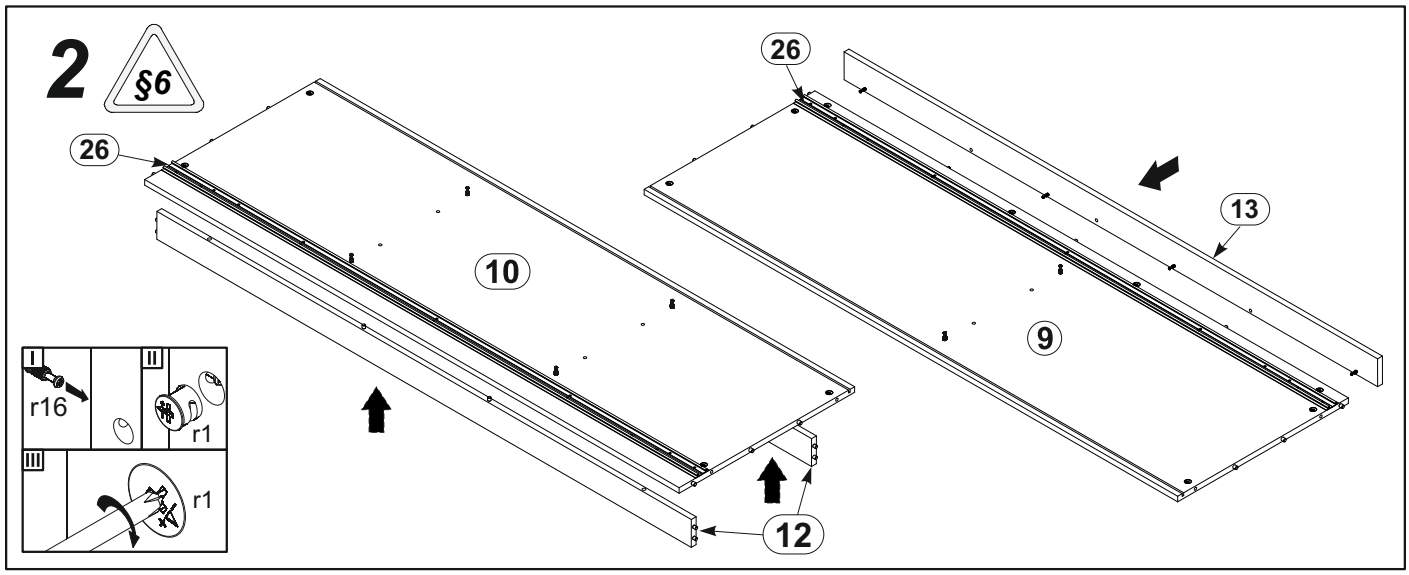
2
§6
26
26
10
9
13
12
I
r16
II
r1
III
r1

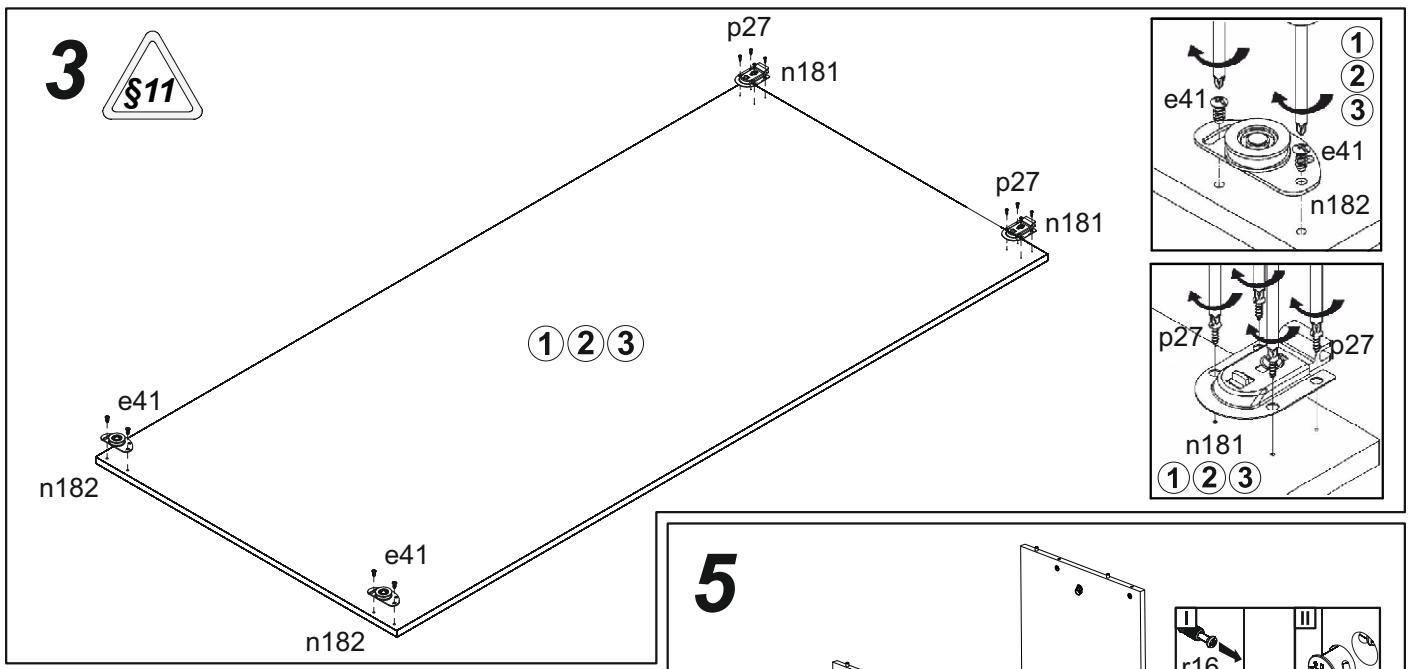
3
§11
p27
n181
p27
n181
1 2 3
e41
n182
e41
n182
1
2
3
e41
e41
n182
p27
p27
n181
1 2 3

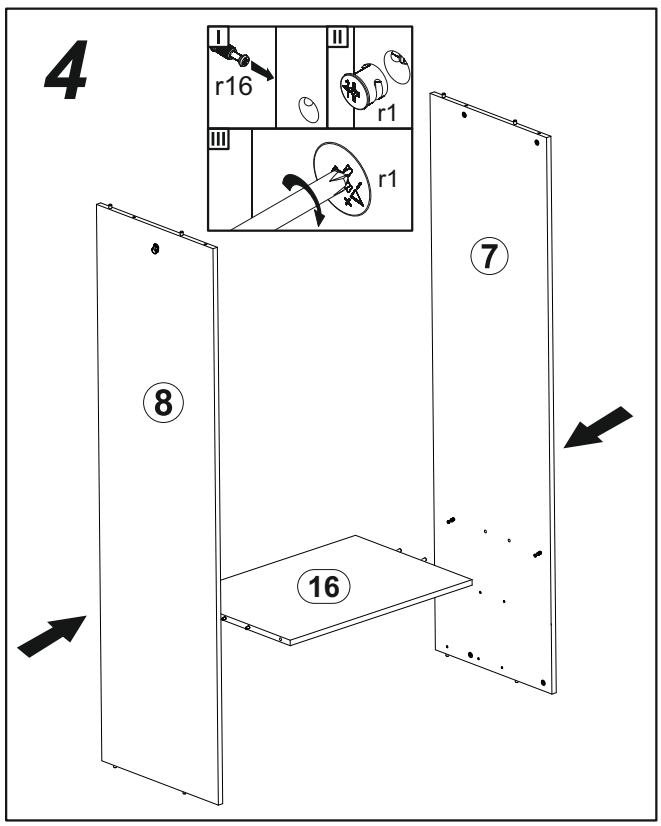
4
I
r16
II
r1
III
r1
7
8
16

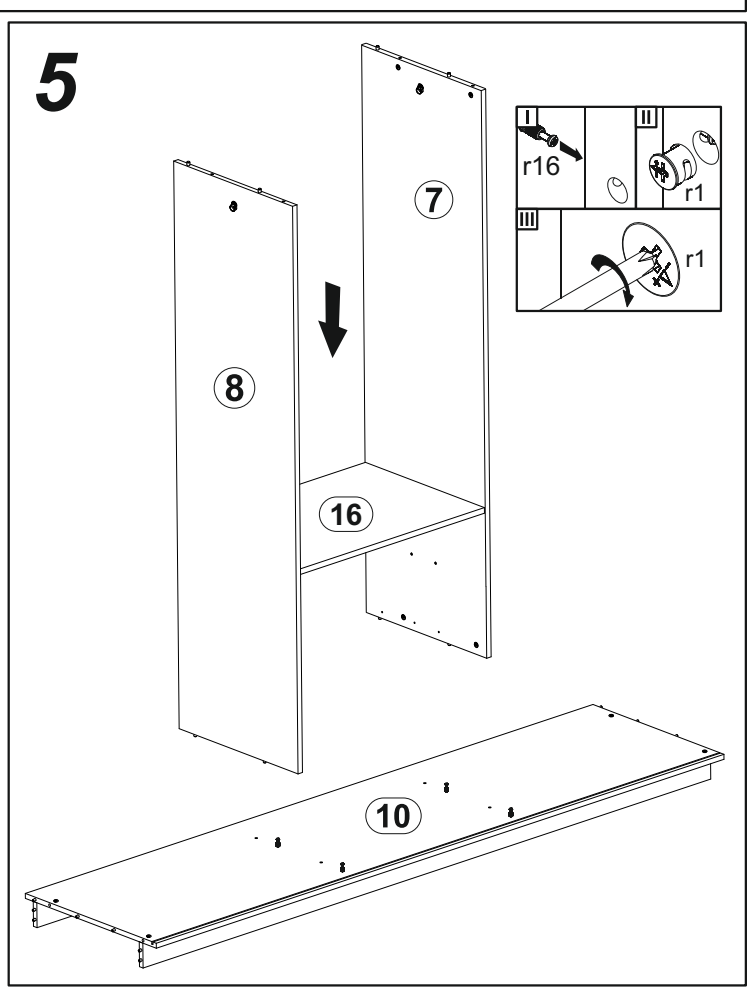
5
I
r16
II
r1
III
r1
7
8
16
10

6

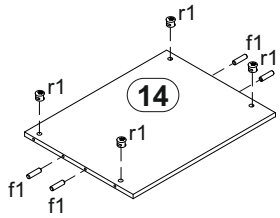
r1
f1
r1
r1
14
r1
f1
f1

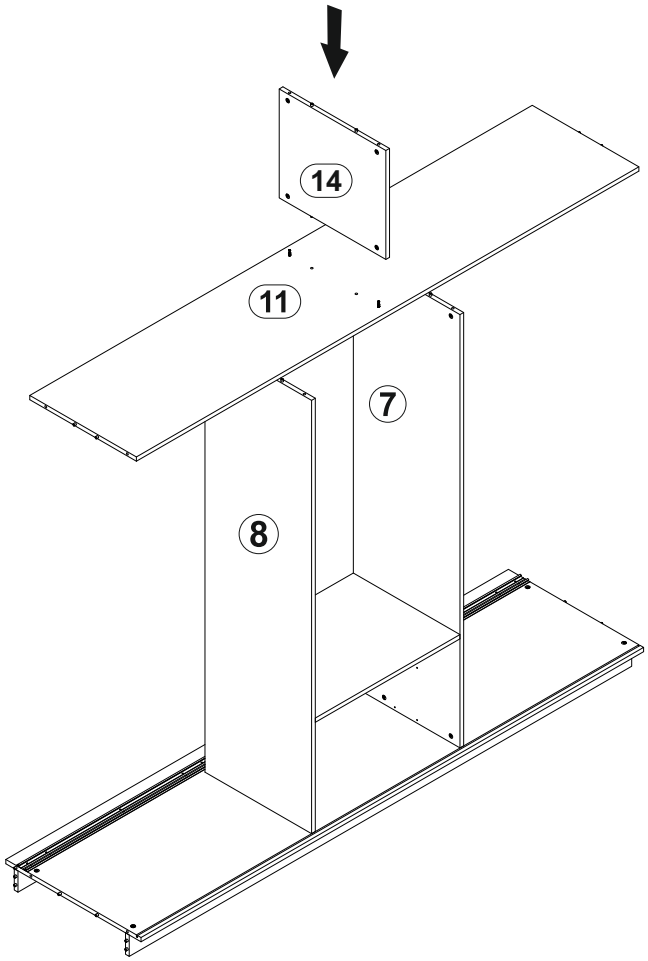
14
11
7
8

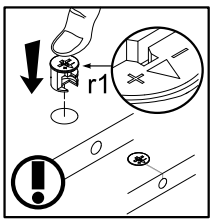
r1

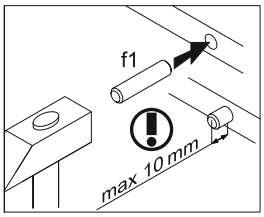
f1
max 10 mm

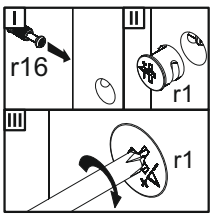
I
II
r16
r1
III
r1

7

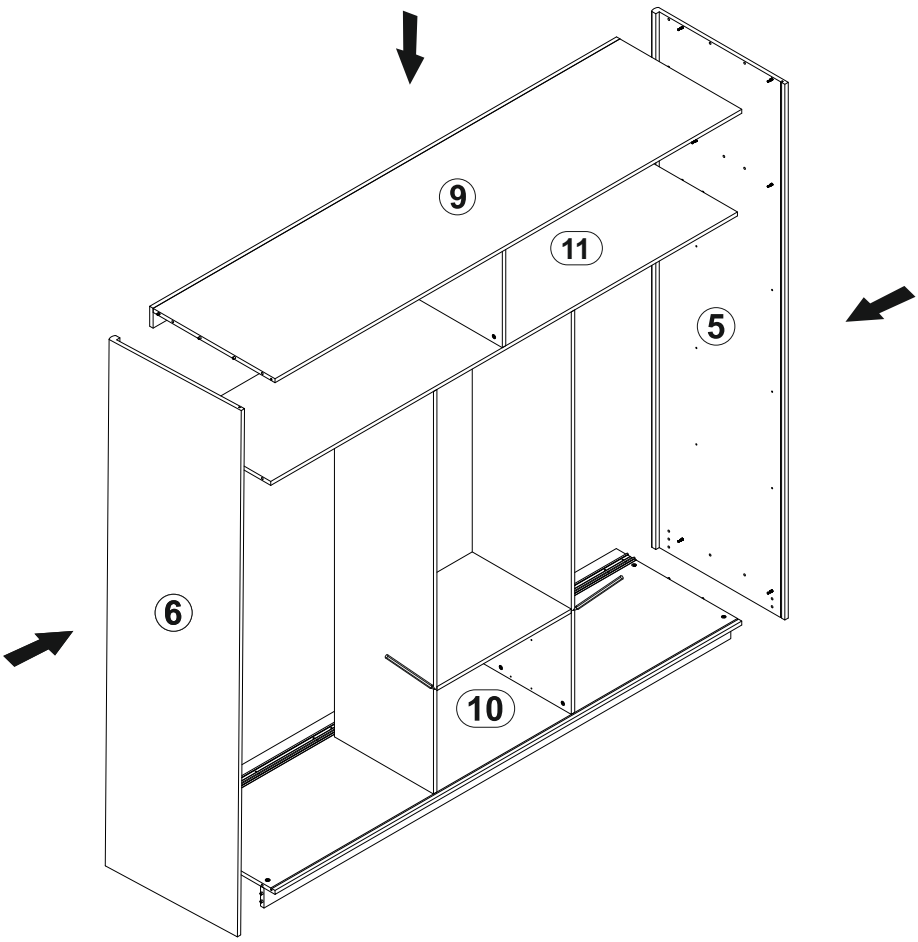
9
11
5
6
10

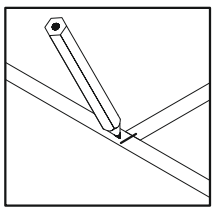

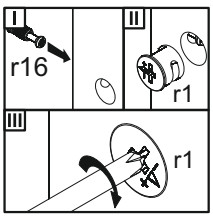
I
II
r16
r1
III
r1

8

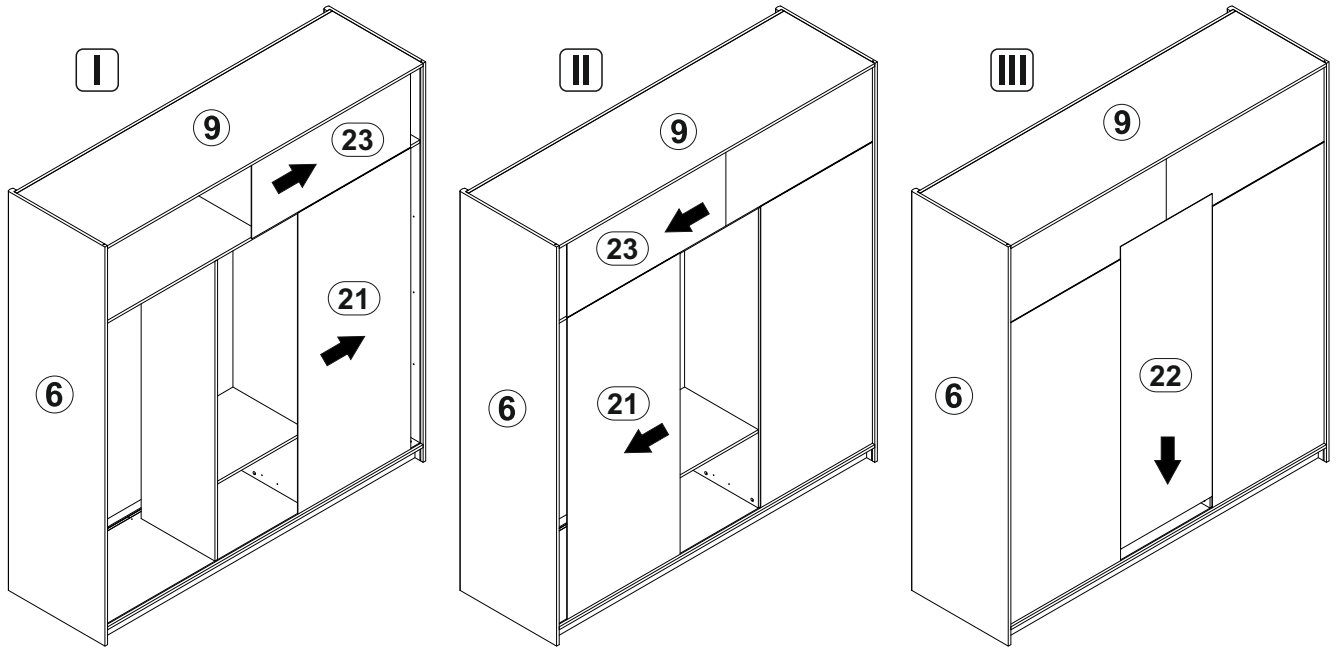
I
II
III
9
23
21
6
22

9

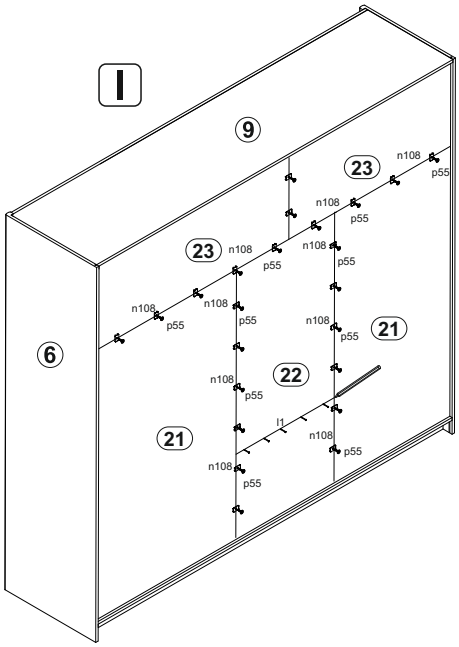
I
9
23
n108
p55
21
6
22
l1

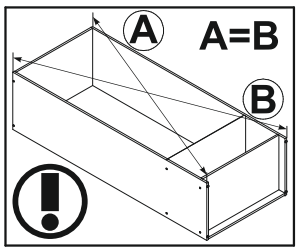
A
A=B
B

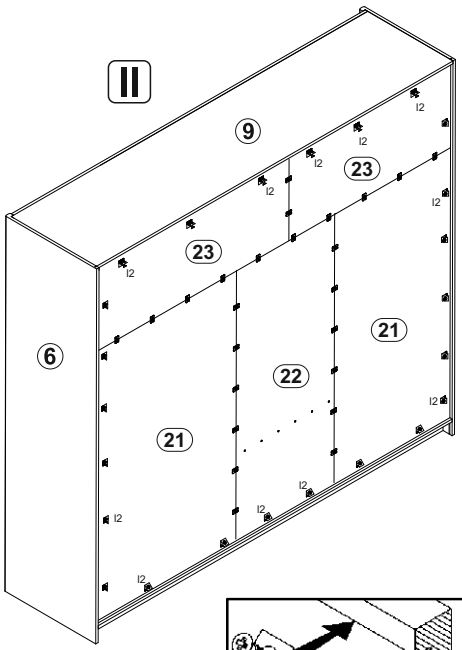
II
9
23
21
6
22
l2

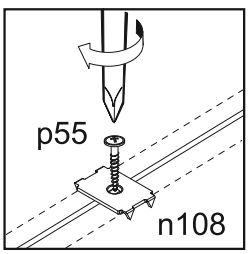
p55
n108

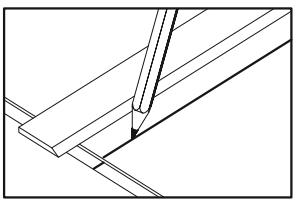

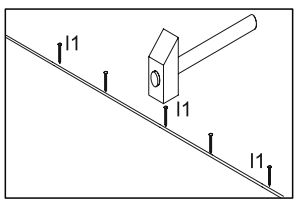
l1

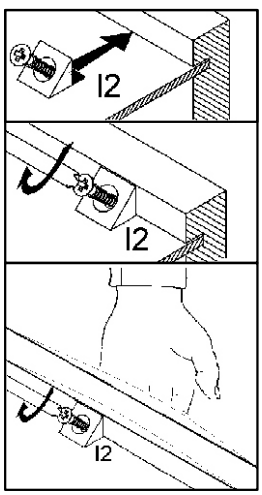
l2

10

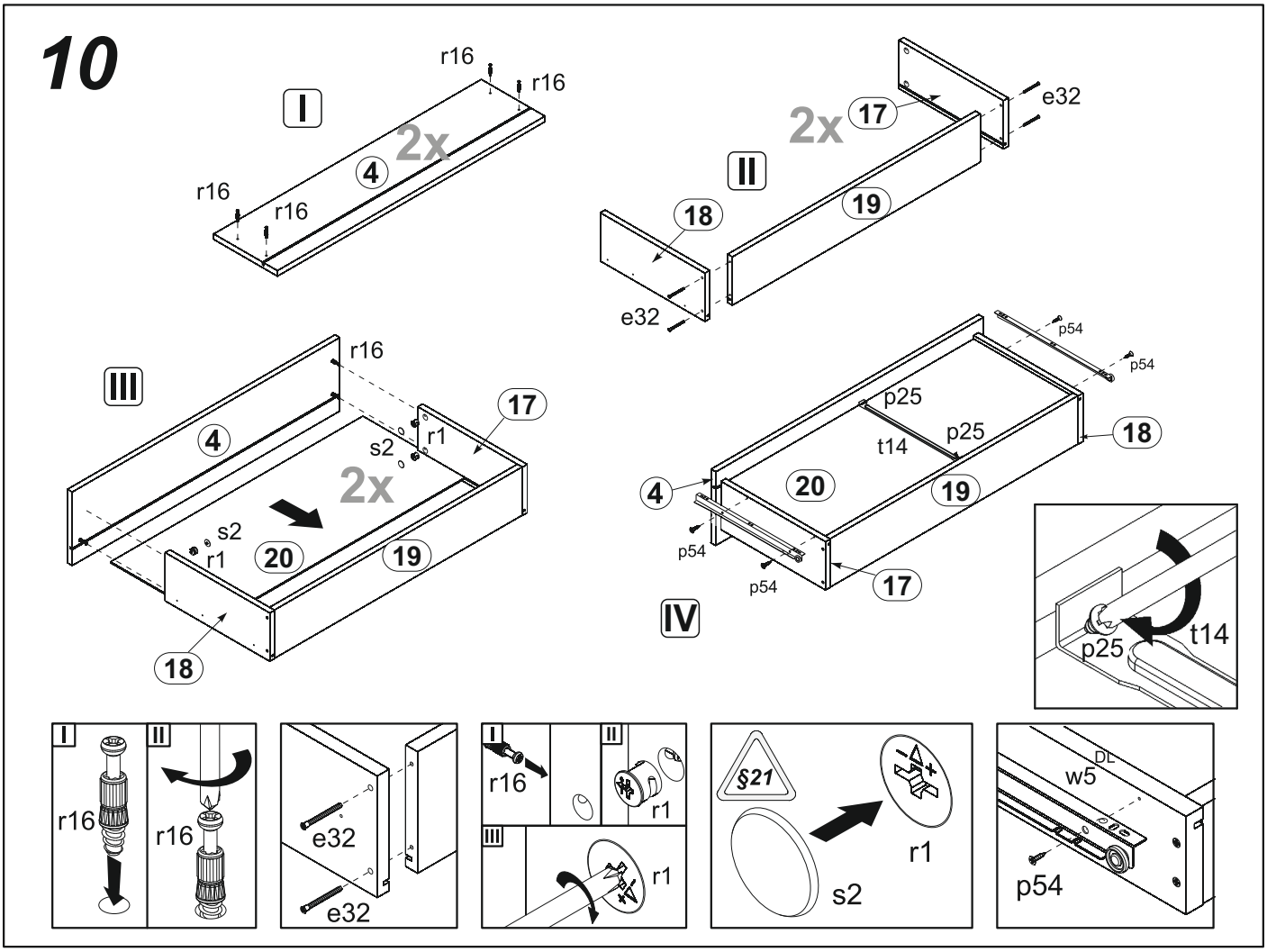
I
r16
r16
r16
r16
2x
4
II
2x
17
e32
18
19
e32
III
r16
4
17
s2
r1
2x
s2
r1
20
19
18
IV
p54
p54
p25
p25
t14
18
4
20
19
p54
p54
17
p25
t14
I
r16
II
r16
e32
e32
I
r16
II
r1
III
r1
§21
r1
s2
DL
w5
p54

11

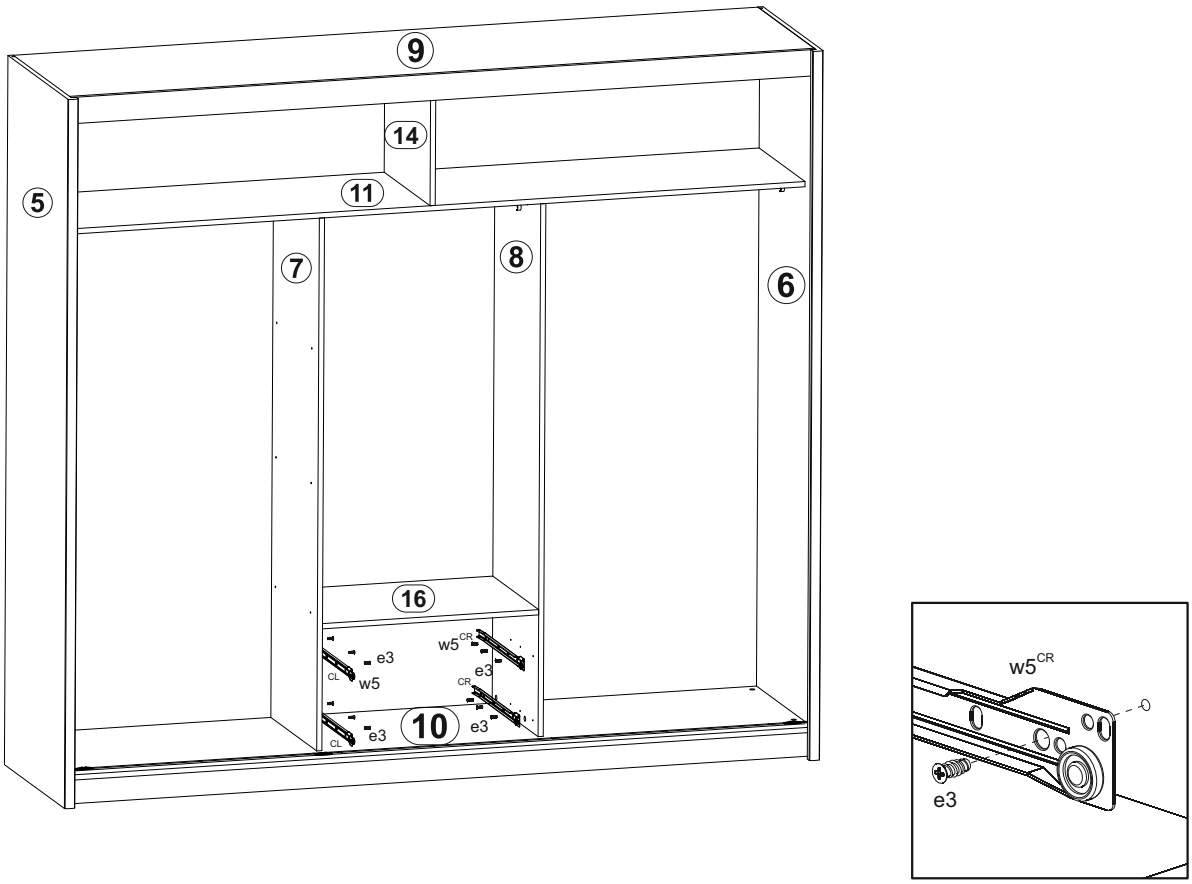
9
14
5
11
7
8
6
16
w5CR
e3
CL
w5
e3
CR
CL
e3
10
e3
w5CR
e3

12

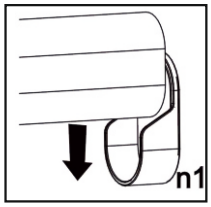
n1

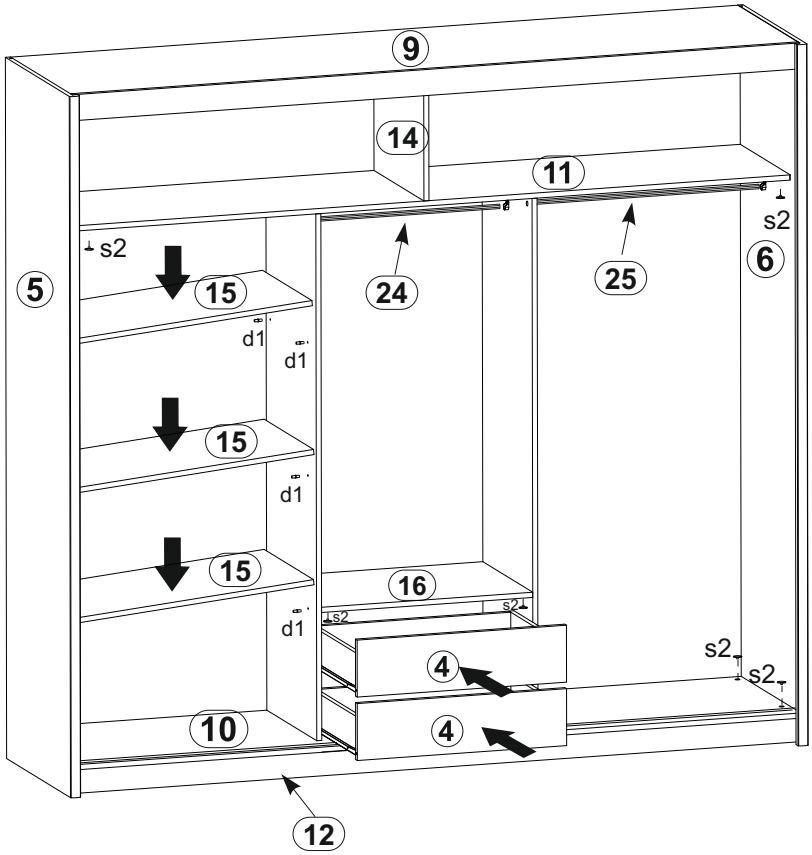
9
14
11
s2
s2
6
5
15
24
25
d1
d1
15
d1
15
16
s2
s2
d1
s2
s2
4
4
10
12

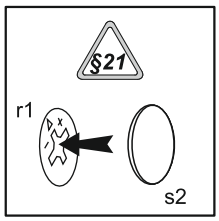
§21
r1
s2

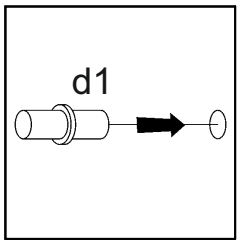
d1

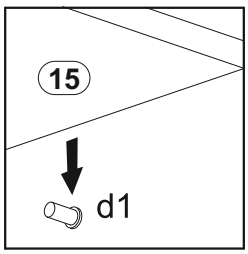
15
d1

13 §11

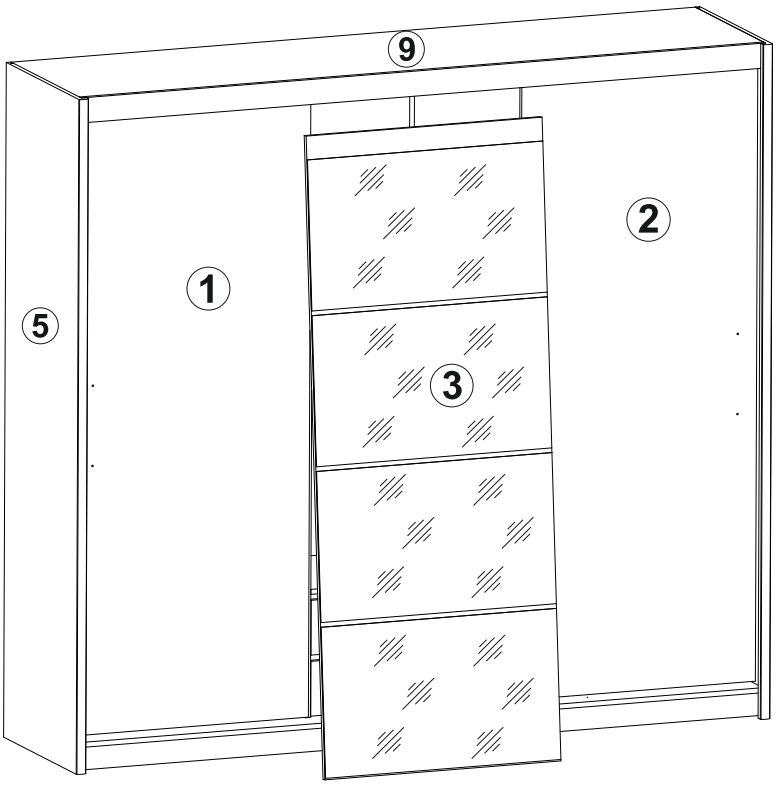
9
5
1
2
3

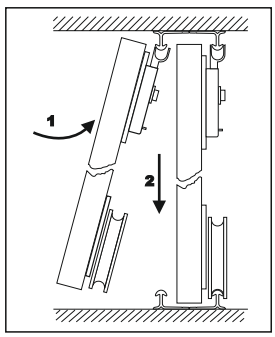
1
2

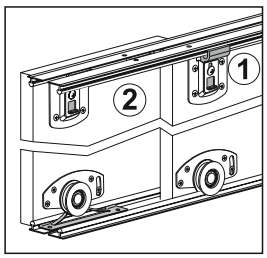
2
1

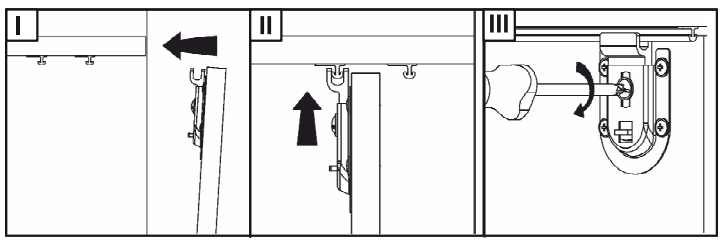
I
II
III

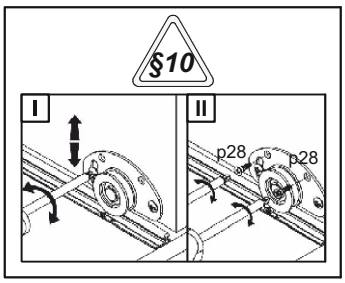
§10
I
II
p28
p28

14

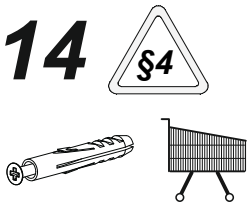
§4

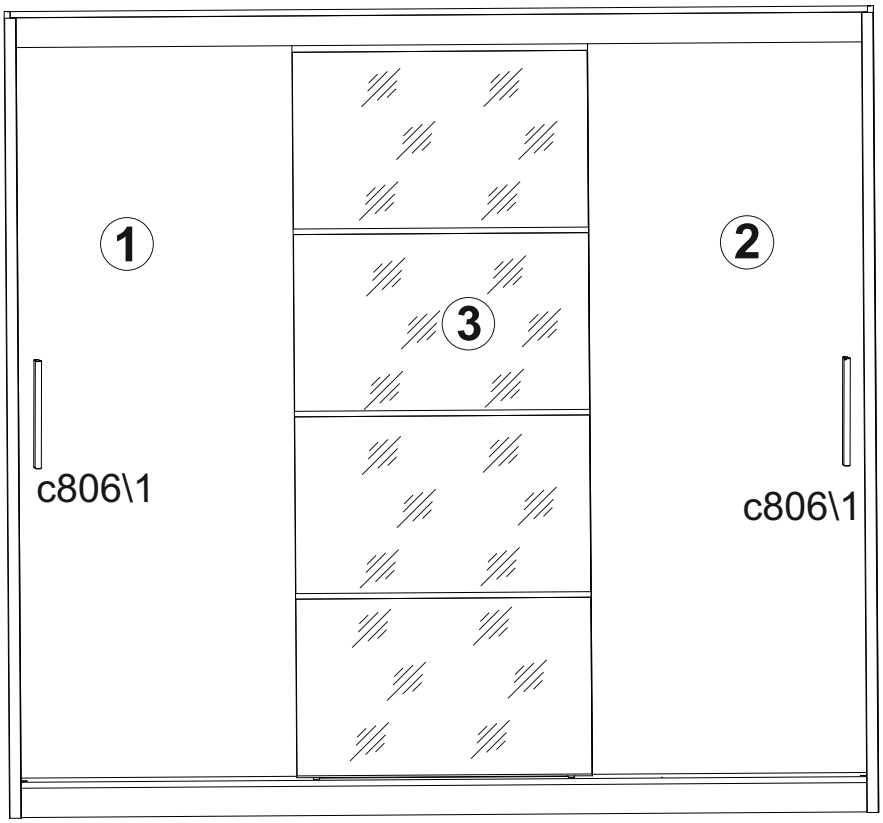
1
2
3
c806\1
c806\1

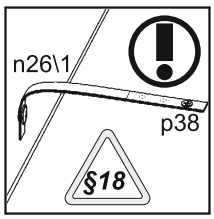
n26\1
p38
§18

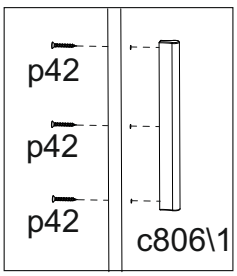
p42
p42
p42
c806\1

15

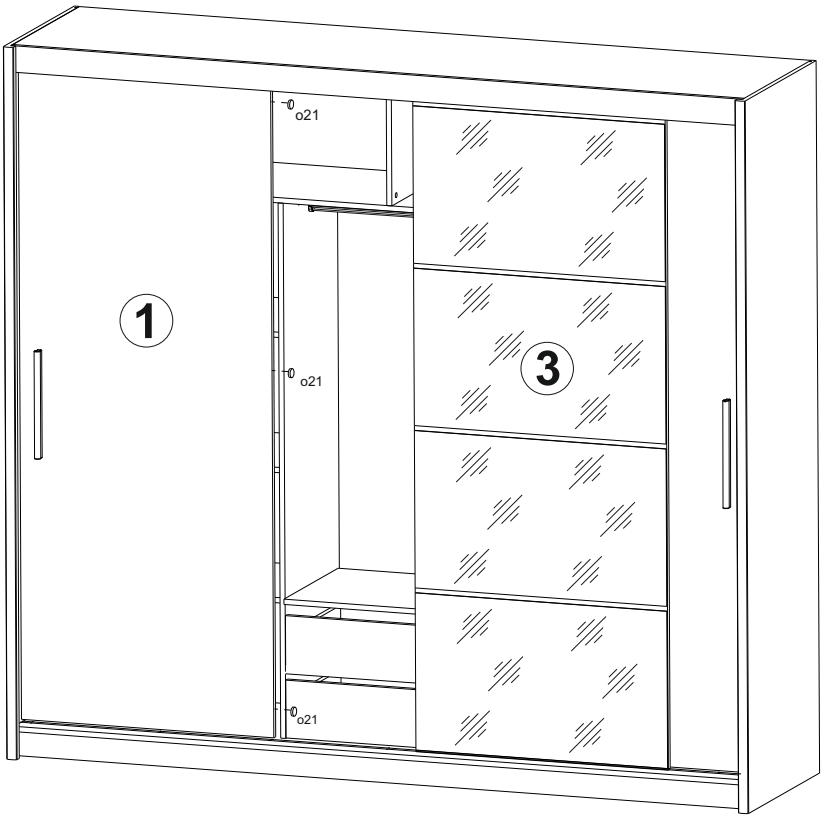
o21
1
o21
3
o21

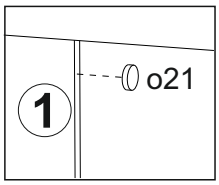
1
o21