Šatní skříň KALE OPEN 5

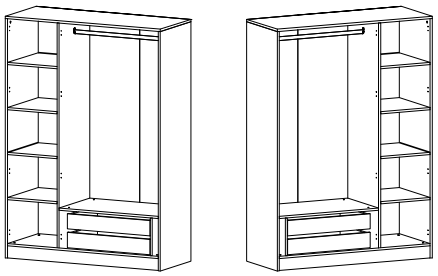



Vážený zákazníku,

Naše výrobky navrhujeme a vyrábíme tak, aby si je lidé oblíbili a měli z nich radost stejně jako my. Výrobek, který jste zakoupili, prošel před odesláním všemi druhy testů a kontrol.

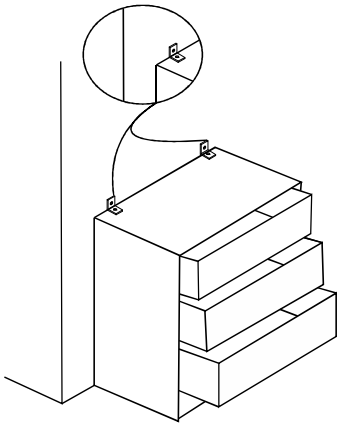

Pozor!
Použití nadměrné síly na nábytek může způsobit jeho převrácení.
To vám může způsobit finanční i zdravotní újmu.
Abyste této situaci předešli, použijte upevňovací prvky pro montáž na stěnu.



Před zahájením montáže zkontrolujte všechny díly a příslušenství podle seznamů. Pokud jste zakoupili více než jeden výrobek, nejprve dokončete montáž prvního výrobku, abyste předešli záměně. Teprve poté začněte s montáží dalšího výrobku.



Před zahájením montáže otřete všechny díly vlhkým hadříkem.
Tento postup postačí i pro běžné čištění.

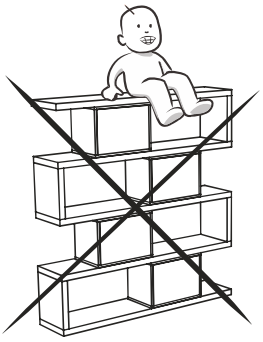

Nepoužívejte nábytek k jiným účelům, než ke kterým je určen. Máte-li v této věci jakékoli dotazy, kontaktujte nás.

Nevystavujte nábytek přímému působení nadměrného tepla, chladu a vlhkosti, protože by mohl být poškozen.

SEZNAM PŘÍSLUŠENSTVÍ

A23 Minifix M10 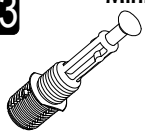 38x	A22 Minifix G18  38x	A06 18 mm  BYZ 28x	A04 KVLY 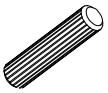 28x	A17 4x50 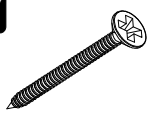 8x
C01 DM 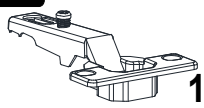 12x	C04 MA 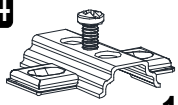 12x	R05 CRY 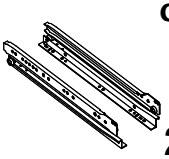 45 cm 2x	A24 FLNS 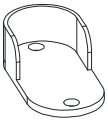 2x	A55 AB  856 mm 1x
V10 RFX 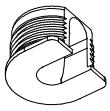 20x14 8x	V11 RFX VD 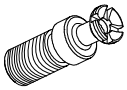 5x13 8x	A18 3,5x18  68x	A48 AC 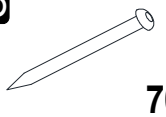 70x	A65 RP 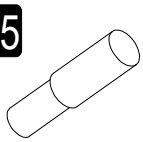 12x
A64 "H"ARKLK CTS 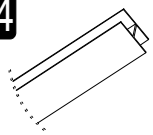 1x				

M.M.01.03.48.05253
Minar Kale 6 Kapaklı 2 Aynalı 4
Ç Dolap Ve Yüklük Beyaz Antrasit
255CM

Montaj talimatını indirmek için tıklayın

KALE 3		190 LIK		210 LUK		
3	1	1880	520	2080	520	18
4	1	1880	520	2080	520	18
17	1	1800	455	2000	455	3
18	2	1800	443	2000	443	3
5	1	864	520	864	520	18
7	1	1766	520	1966	520	18
8	1	432	520	432	520	18
9	3	432	520	432	520	18
10	1	296	520	296	520	18
11	1	296	520	296	520	18
16	2	698	456	698	456	3
1	1	1350	520	1350	520	18
2	1	1314	520	1314	520	18
6	2	1314	96	1314	96	18
12	2	720	120	720	120	18
13	2	450	96	450	96	18
14	2	450	96	450	96	18
15	2	662	96	662	96	18
19	2	466	96	466	96	18

CELKOVÝ POHLED

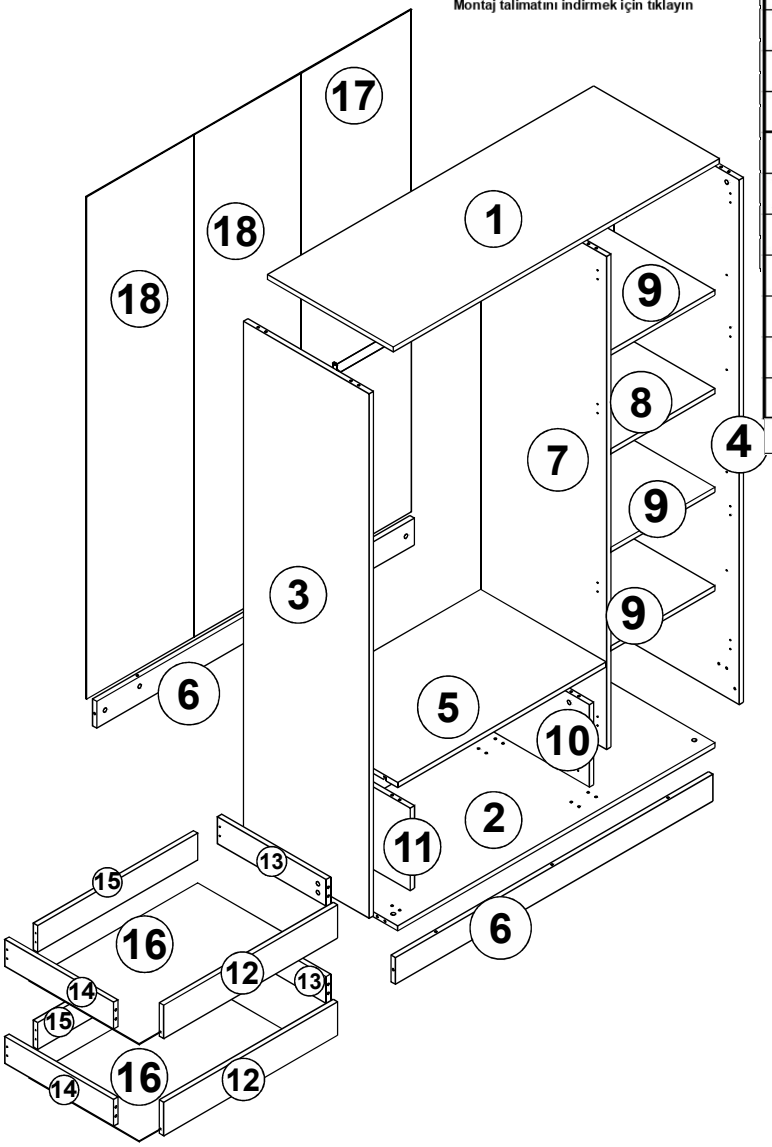

V1

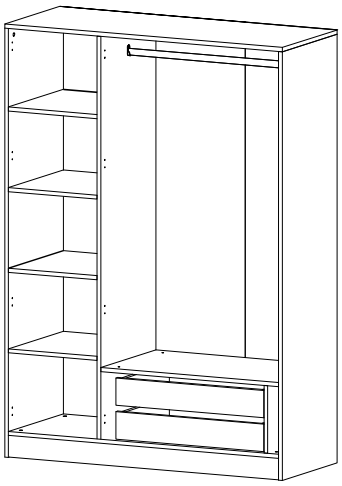

V2

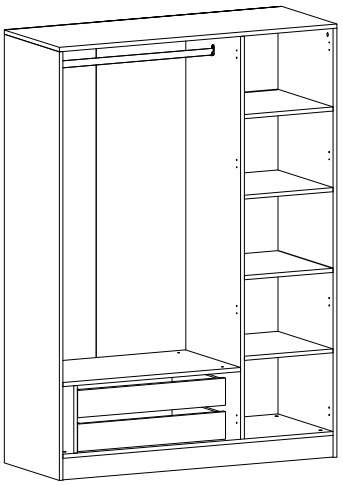

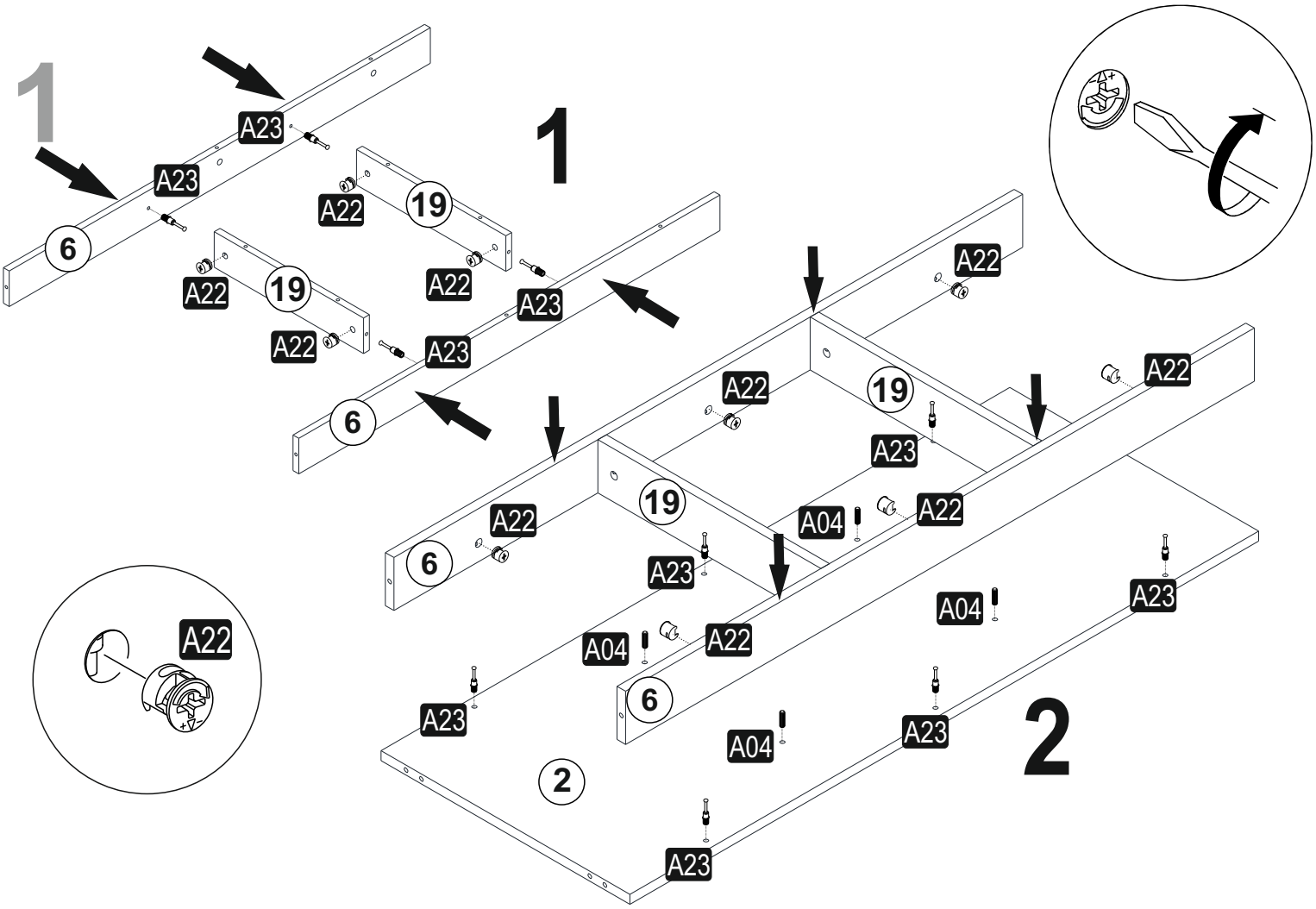
1
A23
A23
6
A22
19
A22
19
A22
A23
A23
6
1
A22
A22
19
A22
A23
19
A22
A04
A22
6
A23
A04
A23
A04
A22
A23
6
A04
A23
2
2
A23
A22

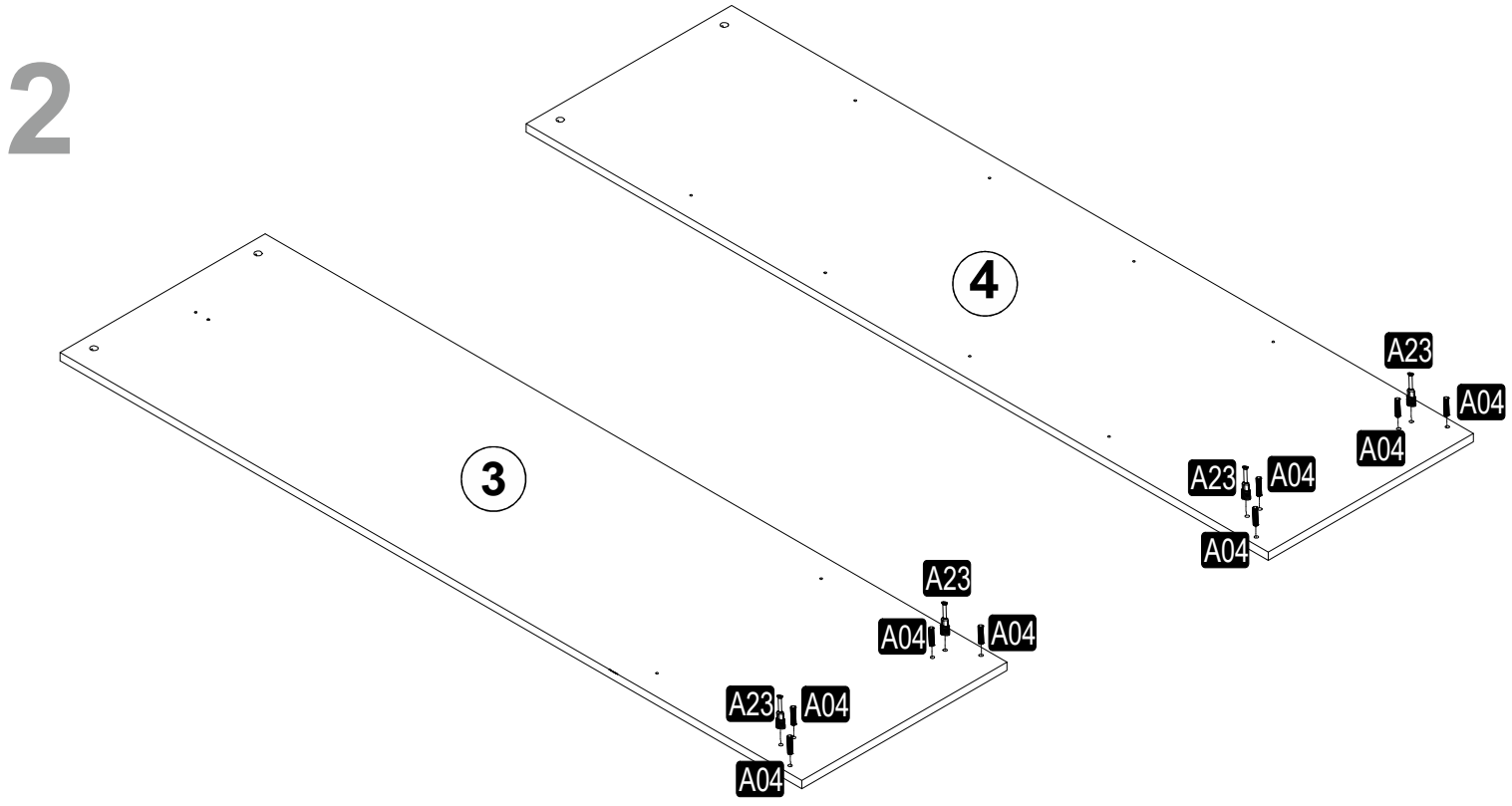
2
4
A23
A04
A04
A23
A04
A04
3
A23
A04
A04
A23
A04
A04

3

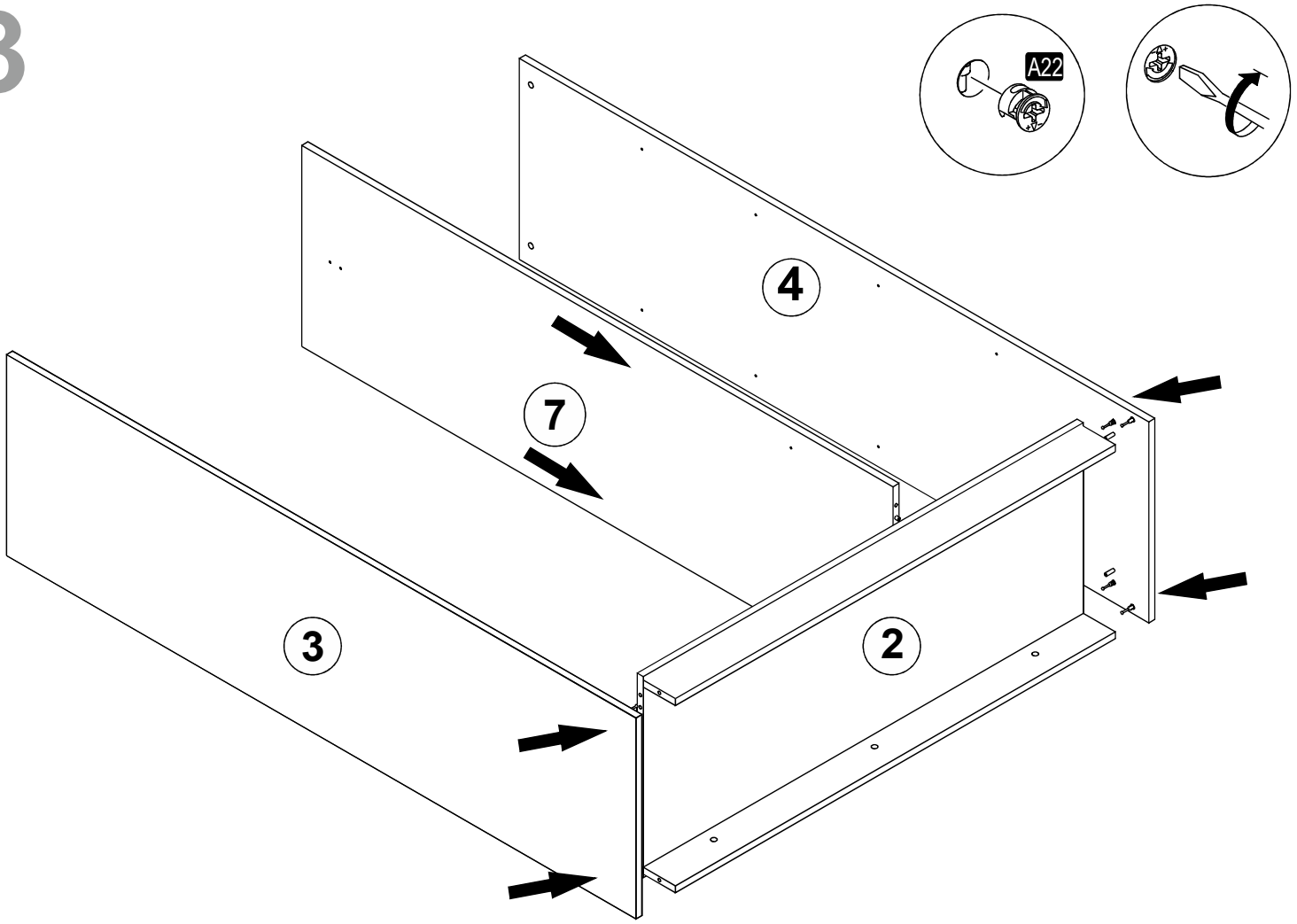

4

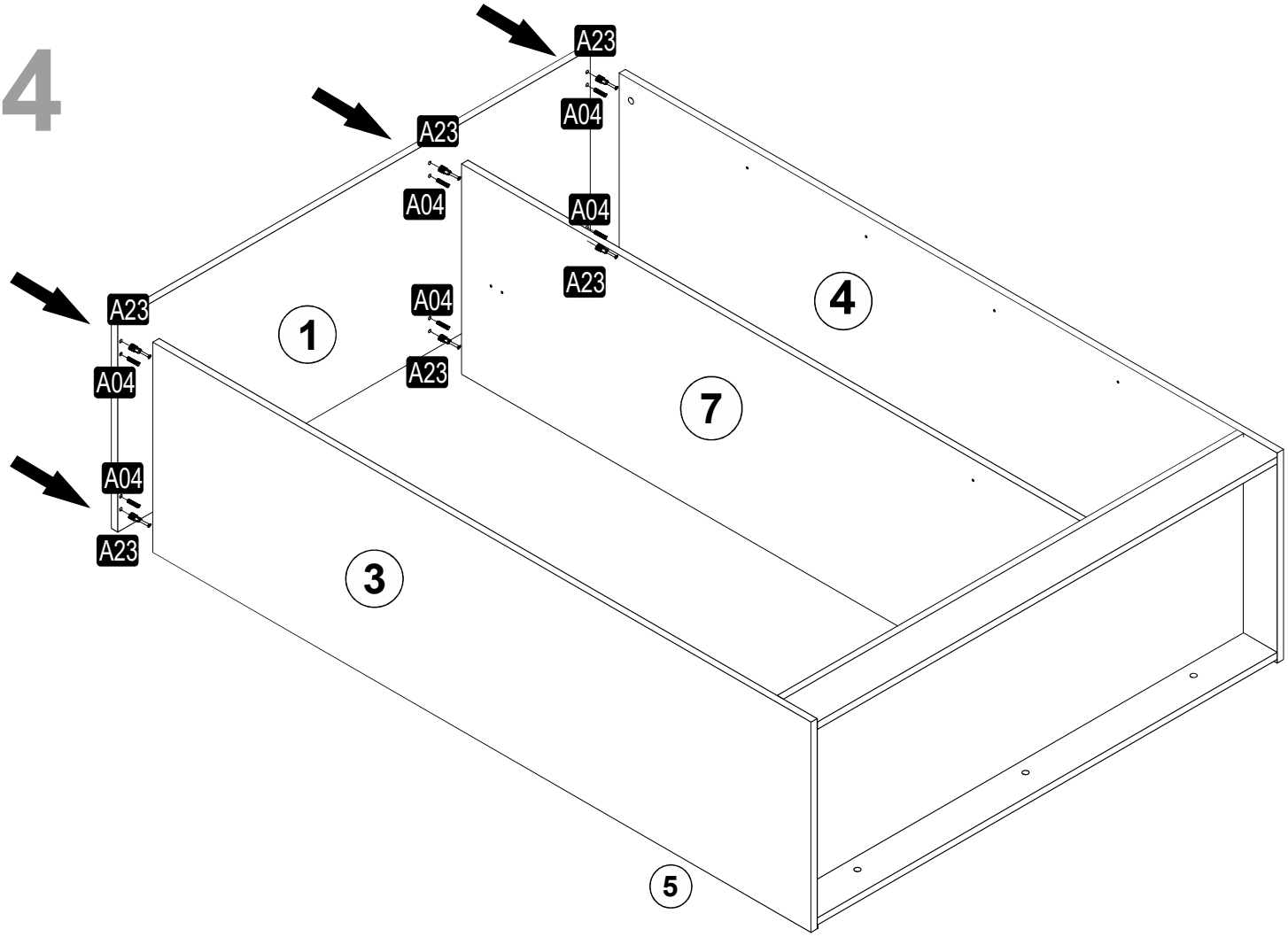

5

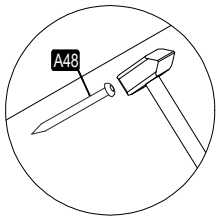
A48

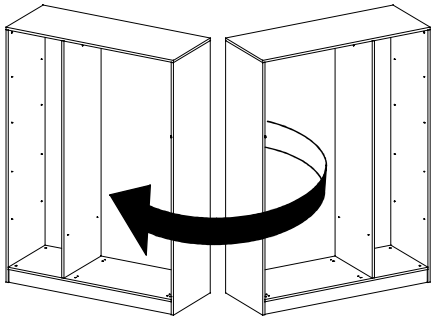

V1

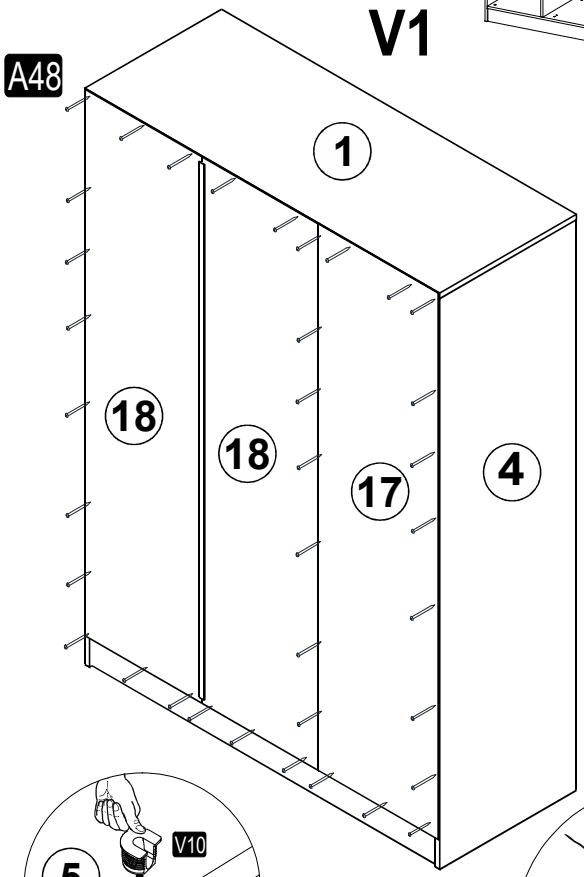
A48
1
18
18
17
4

V2

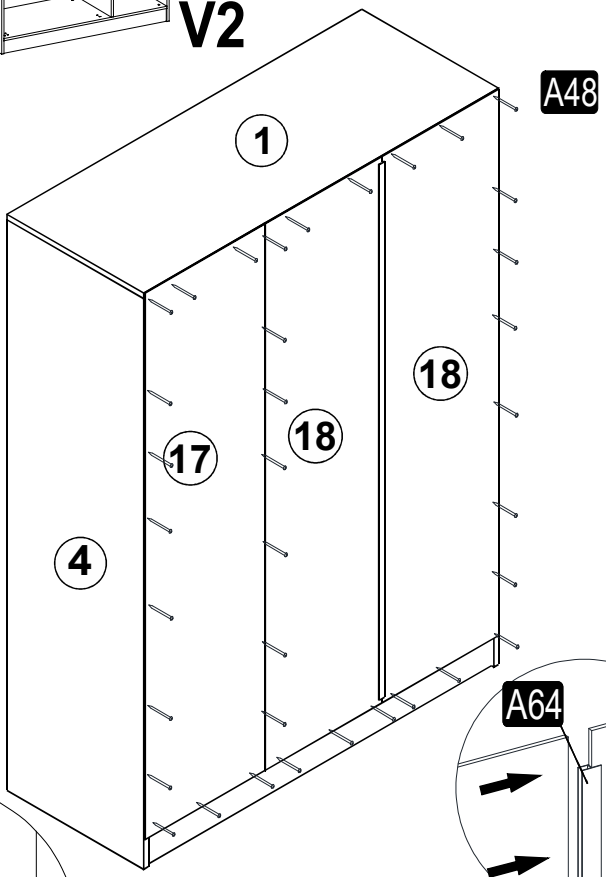
A48
1
18
17
18
4

6

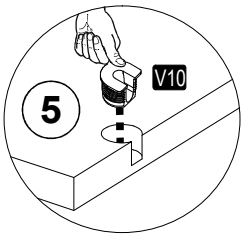
V10
5

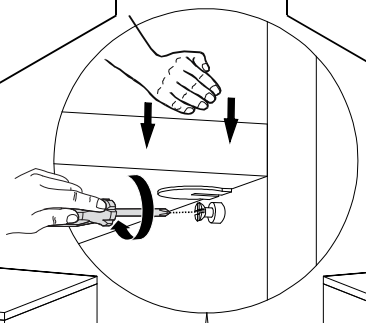

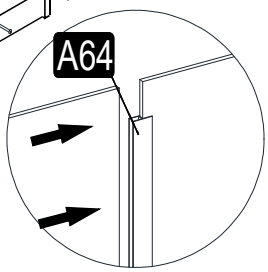
A64

V1

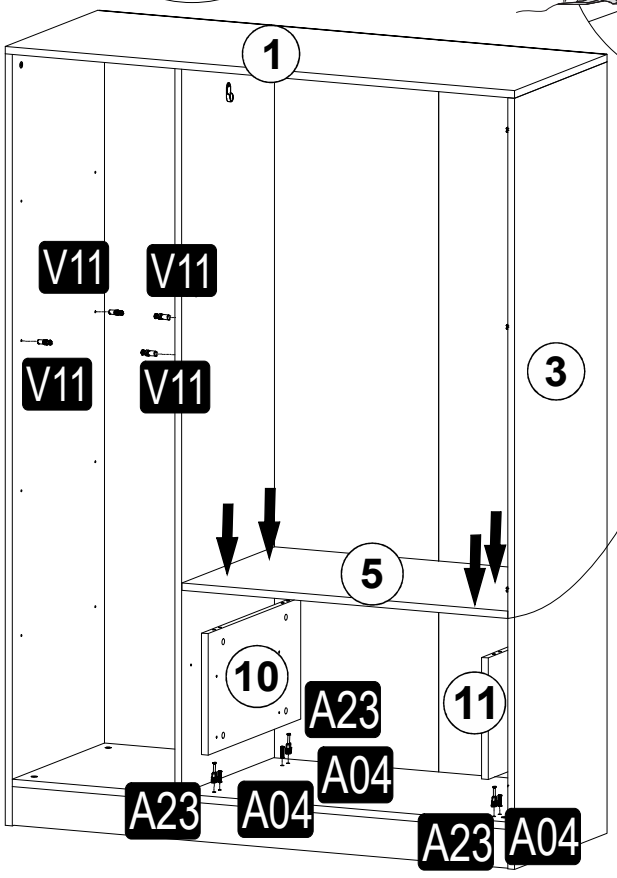
1
V11
V11
V11
V11
3
5
10
11
A23
A04
A23
A04
A23
A04

V2

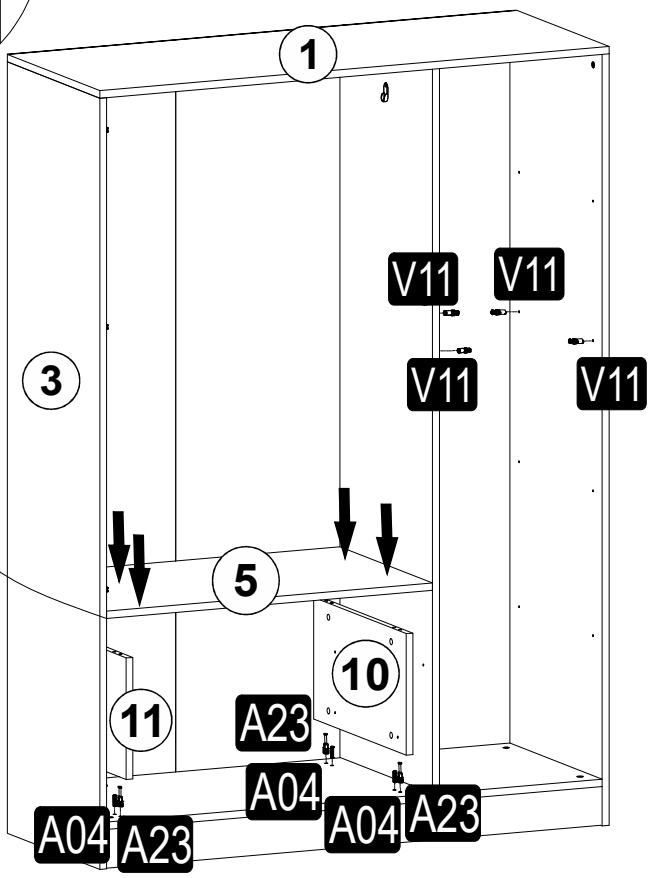
1
V11
V11
V11
V11
3
5
10
11
A23
A04
A04
A04
A23

7

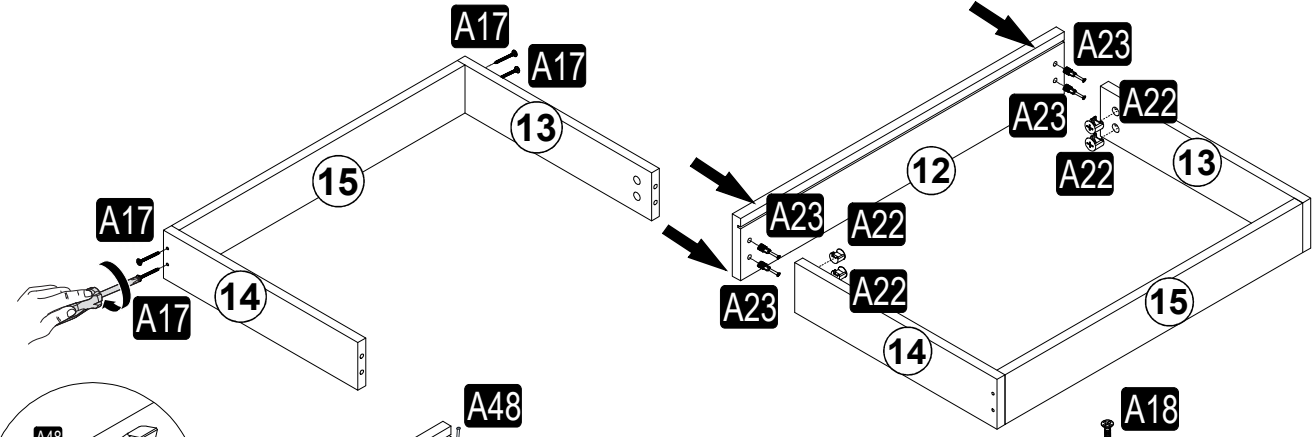
A17
A17
13
15
A17
14
A17
A23
A23
A22
12
A22
13
A23
A22
A22
A23
15
14

8

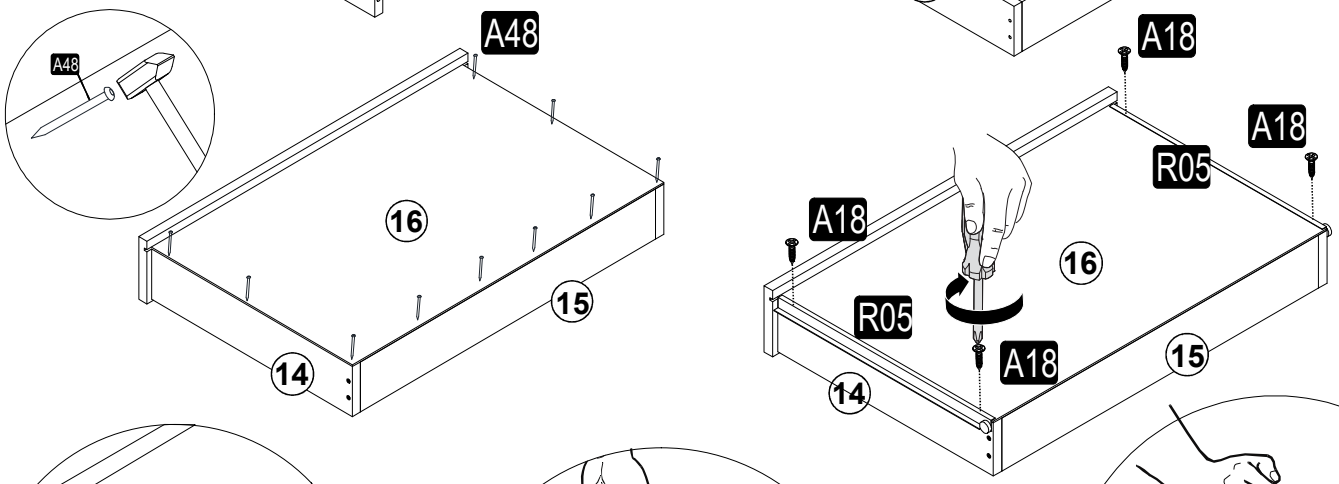
A48
A48
16
15
14
A18
A18
R05
A18
16
R05
A18
15
14

9

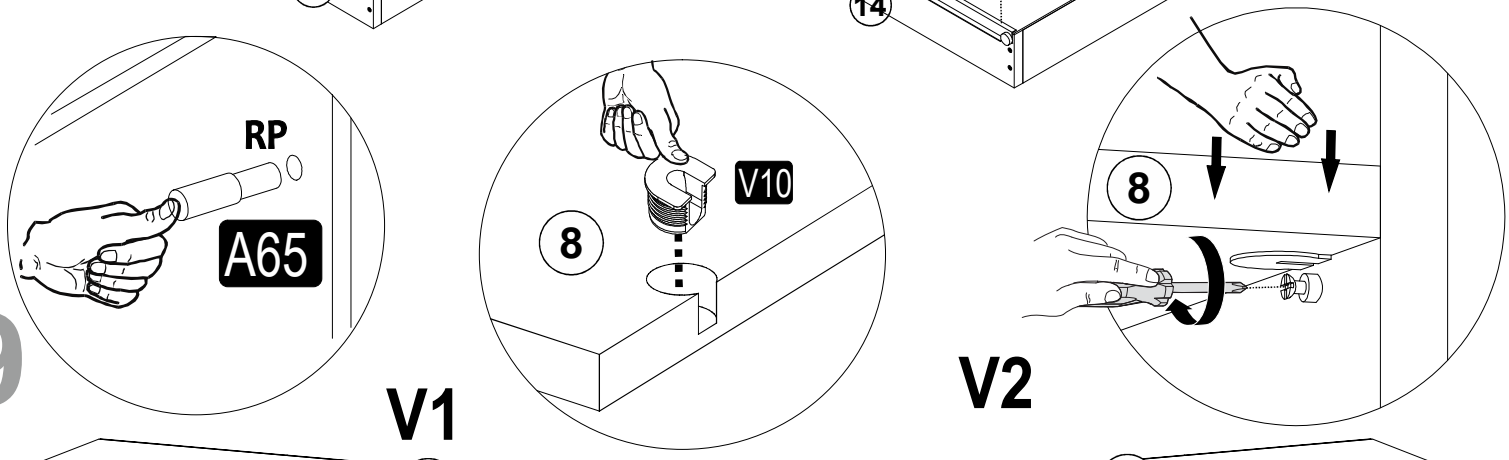
RP
A65
V10
8
8

V1

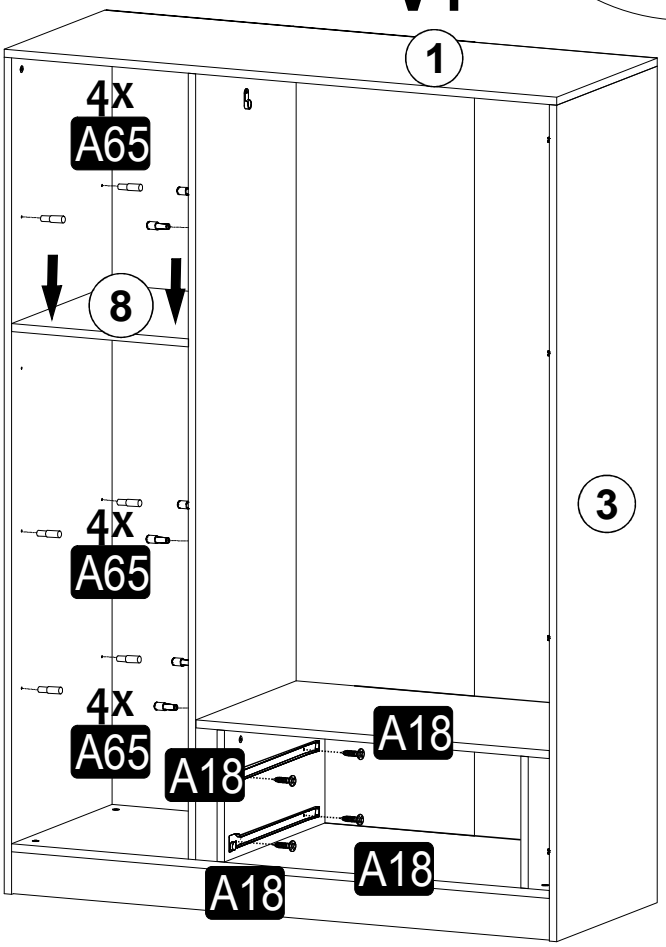
1
4x
A65
8
3
4x
A65
4x
A65
A18
A18
A18
A18

V2

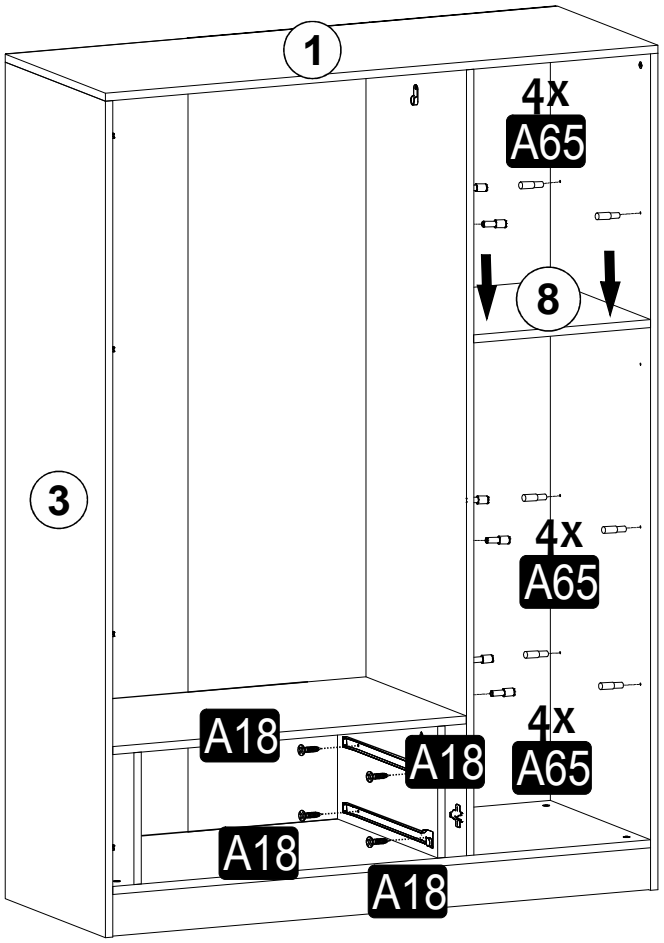
1
4x
A65
8
3
4x
A65
A18
A18
4x
A65
A18
A18

10

V1

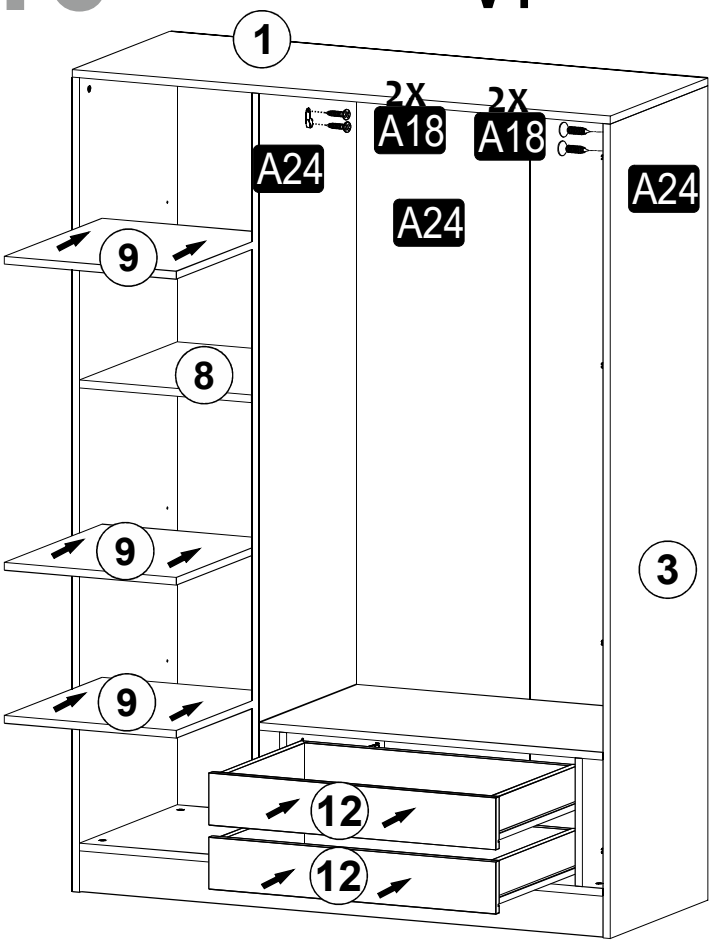
1
2x
A18
2x
A18
A24
A24
A24
9
8
9
9
3
12
12

V2

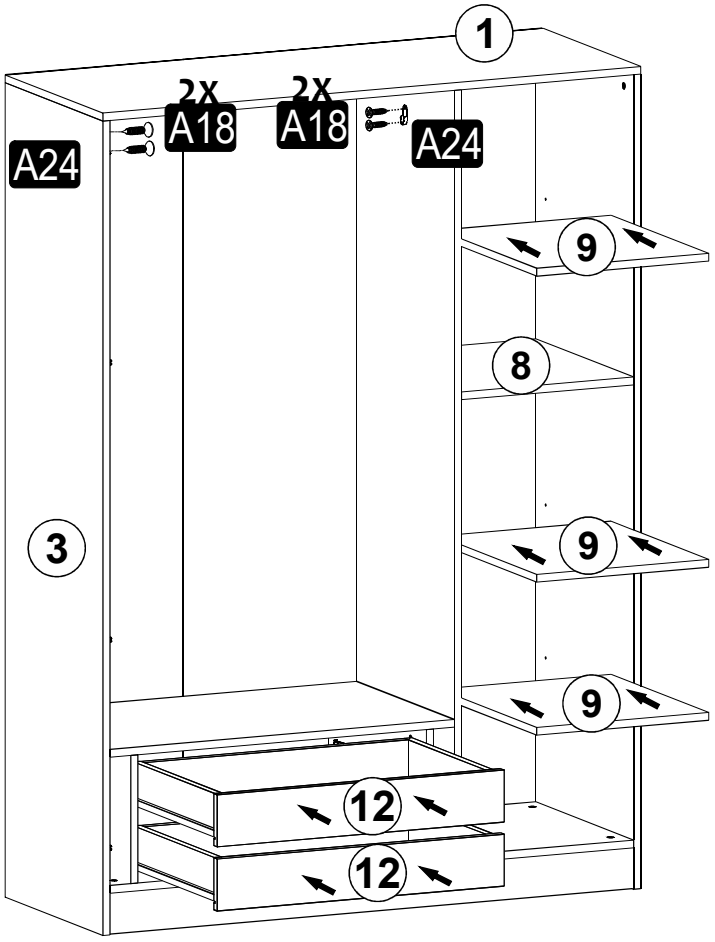
1
2x
A18
2x
A18
A24
A24
A24
9
8
9
9
3
12
12

11

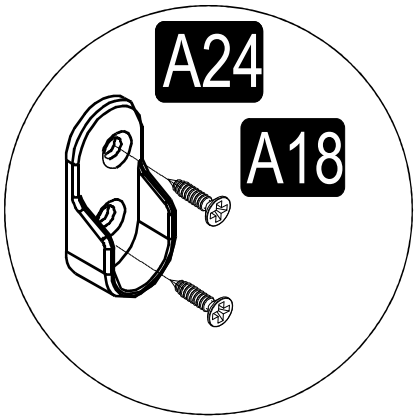
A24
A18

A18
A18
C01
A18
V22
V22
A18
A18
C01
A18
A18
C01
K21
A18
A18

12

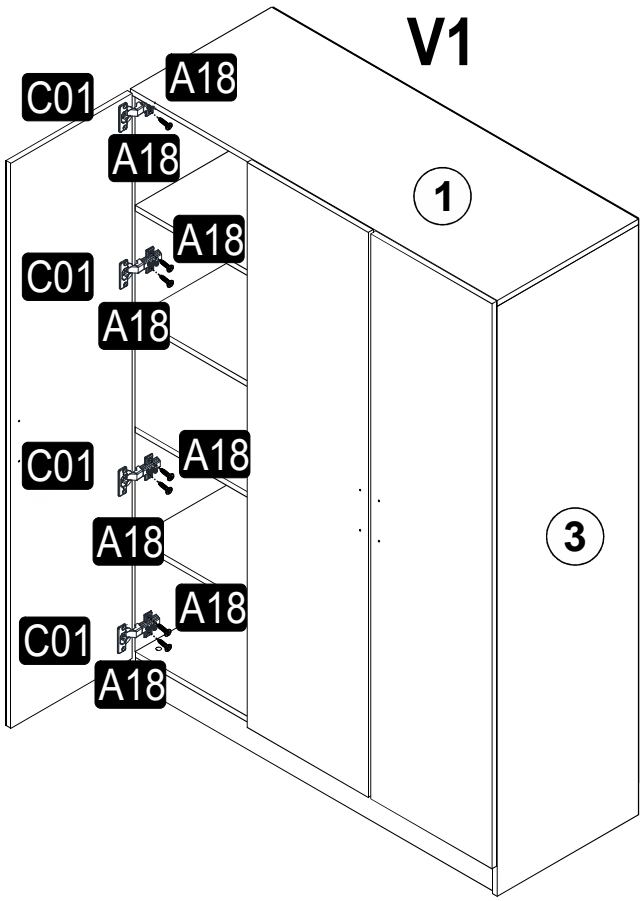
V1
C01
A18
A18
A18
C01
A18
C01
A18
A18
C01
A18
C01
A18
1
3

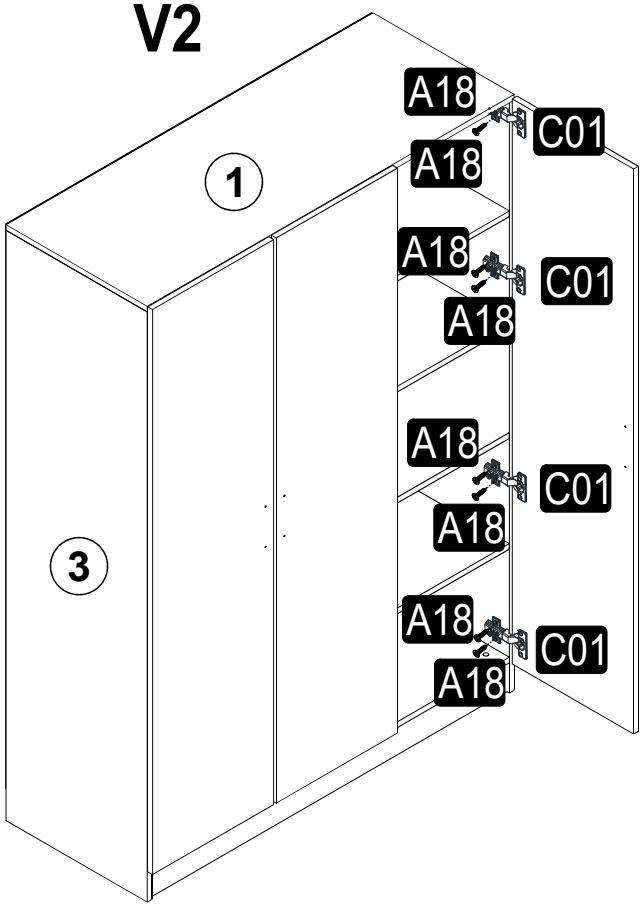
V2
A18
C01
A18
A18
C01
A18
A18
C01
A18
A18
C01
A18
1
3

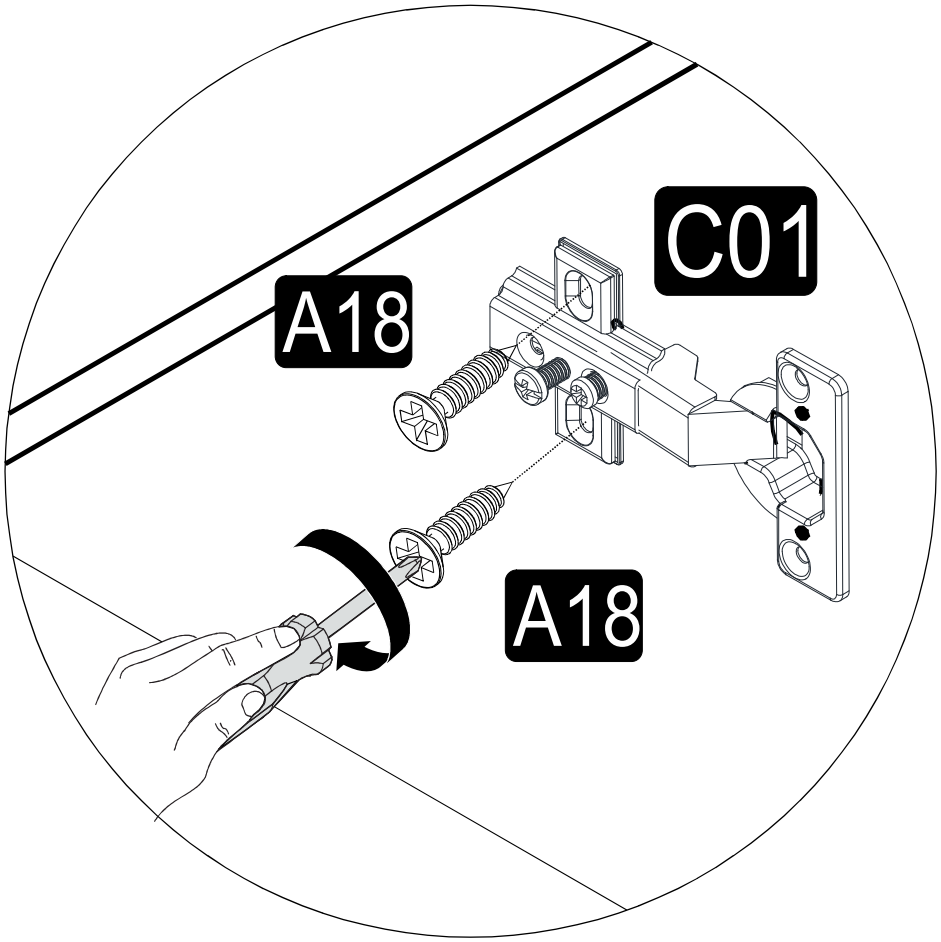
C01
A18
A18