Návod k obsluze

Stůl „Java"

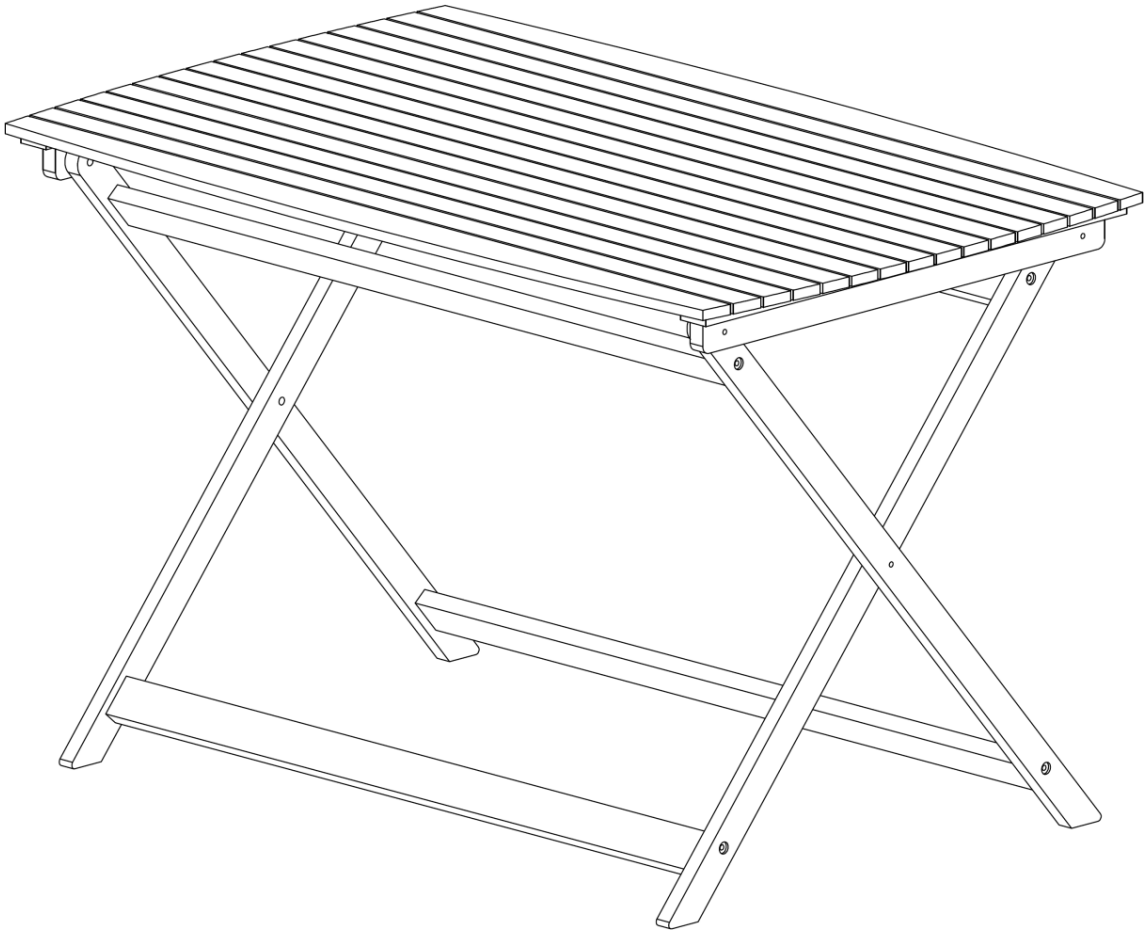

Číslo výrobku: 49 810 005
Model: 90 625

Obecné informace

Návod k obsluze si přečtěte a uchovejte

Tento návod k obsluze je součástí stolu (dále jen „výrobek"). Obsahuje důležité informace pro zacházení.
Pečlivě si přečtěte návod k obsluze, než budete produkt používat. Nedodržení tohoto návodu k obsluze může vést ke zranění nebo poškození výrobku.
Návod k obsluze vychází z norem a předpisů platných v Evropské unii. V zahraničí dodržujte také pokyny a zákony dané země.
Návod k obsluze si uschovejte pro další použití. Pokud výrobek předáte třetí osobě, nezapomeňte k němu přiložit tento návod k obsluze.

Zamýšlené použití

Produkt je určen pouze pro soukromé použití a není vhodný pro komerční použití.
Výrobek používejte pouze tak, jak je popsáno v tomto návodu k obsluze. Jakékoli jiné použití je považováno za nesprávné a může vést k poškození majetku nebo dokonce ke zranění osob. Výrobek není dětská hračka.
Výrobce ani prodejce nenesou žádnou odpovědnost za škody způsobené nesprávným nebo chybným používáním.

Bezpečnost

Vysvětlivky k upozornění

V tomto návodu k obsluze, na výrobku nebo na obalu jsou použity následující symboly a výstražné symboly.

UPOZORNĚNÍ!

Tento výstražný symbol/slovo označuje nebezpečí se střední mírou rizika, které může způsobit smrtelné nebo vážné zranění, pokud mu nezabráníte.

POZOR!

Tento výstražný symbol/slovo označuje nebezpečí s nízkou mírou rizika, které může způsobit lehké nebo středně vážné zranění, pokud mu nezabráníte.

UPOZORNĚNÍ!

Toto signální slovo varuje před možnými věcnými škodami.

Bezpečnostní pokyny

VAROVÁNÍ!

Hrozí nebezpečí udušení!

- Při rozbalování jednotlivých dílů udržujte malé děti v dostatečné vzdálenosti. Součástí balení jsou drobné díly (např. šrouby a kování), které by mohly být spolknuty.

POZOR!

Nebezpečí v důsledku překlopení těžkých dílů!

- Těžké díly je třeba uložit na bezpečné místo.
- Stabilita výrobku je zaručena pouze v případě používání dle určení.
- Výrobek lze používat k určenému účelu až po jeho úplném sestavení.
- Při nesprávném použití výrobku - například jako stupínku - hrozí vysoké riziko poranění.
- Z důvodů rizika poranění si osoby nesmí sedat na desku stolu.
- Při používání této funkce může dojít k pádu předmětů položených na stole. I zde hrozí nebezpečí poranění.

POZOR!

Nebezpečí zhmoždění!

- Upozorňujeme, že hrozí další nebezpečí zranění v případě nesprávného používání prodloužení desky stolu.

UPOZORNĚNÍ!

- Výrobek sestavujte za asistence nejméně jedné další osoby, abyste byli při montáži schopni bezpečně přidržovat těžké části.
- Pravidelně kontrolujte pevnost všech spojů a šroubů, protože může dojít (v závislosti na používání) k jejich uvolnění.
- NEPOUŽÍVEJTE výrobek, pokud na něm zjistíte poškození, a obraťte se na zákaznický servis.

Montáž

Součásti

Obrázek	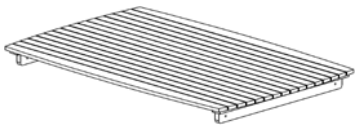				
Díl: Č.:	Deska stolu A	Noha stolu BL	Noha stolu BR	Noha stolu CL	Noha stolu CR
Množství:	1 ks.	1 ks.	1 ks.	1 ks.	1 ks.

Obrázek	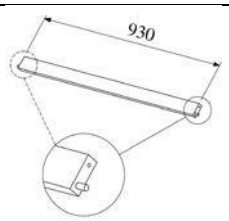	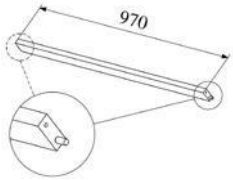	 M6x35	 M6	 M6x55
Díl: Č.:	Kolmé spojení D	Kolmé spojení E	Šroub 1	Pouzdro 2	Šroub 3
Množství:	2 ks.	2 ks.	4 ks.	6 ks.	2 ks.

Obrázek	 M6x50	 4 mm
Díl: Č.:	Šroub 4	Inbusový klíč 5
Množství:	8 ks.	1 ks.

Montážní kroky

- Opatrně vybalte všechny díly a položte je na vhodnou podložku (např. koberec nebo deku), aby nedošlo k poškození povrchu.
- Podle seznamu dílů v montážním návodu a kapitole Součásti zkontrolujte, zda jsou díly kompletní.
- Výrobek sestavte podle obrázků uvedených v montážním návodu (viz kroky 1 - 3) a výrobek pak otočte za pomoci alespoň jedná další osoby.
- Na závěr zkontrolujte, zda byl výrobek správně sestaven a zda byly všechny šroubové spoje dotaženy. Postavený výrobek se nesmí pohybovat.

Schritt: 1

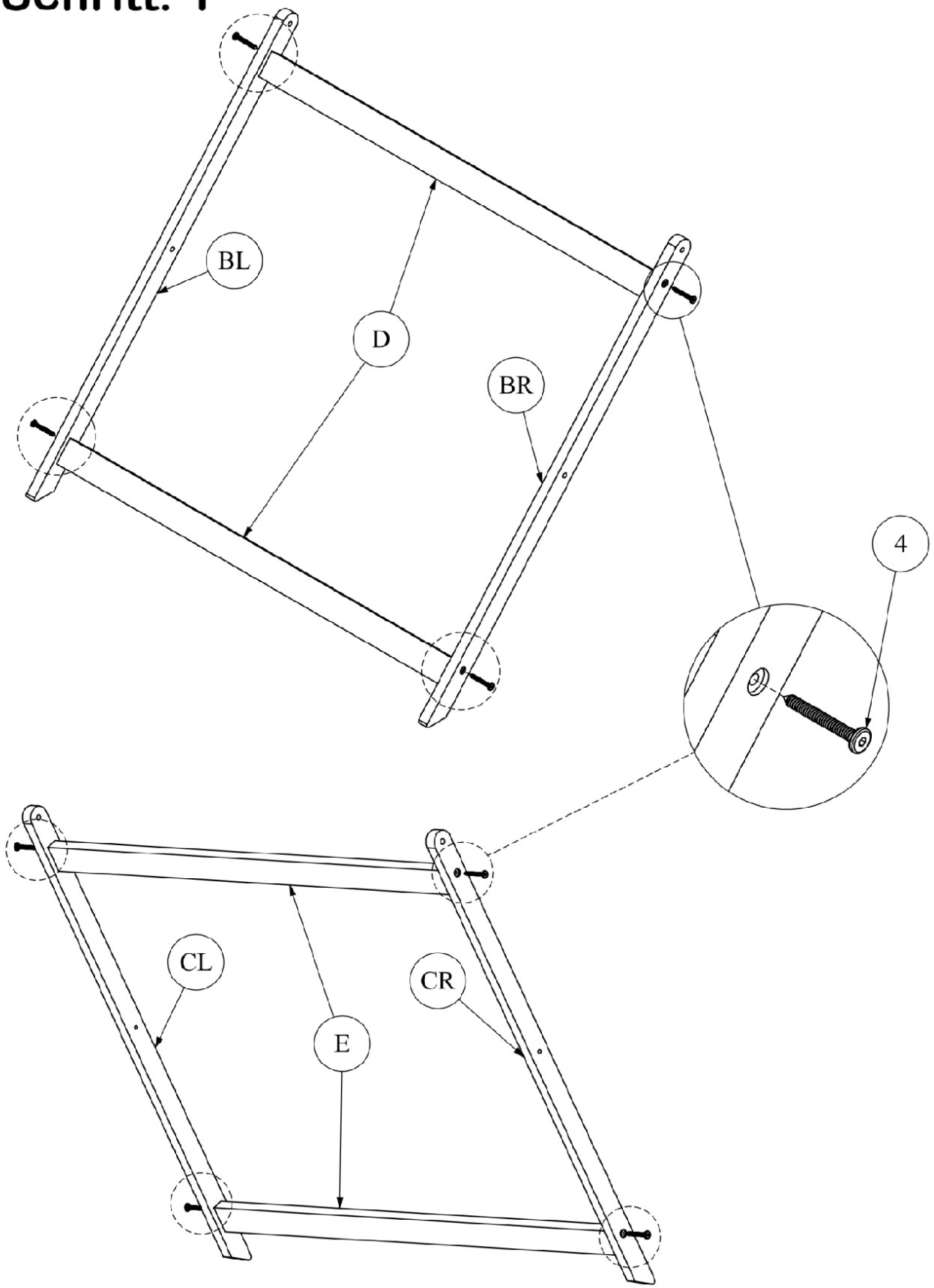

Krok: 2

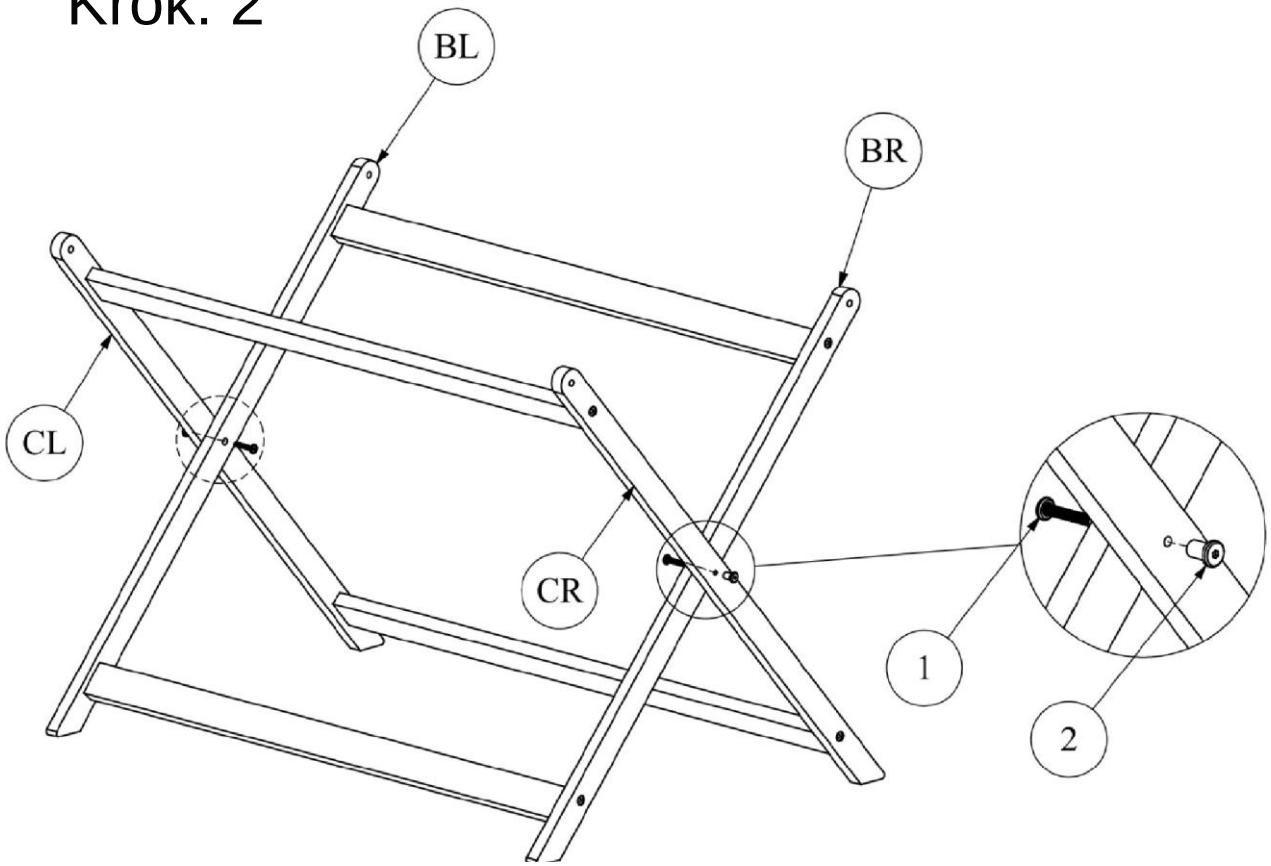

Krok: 3

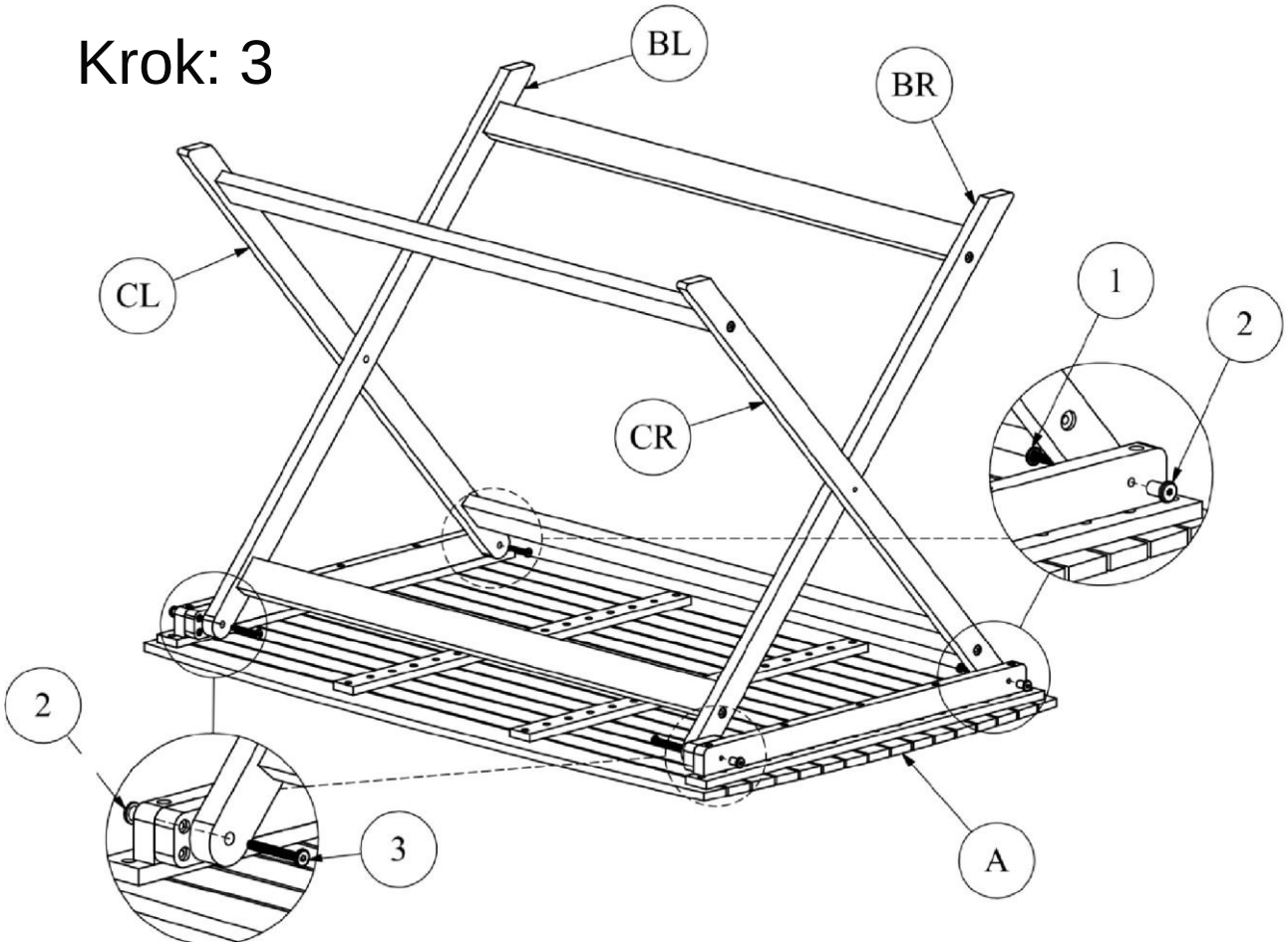

Pokyny pro údržbu

- V pravidelných intervalech kontrolujte šroubové spoje a v případě potřeby je dotáhněte.
- Chybějící nebo poškozené díly okamžitě vyměňte.

Pokyny k ošetření

- Při běžném znečištění otírejte vlhkým hadříkem, který není příliš mokrý.
- Na odolnější skvrny doporučujeme používat speciální čisticí přípravek na tvrdé dřevo
- Pokud chcete uchovat původní vzhled, 2-3krát ročně dřevo naolejujte, naolejování proveďte nejpozději tehdy, pokud se voda na dřevě přestane srážet do kapek resp. pokud je dřevo křehké a ztratí původní barvu.
  - Přitom nejprve vyčistěte dřevěný povrch výrobku pomocí vlhkého hadru, který není příliš mokrý.
  - Následně nechte dřevo vyschnout.
  - Poté povrch přebruste brusným papírem.
  - Odstraňte brusný prach (např. suchým hadrem).
  - Na závěr naneste tenkou vrstvu oleje, který je vhodný pro ošetřování dřevěných povrchů.

Technické parametry

Číslo výrobku:	49810005
Model:	90625
Hmotnost:	12 kg
Rozměry (v mm):	1150 - 740 x 740 x 740 (Š x H x V)

Likvidace

OCHRANA ŽIVOTNÍHO PROSTŘEDÍ

➔ evropská rámcová směrnice o odpadech (směrnice 2008/98/ES)

(německé spolkové právo: např. KrWG, VerpackG, BatterieG, ElektroG atd.)

Likvidace obalu

Duální systémy jsou zodpovědné za organizaci sběru, třídění a recyklaci prodejních obalů a řídí se požadavky německého zákona o obalech
. Obaly z kartonu / papíru vyhazujte do koše na papír, plastové, kovové nebo kompozitní obaly do žlutého koše / žlutého pytle a skleněné obaly příp. dle barvy do příslušného kontejneru na staré láhve.

Likvidace produktu

Platí v Evropské unii a dalších evropských zemích se systémy odděleného sběru recyklovatelných materiálů.)
Pokud jednou výrobek již nebudete potřebovat, můžete starý nábytek zlikvidovat odděleně od domovního odpadu, např. na sběrném místě v obci/okrese, nebo jej nechte odvézt jako komunální odpad. Tím zaručíte, že bude starý nábytek odborně recyklován a zabráníte negativním vlivům na životní prostředí.

© Copyright 2024
Dotisk nebo rozmnožování (ani částečné) není dovoleno bez svolení společnosti:

KHG GmbH & Co. KG
Am Rondell 1
12529 Schönefeld
Německo

Distribuce:

KHG GmbH & Co. KG
Am Rondell 1
12529 Schönefeld
Německo

ZÁKAZNICKÁ SLUŽBA

+49 30 6341833 70
Za běžný telefonní poplatek vašeho operátora pro volání na pevnou linku

info@khg.de

www.khg-info.de

Dok./Rev. 20241015