Colli 1/1		
A	702x330x22	1x
B	702x330x22	1x
C	668x324x22	1x
D	668x324x22	1x
Y	668x324x16	1x
H	318x318x16	2x

Colli 1/1		
1	330x44x22	1x

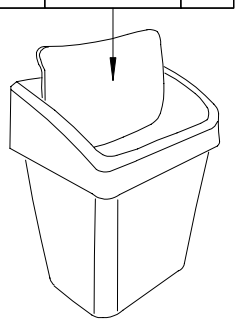

RM regál 22

RM regál 22
RM shelf-rack 22
RM Regal 22
RM rack 22
RM regal 22
RM regal 22

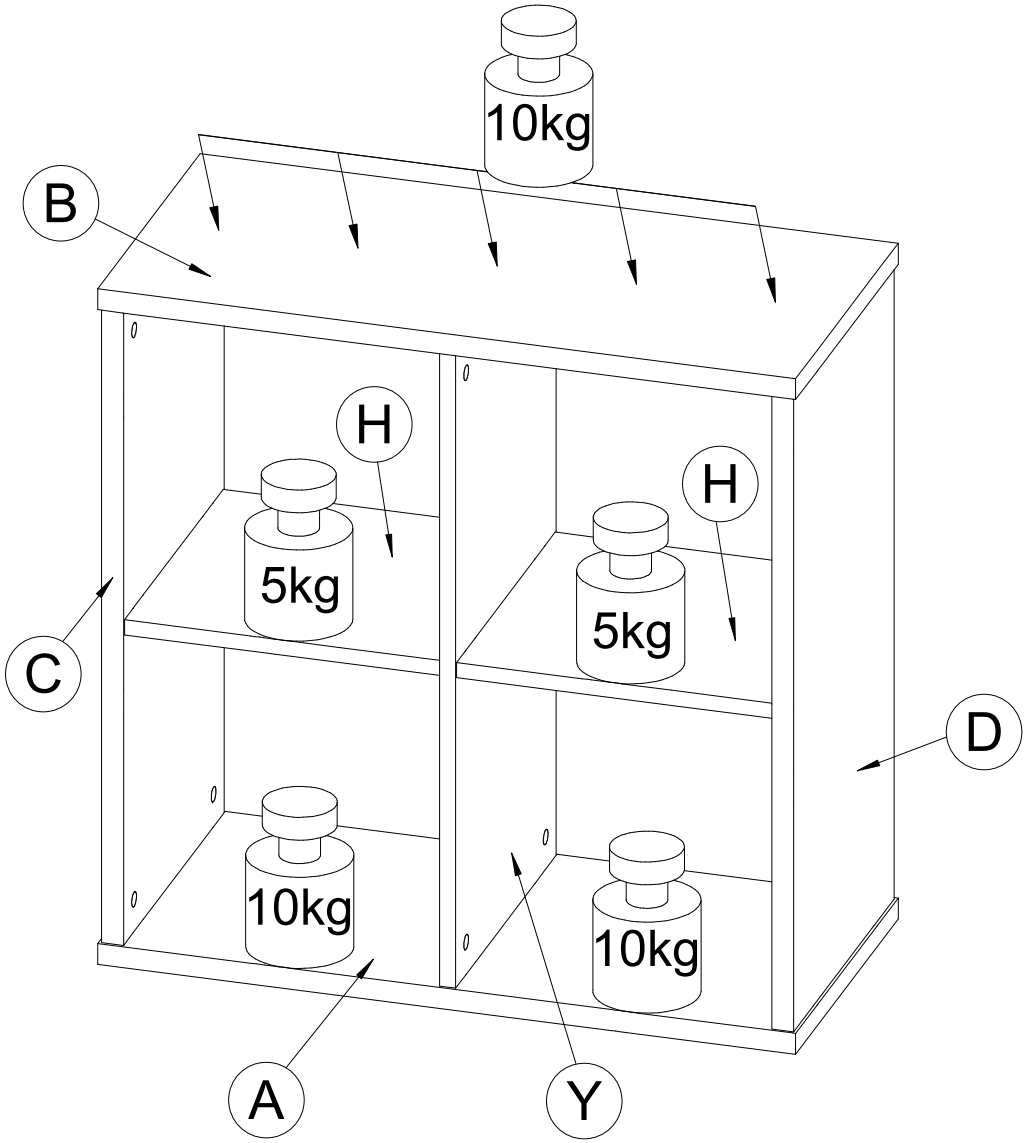

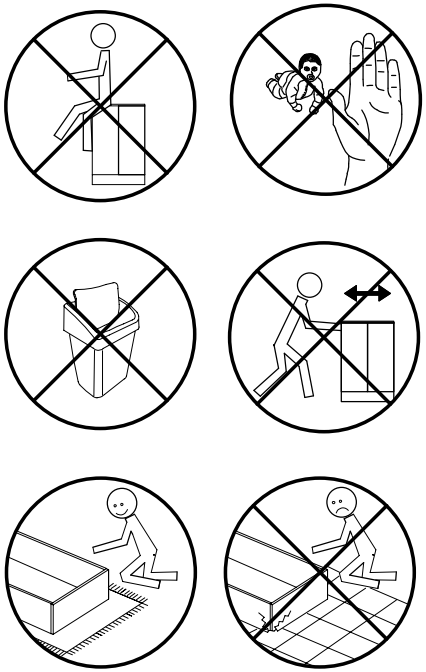

Z1		20x
Z2		1x
Z29		20x
Z30		20x
Z33		16x
Z63		2x
Z39	Ø4x30	6x
Z99		6x

Z16	Ø3,5x16	4x
Z81		2x
Z75	Ø4,5x50	2x
Z140		2x

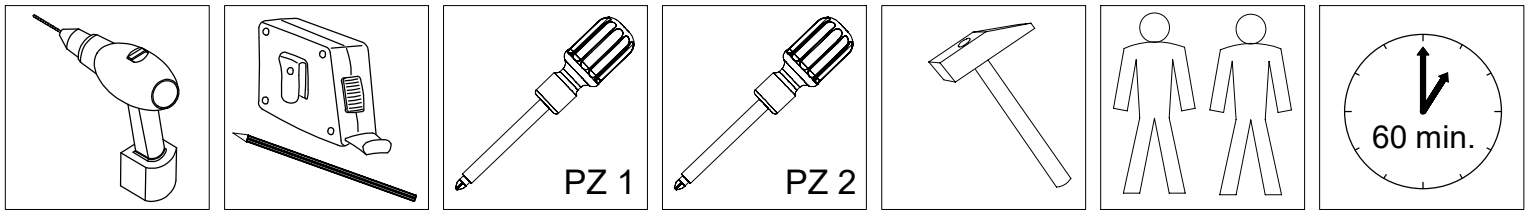

2.

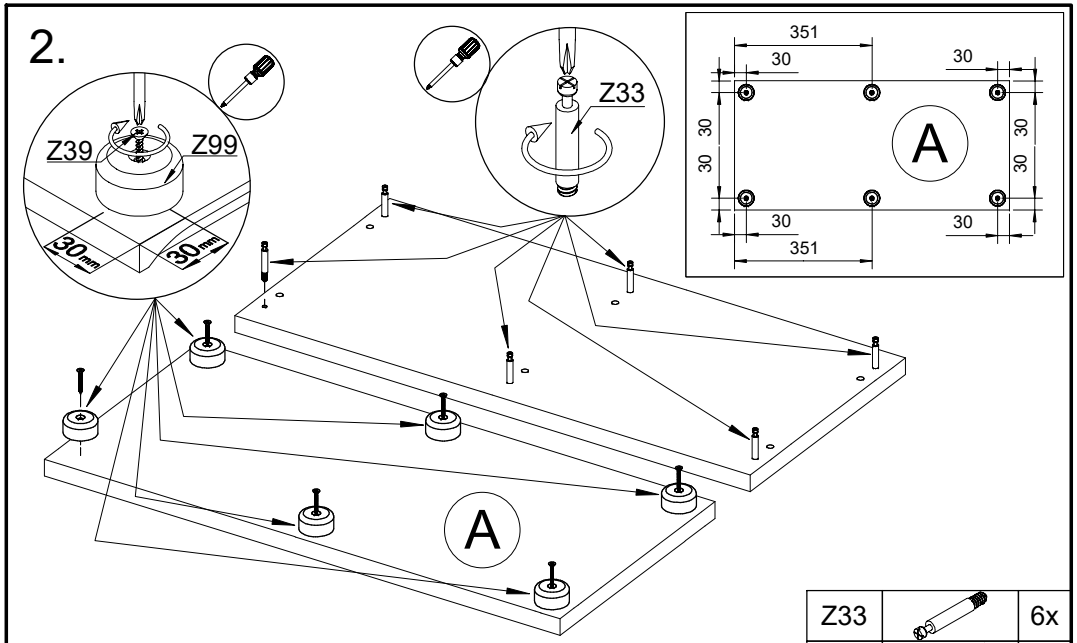

A	702x330	1x	Z33		6x
			Z39	Ø4x30	6x
			Z99		6x

3.

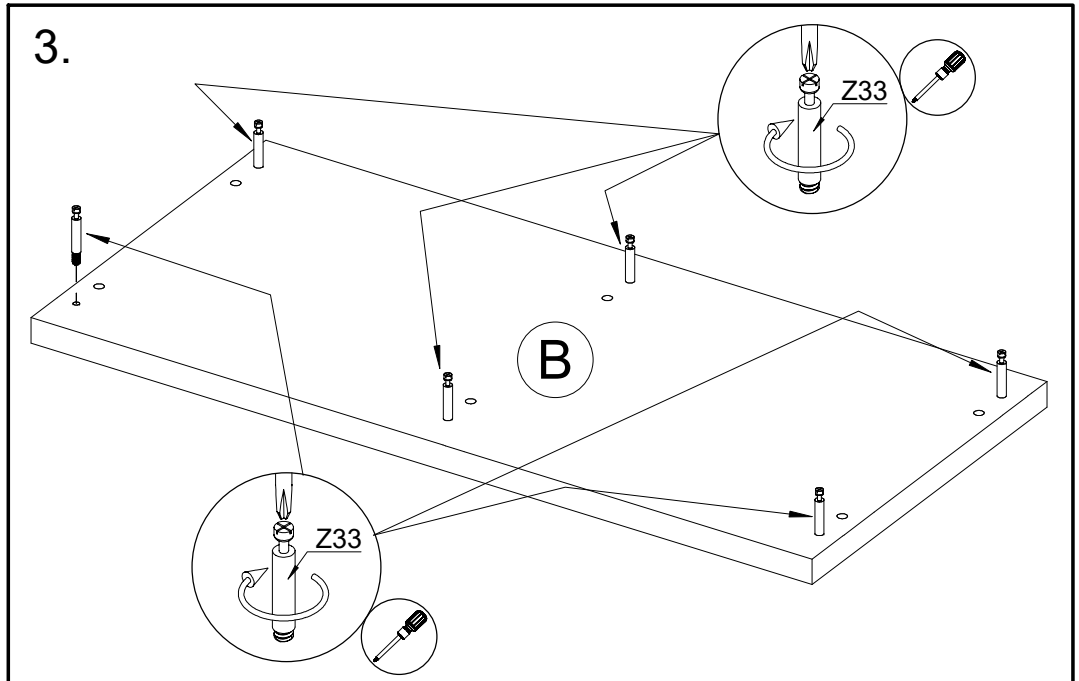

B	702x330	1x	Z33		6x

4.

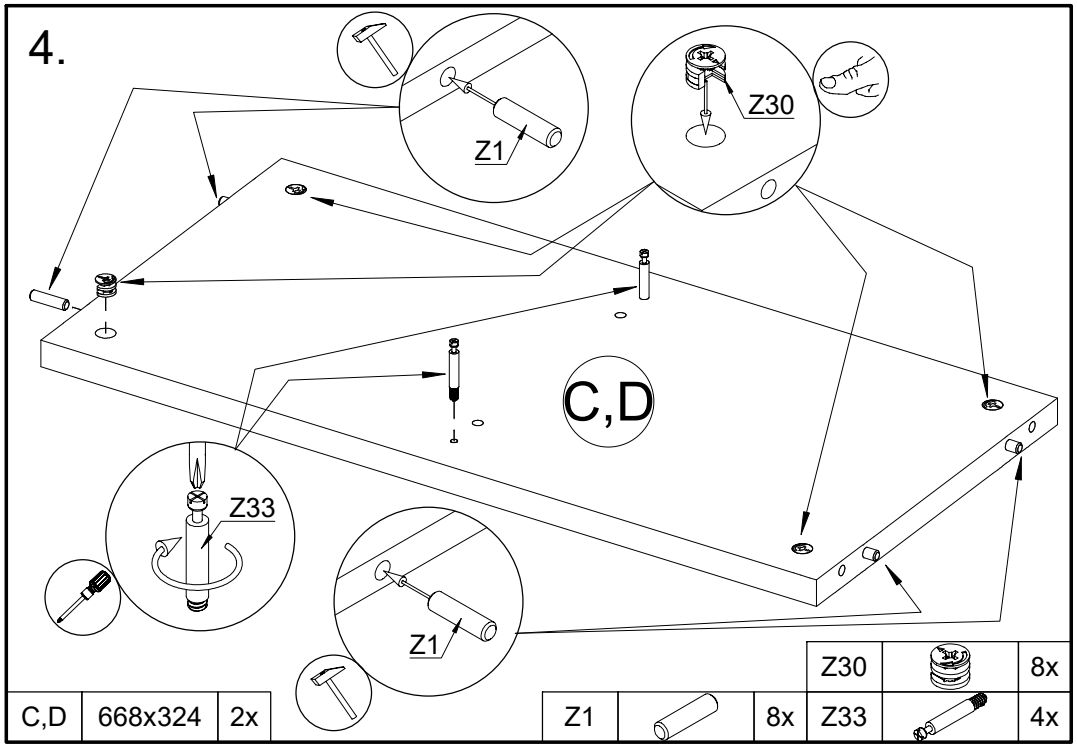

C,D	668x324	2x	Z30		8x
			Z33		4x
			Z1		8x

5.

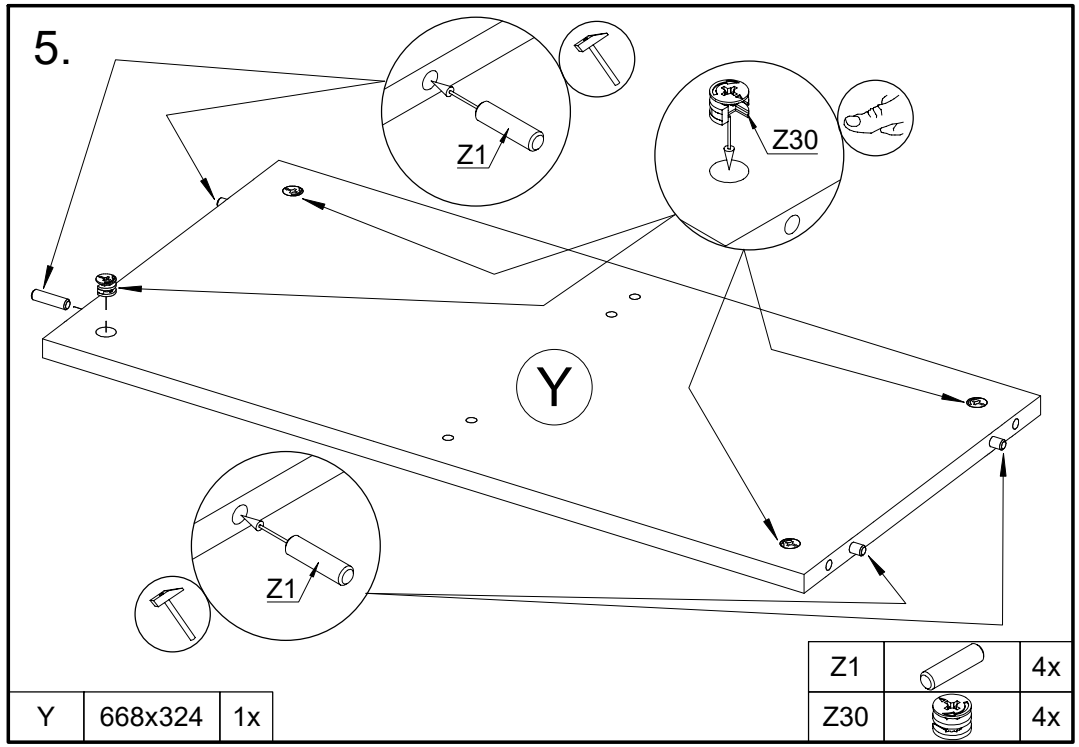

Y	668x324	1x	Z1		4x
			Z30		4x

6.

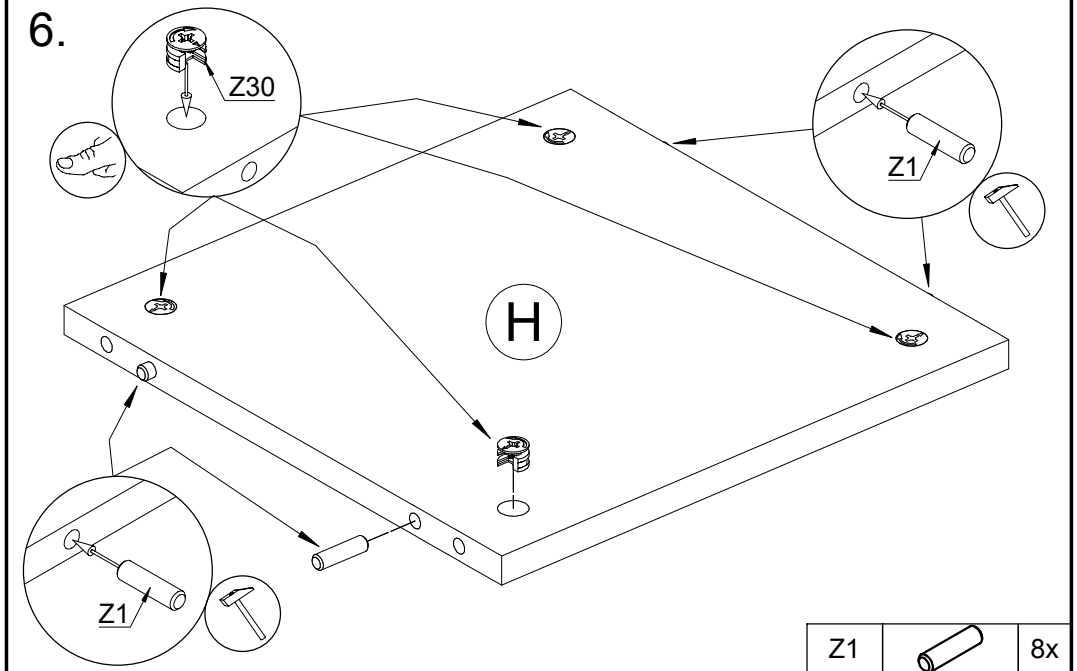

H	318x318	2x

Z1		8x
Z30		8x

7.

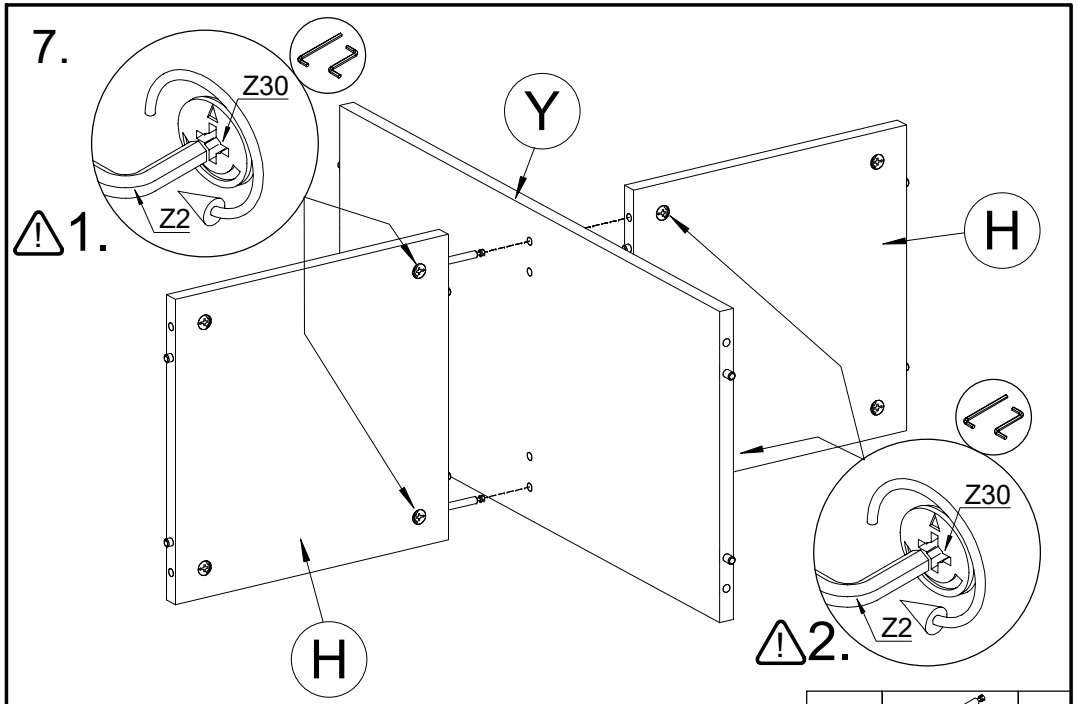

Z63		2x

8.

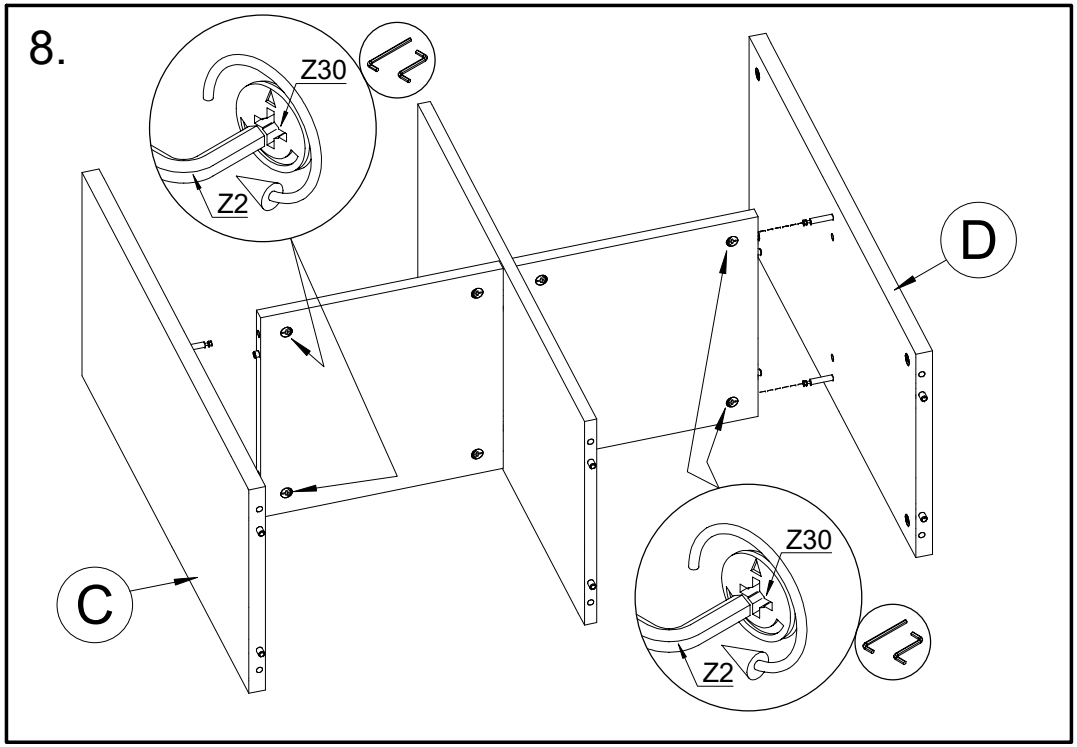

9.

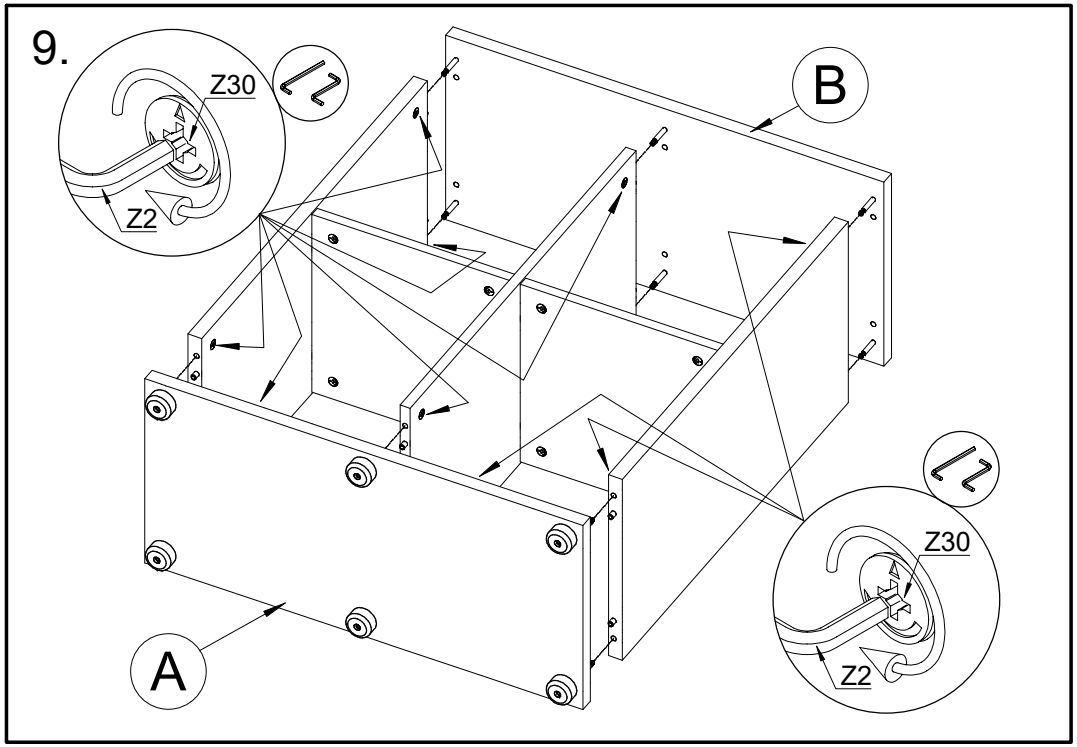

10.

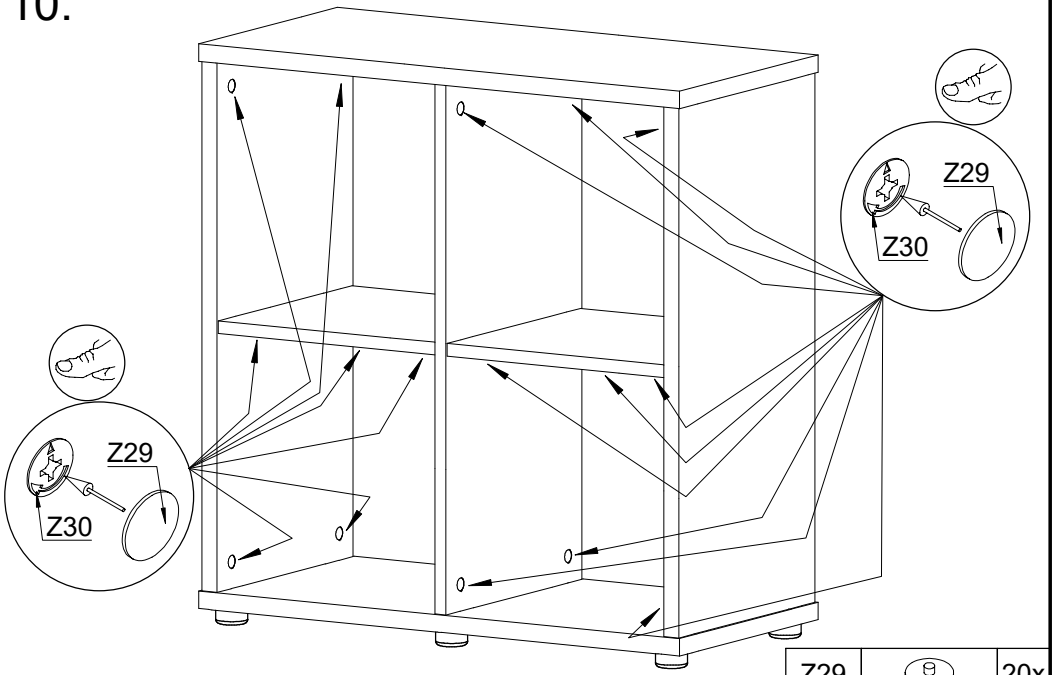

Z29		20x

11.

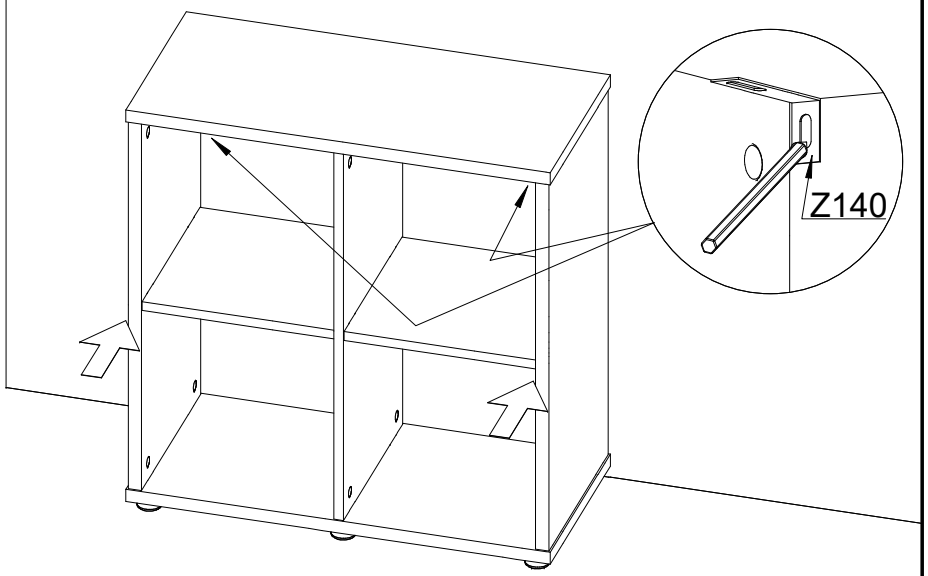

12.

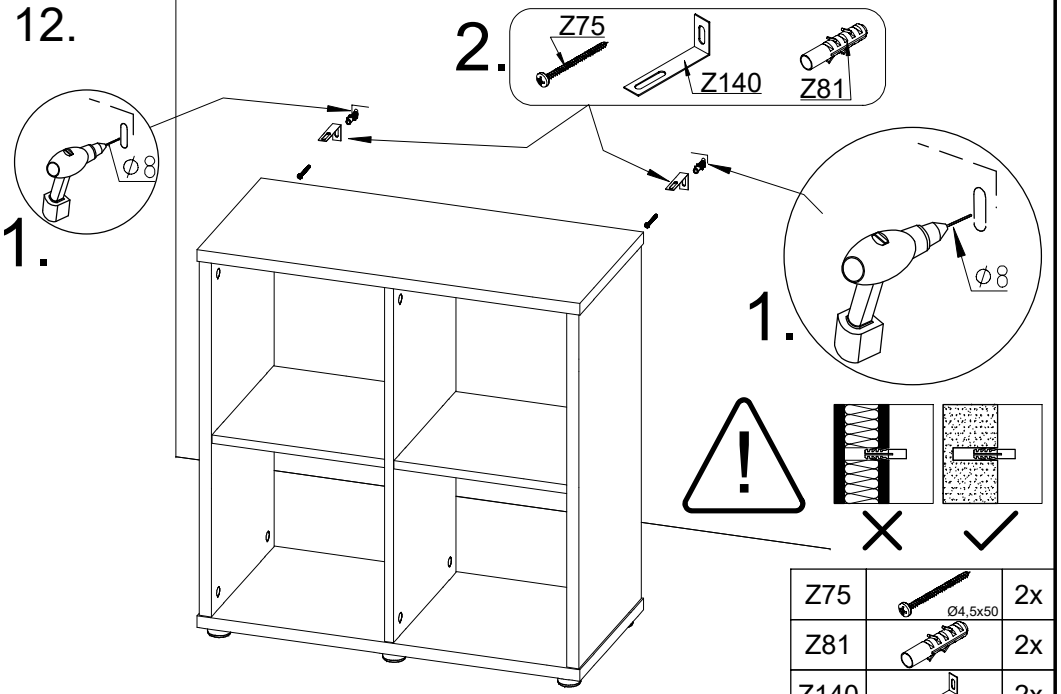

Z75	Ø4,5x50	2x
Z81		2x
Z140		2x

13.

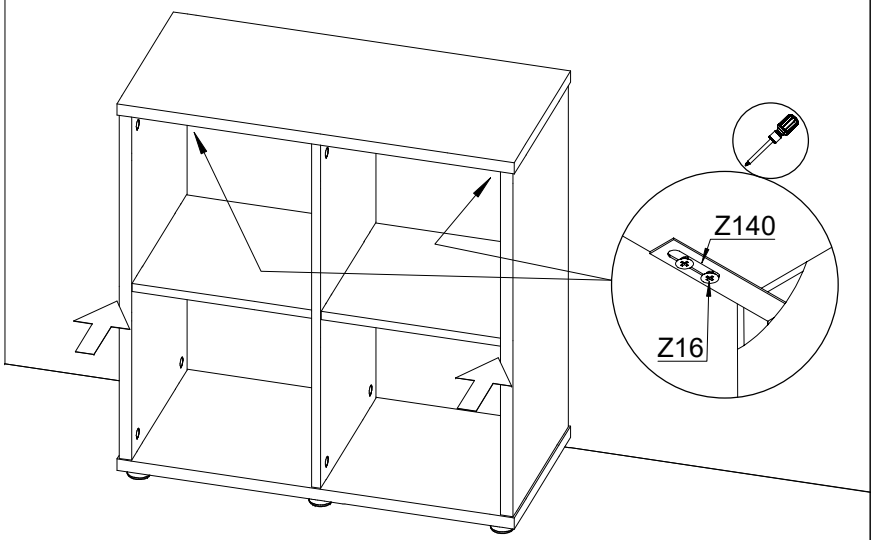

Z16	Ø3,5x16	4x