Colli 1/2		
C	1010x324x22	1x
D	1010x324x22	1x
Y	1010x324x16	1x
Y	1010x324x16	1x
Colli 2/2		
A	1036x330x22	1x
B	1036x330x22	1x
H	318x318x16	3x
H1	318x318x16	3x

RM regál 33

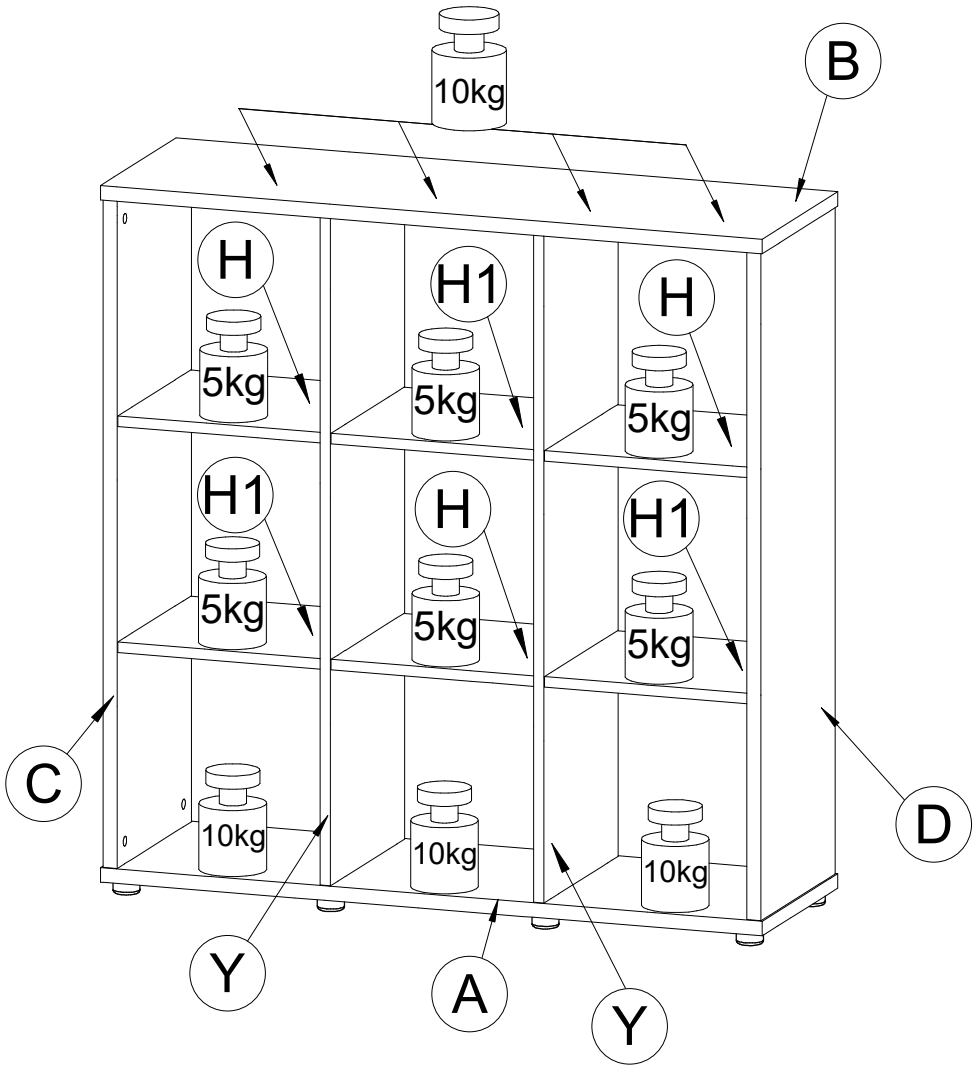

RM regál 33
RM shelf-rack 33
RM Regal 33
RM rack 33
RM regal 33
RM regal 33

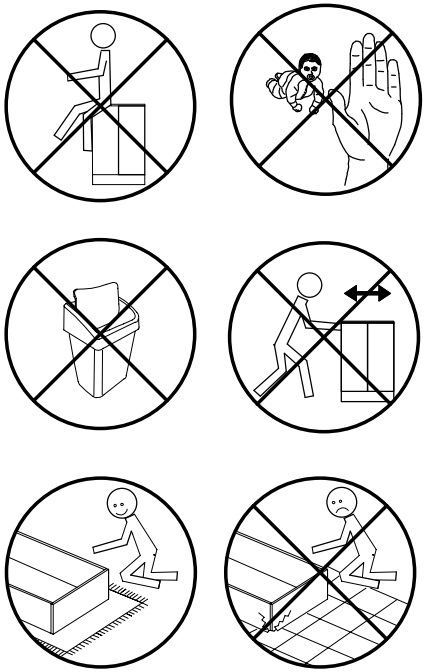

Z1		40x
Z2		1x
Z29		28x
Z30		28x
Z33		28x
Z39	Ø4x30	8x
Z99		8x

Z16	Ø3,5x16	4x
Z81		2x
Z75	Ø4,5x50	2x
Z140		2x

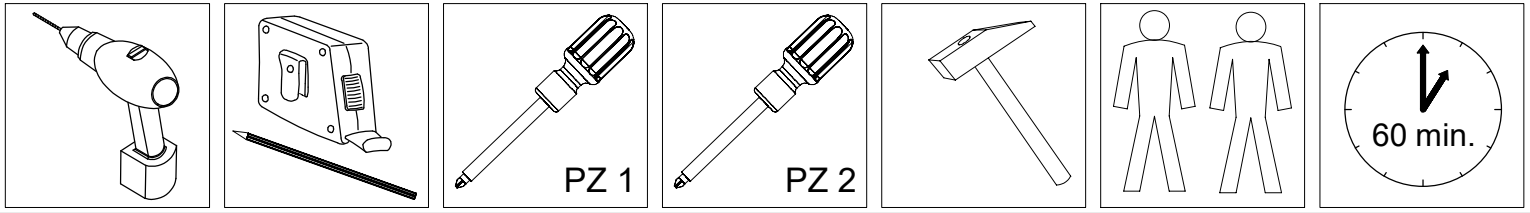

2.

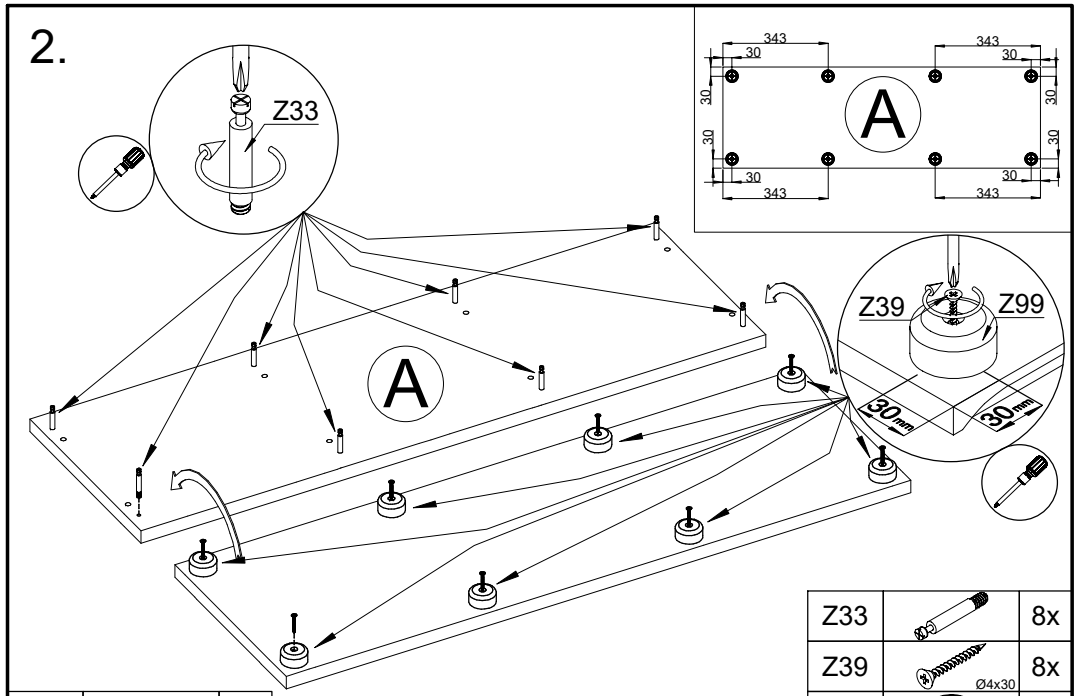

A	1036x330	1x	Z33	8x
			Z39 (Ø4x30)	8x
			Z99	8x

3.

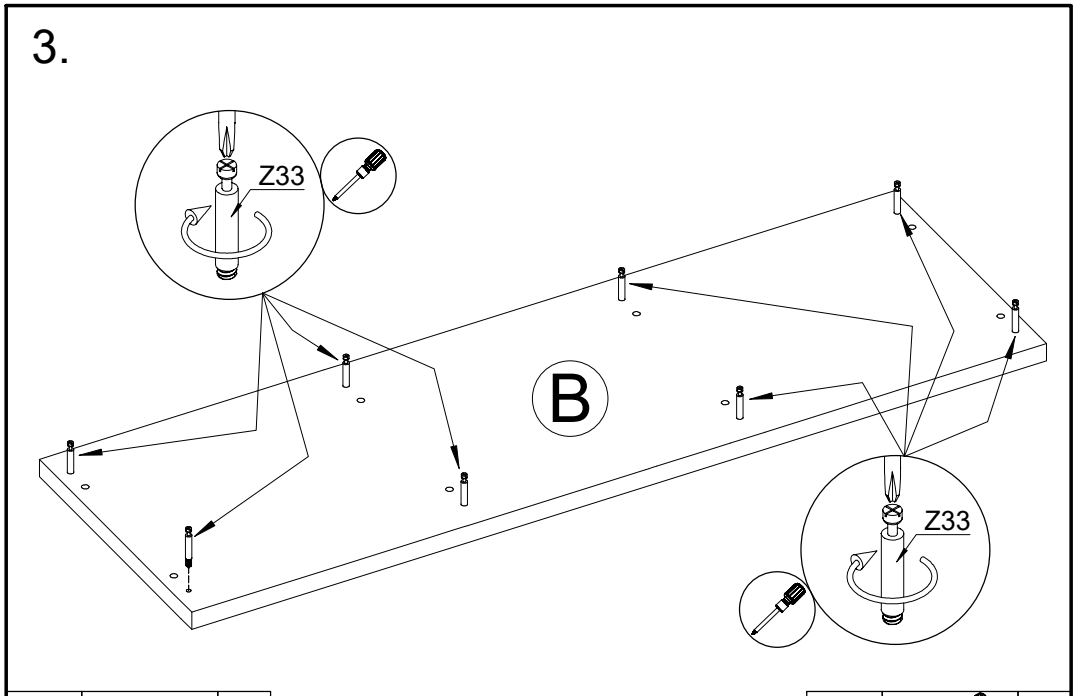

B	1036x330	1x	Z33	8x

4.

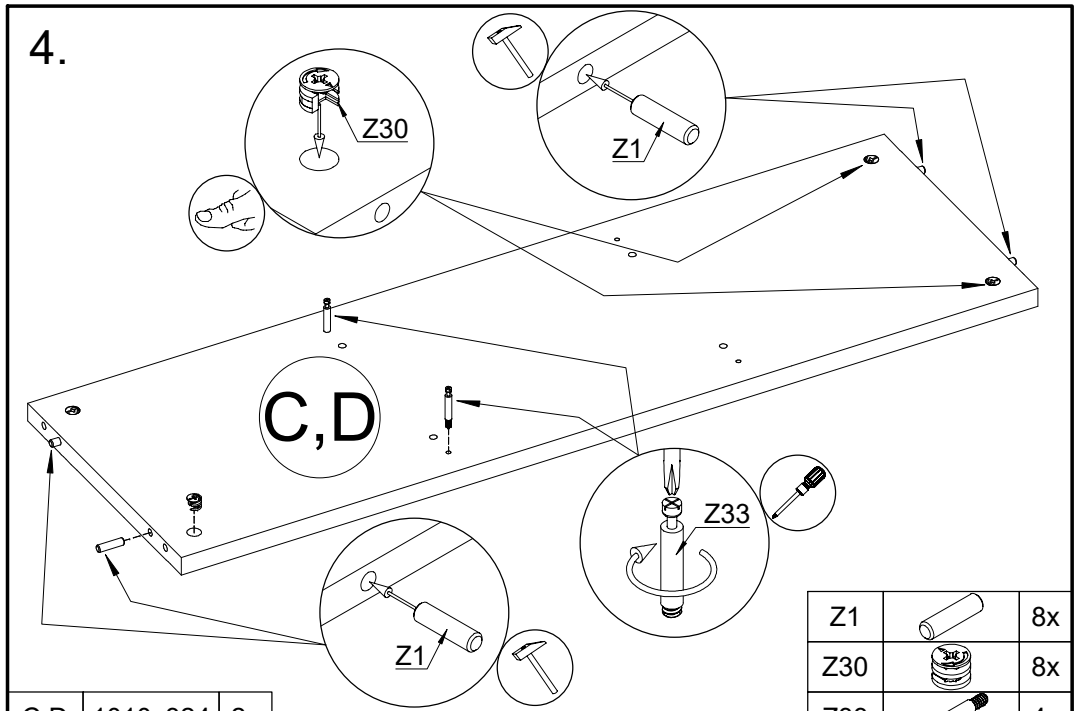

C,D	1010x324	2x	Z1	8x
			Z30	8x
			Z33	4x

5.

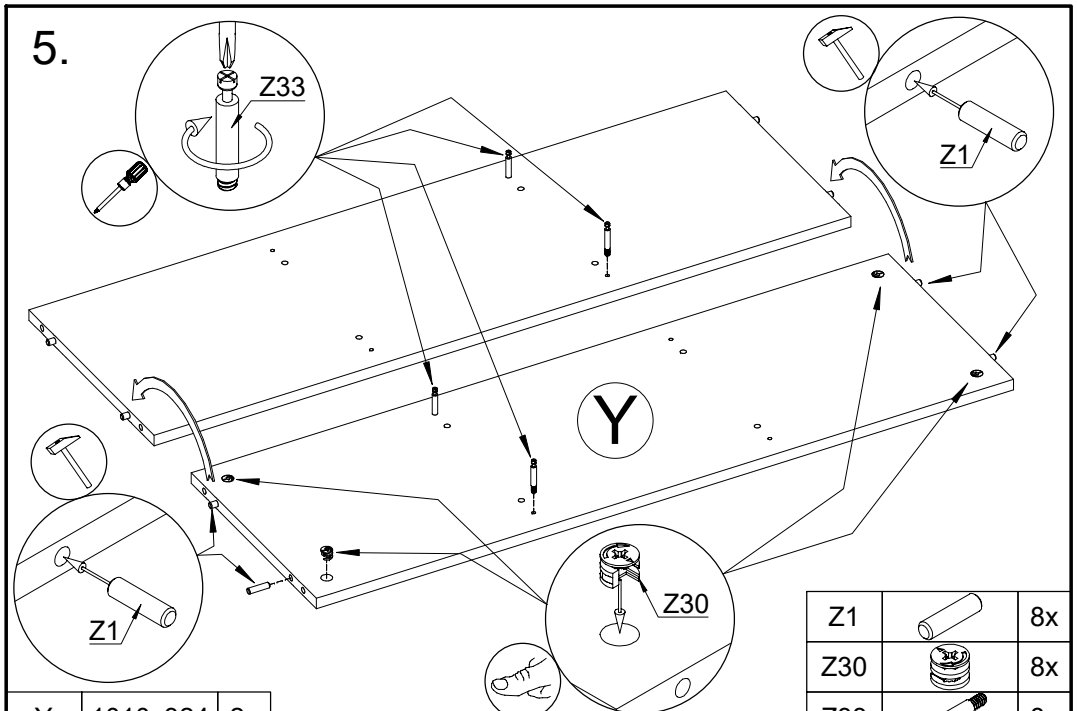

Y	1010x324	2x	Z1	8x
			Z30	8x
			Z33	8x

6.

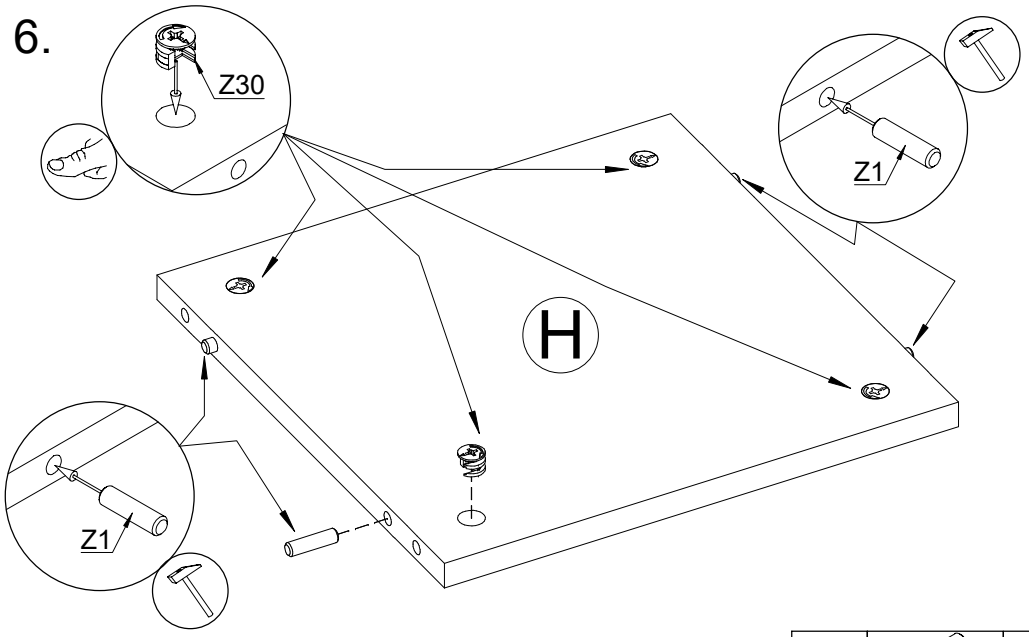

H	318x318	3x	Z1		12x
			Z30		12x

7.

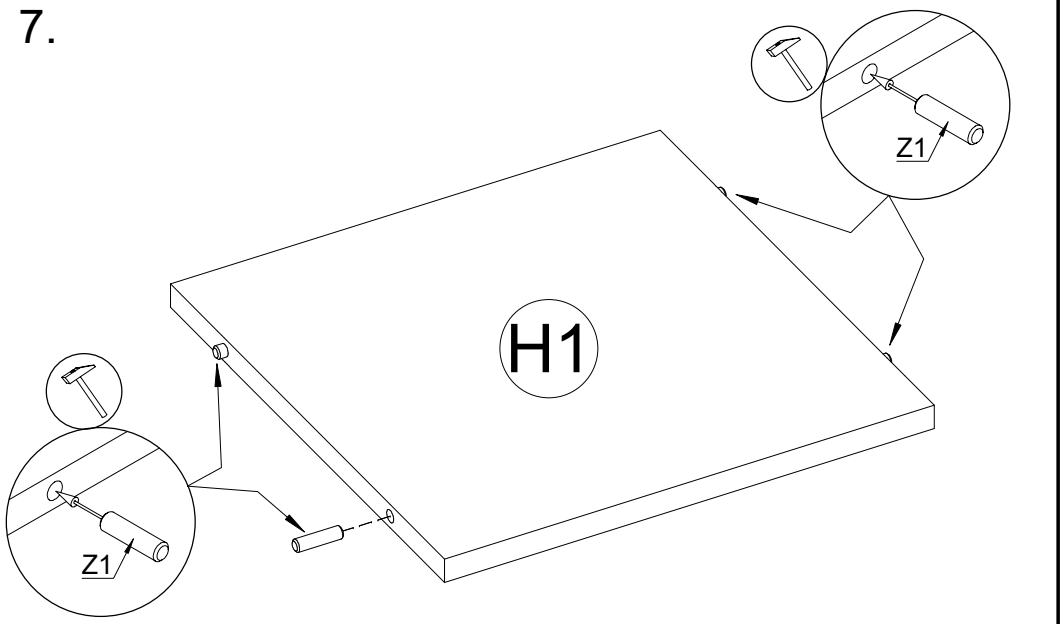

H1	318x318	3x	Z1		12x

8.

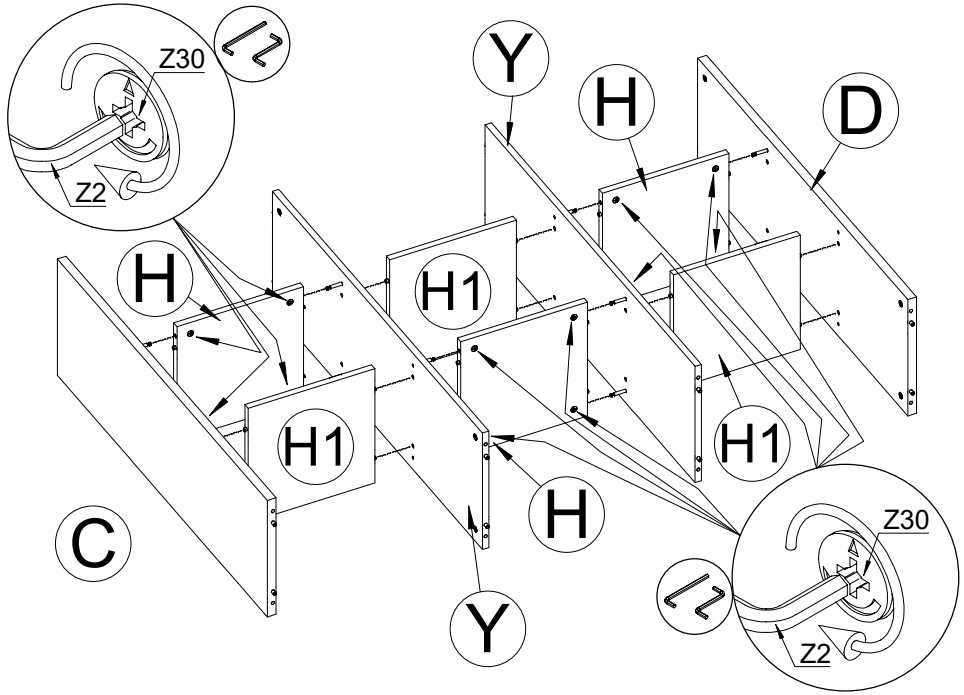

9.

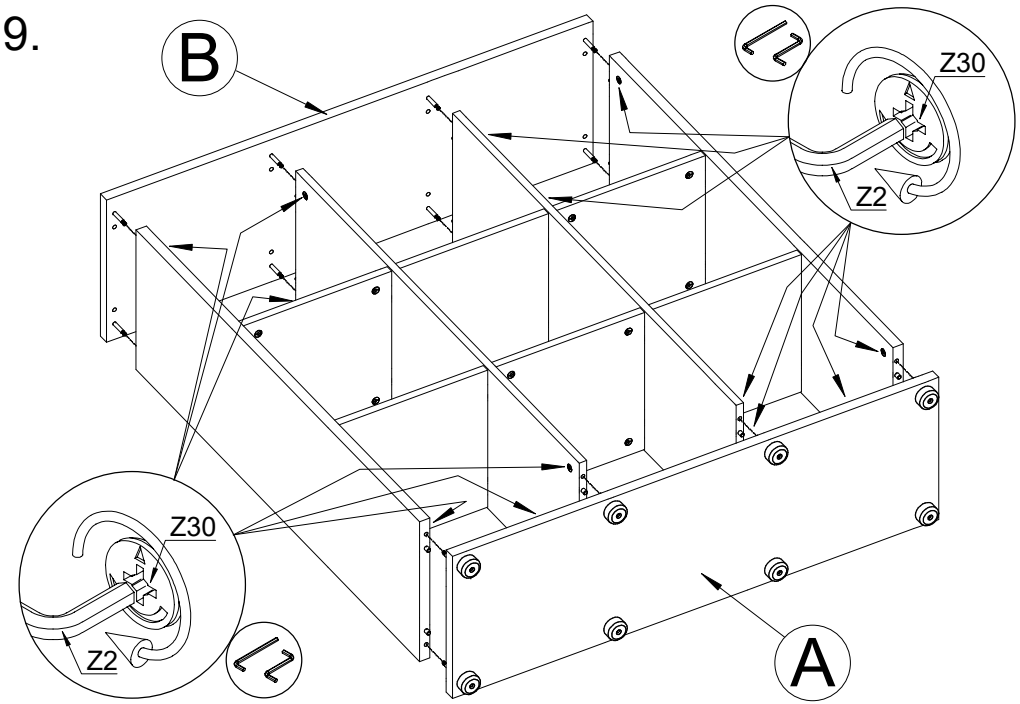

10.

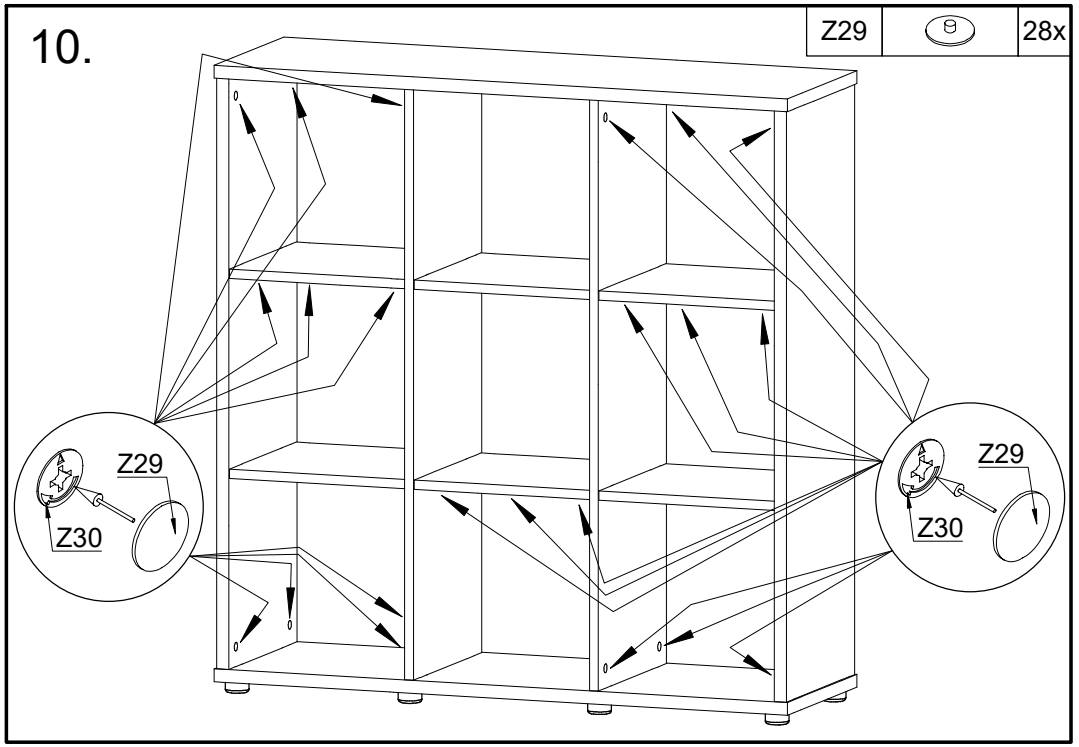

Z29		28x

11.

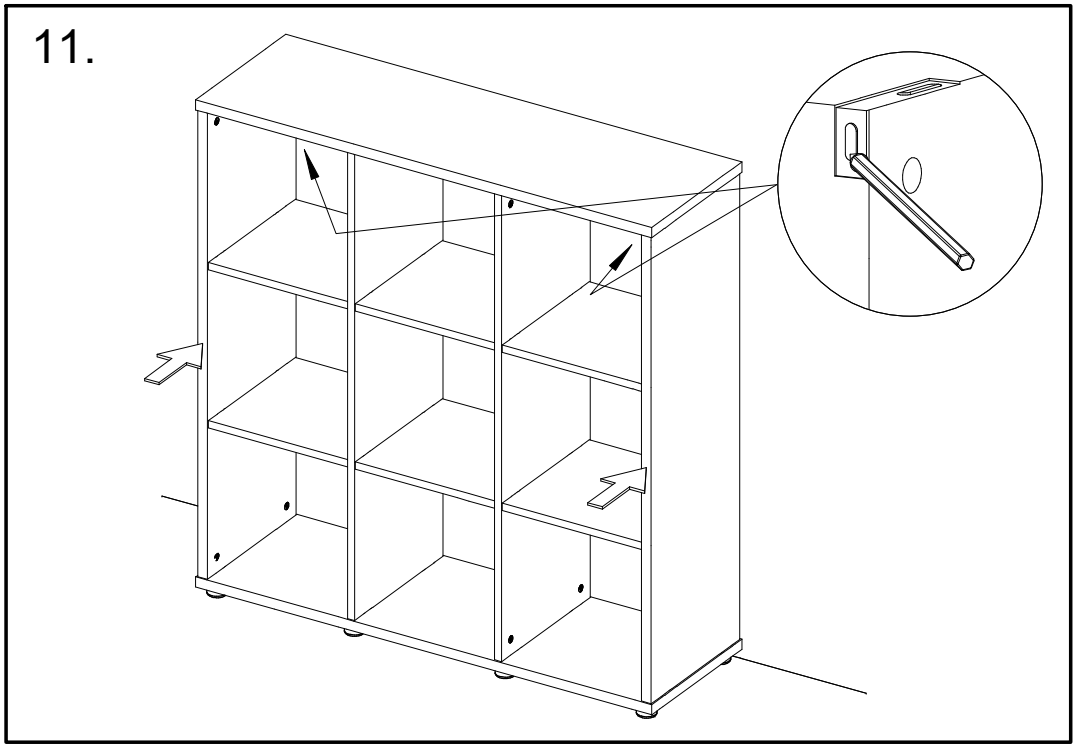

12.

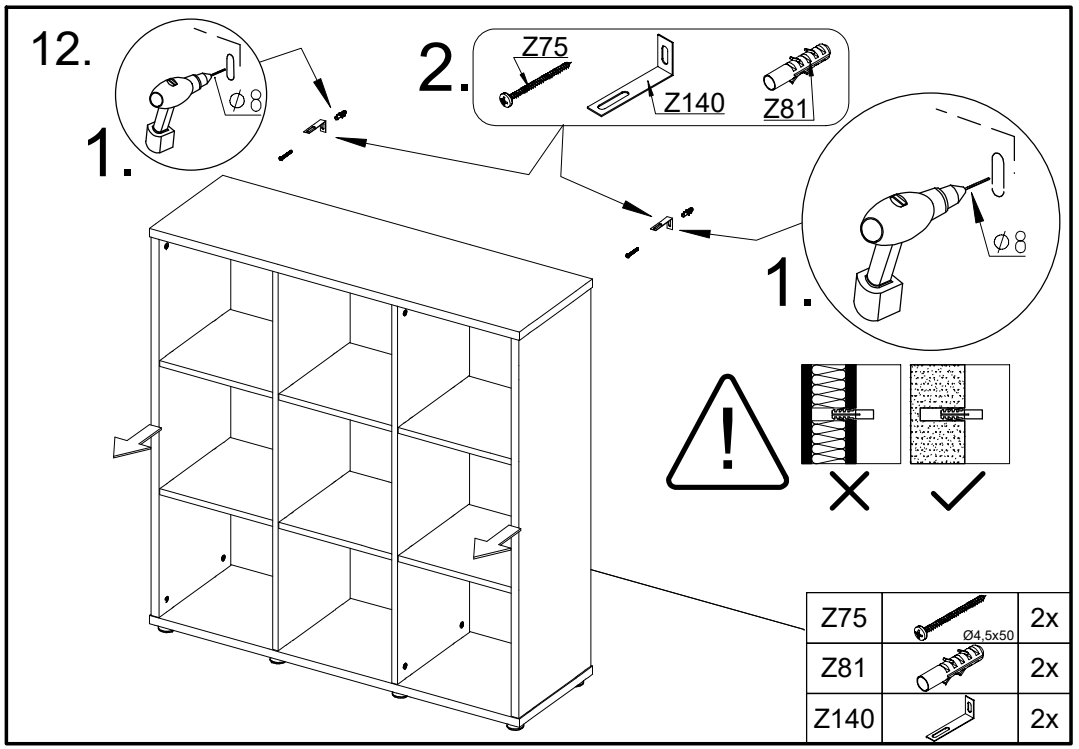

Z75	Ø4,5x50	2x
Z81		2x
Z140		2x

13.

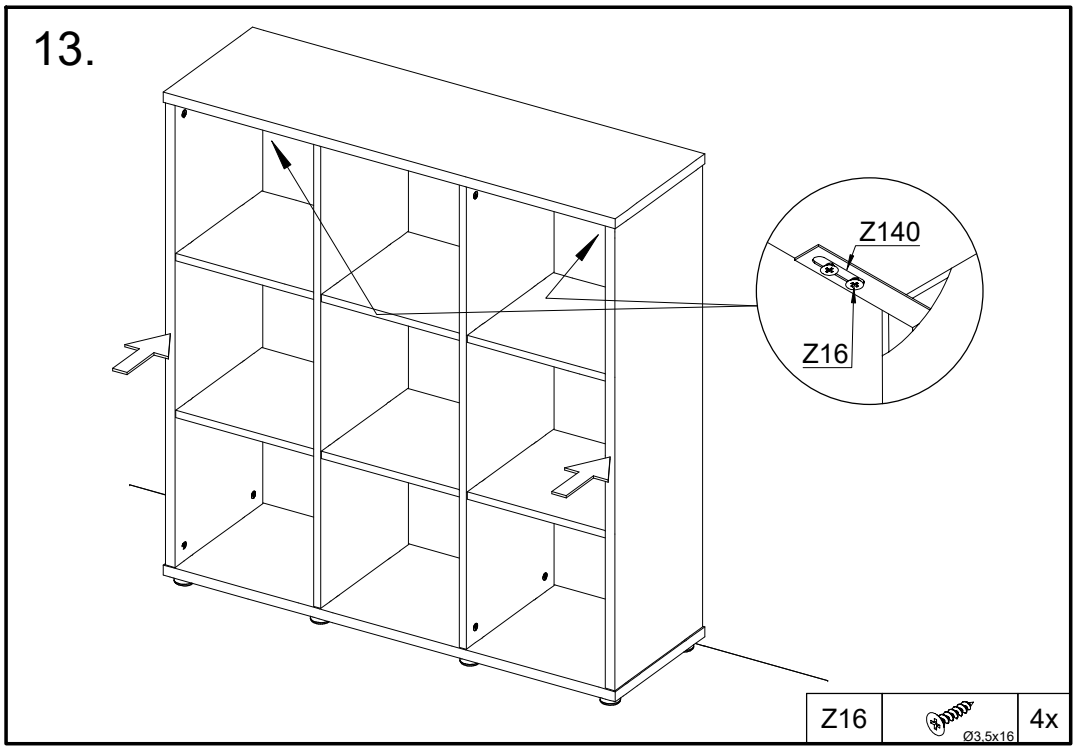

Z16	Ø3,5x16	4x