INSTRUKCE PRO ROZLOŽENÍ A MONTÁŽ ROHOVÉ SESTAVY S FUNKCÍ "DELFIN"
INŠTRUKCIE PRE ROZLOŽENIE A MONTÁŽ ROHOVÉ ZOSTAVY S FUNKCIOU "DELFIN"

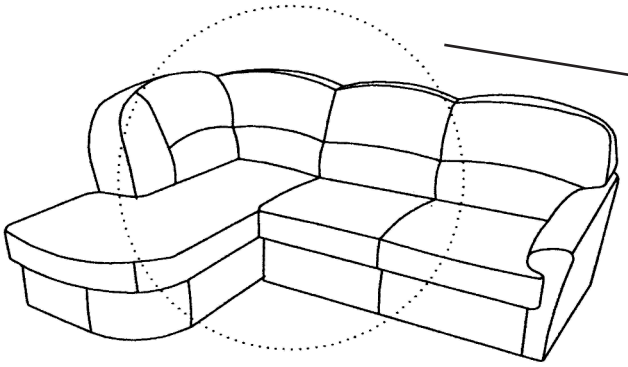

MONTAŻ

MONTÁŽ/
MONTÁŽ

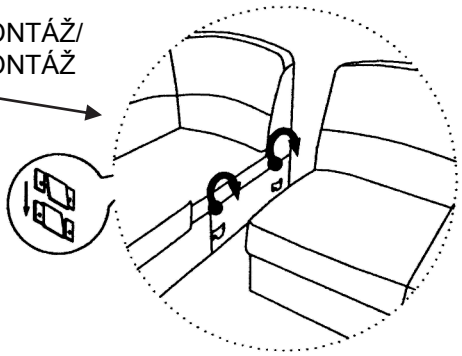

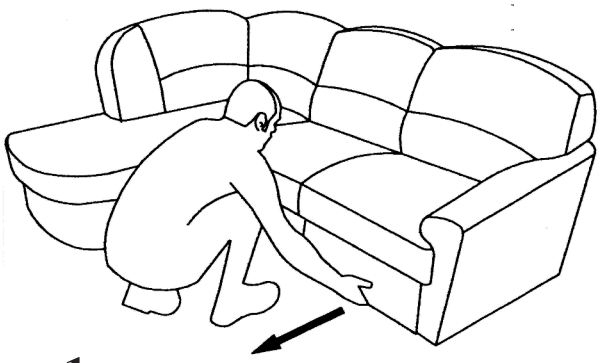

1. vytáhněte až na doraz/ vytiahnite až na doraz

ROZLOŽENÍ / ROZLOŽENIE

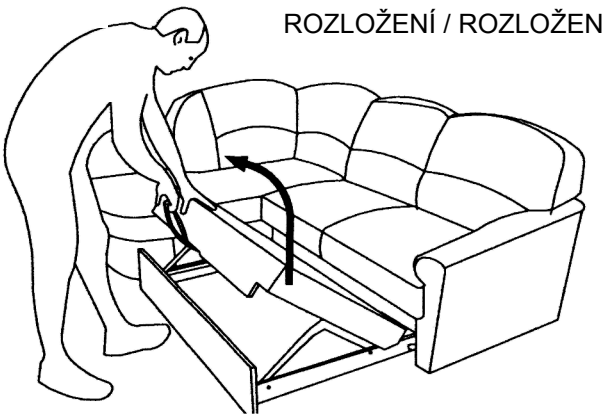

2. zvednout za úchyt/zdvihnúť za úchyt

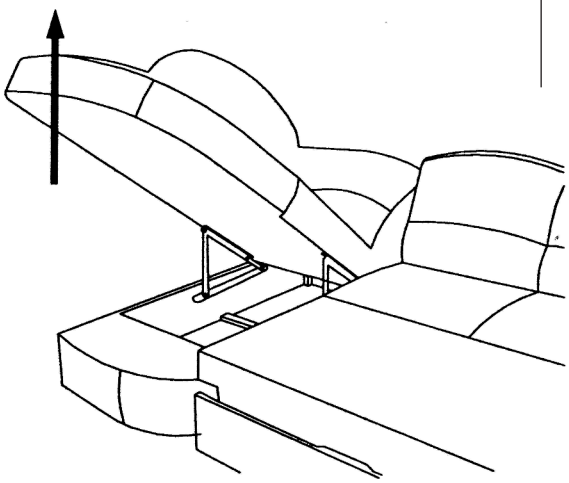

3. sedák otomanu opatrně zvedněte /sedák otomanu opatrne zdvihnite

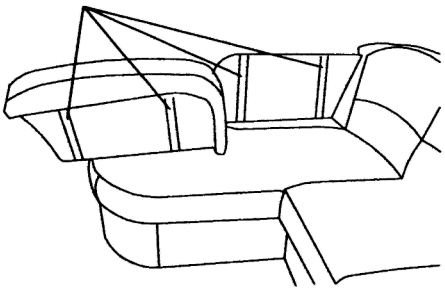

4 polštář v otomanu je upevněn na suchý zip, těsným přiložením na boční stěnu, v případě sundání polštáře jej chytře za spodní část a tahejte směrem vzhůru / vankúš v otomanu je upevnený na suchý zips, tesným priložením na bočnú stenu, v prípade odobraní vankúše ho chytať za spodnú časť a ťahajte smerom nahor

ROZLOŽENÍ A MONTÁŽ ROHOVÉ SESTAVY "KLIK KLAK" / ROZDELENIE A MONTÁŽ ROHOVÉ ZOSTAVY "KLIK KLAK"

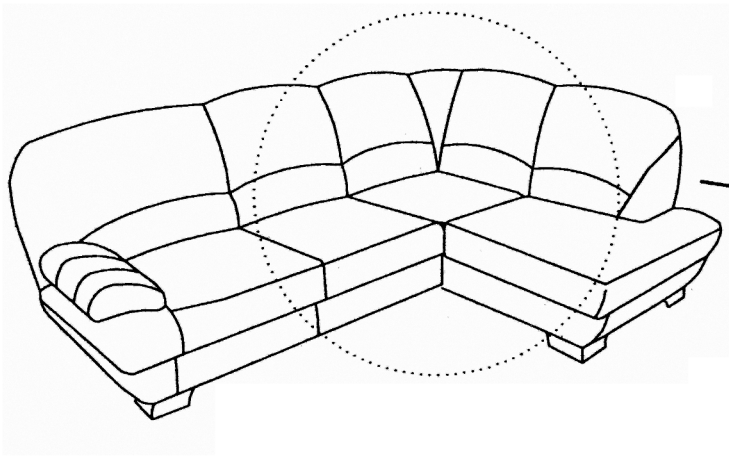

MONTÁŽ

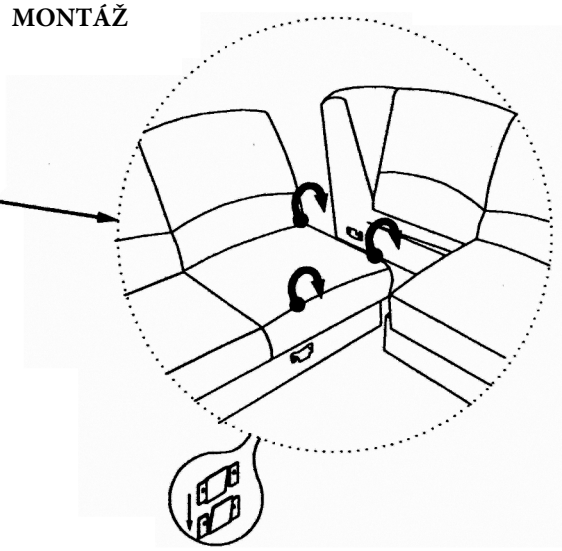

ROZLOŽENÍ / ROZLOŽENIE

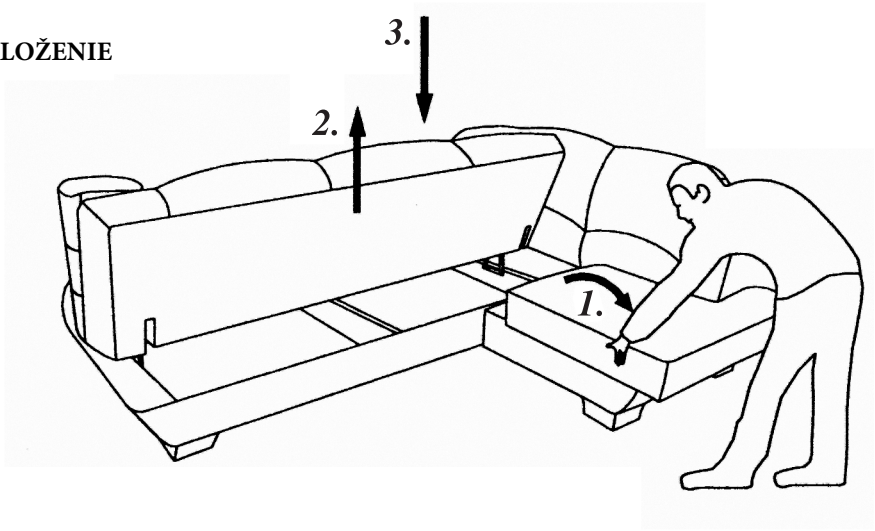
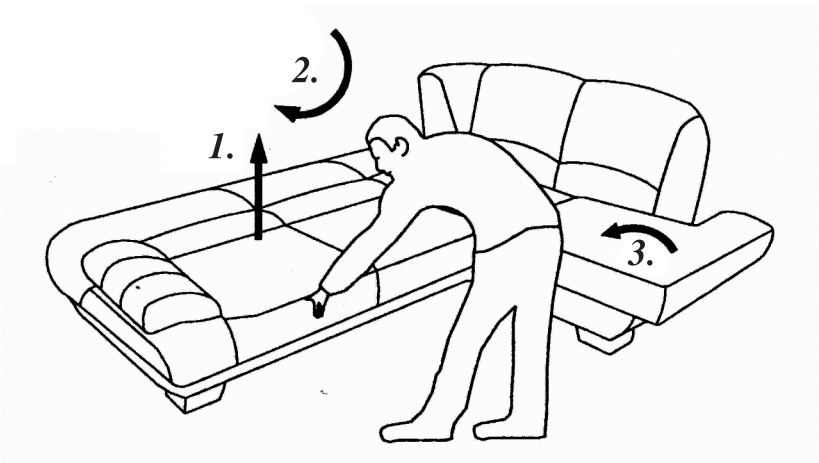
SLOŽENÍ / ZLOŽENIE