Rani

Skříňka nad pračku KALA
Skrinka nad práčku KALA

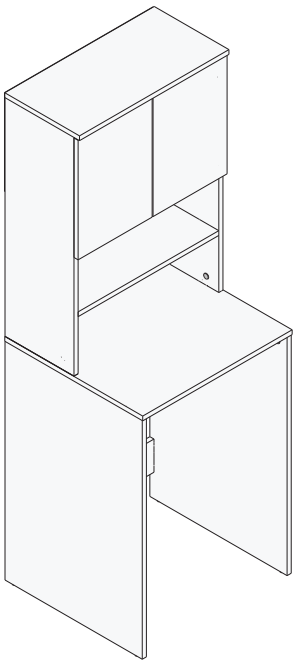

Montážní/Montážny návod

K montáži je potřeba:
Na montáž je potrebné:

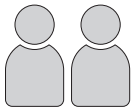

2 osoby

Šroubovák/Skrutkovač

Kladívko/Kladivo

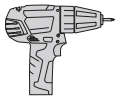

Vrtačka/Vŕtačka

Vážený zákazníku,
Vámi zakoupený produkt prošel před dodáním důkladnou kontrolou kvality. Přesto může během přepravy dojít k poškození. V takovém případě nemusíte vracet kompletní výrobek, můžeme Vám zaslat jakýkoliv náhradní díl. Poznamenejte si číslo dílu použité v montážním návodu, aby bylo možné dodat správný díl. Než začnete s montáží, zkontrolujte všechny díly z hlediska poškození a kompletnosti. Pro důkladnou práci můžete díly otřít suchým hadříkem. Pokud jste zakoupili více než jeden produkt, ujistěte se, že sestavujete produkty jeden po druhém, aby nedošlo k záměně. Jednotlivé díly vždy přepravujte minimálně ve 2 osobách, a to jen nadzvednutím, ne posunováním, předejte tak poškození. Pro delší přepravu doporučujeme přepravu v kartonové krabici. K čištění výrobku postačí vlhký bavlněný hadřík a běžné čisticí prostředky pro domácnost. Chraňte svůj výrobek před zvýšeným teplem, zvýšeným chladem a vlhkostí. Používejte výrobek pouze k určenému účelu.

Vážený zákazník,
Vami zakúpený produkt prešiel pred dodaním dôkladnou kontrolou kvality. Napriek tomu môže počas prepravy dôjsť k poškodeniu. V takom prípade nemusíte vracať kompletný výrobok, môžeme Vám zaslať akýkoľvek náhradný diel. Poznačte si číslo dielu použité v montážnom návode, aby bolo možné dodať správny diel. Než začnete s montážou, skontrolujte všetky diely z hľadiska poškodenia a kompletnosti. Na dôkladnú prácu môžete diely utrieť suchou handričkou. Ak ste zakúpili viac ako jeden produkt, uistite sa, že zostavujete produkty jeden po druhom, aby nedošlo k zámene. Jednotlivé diely vždy prepravujte minimálne v 2 osobách, a to len nadvihnutím, nie posúvaním, predídete tak poškodeniu. Na dlhšiu prepravu odporúčame prepravu v kartónovej krabici. Na čistenie výrobku postačí vlhká bavlnená handrička a bežné čistiace prostriedky pre domácnosť. Chráňte svoj výrobok pred zvýšeným teplom, zvýšeným chladom a vlhkosťou. Používajte výrobok iba na určený účel.

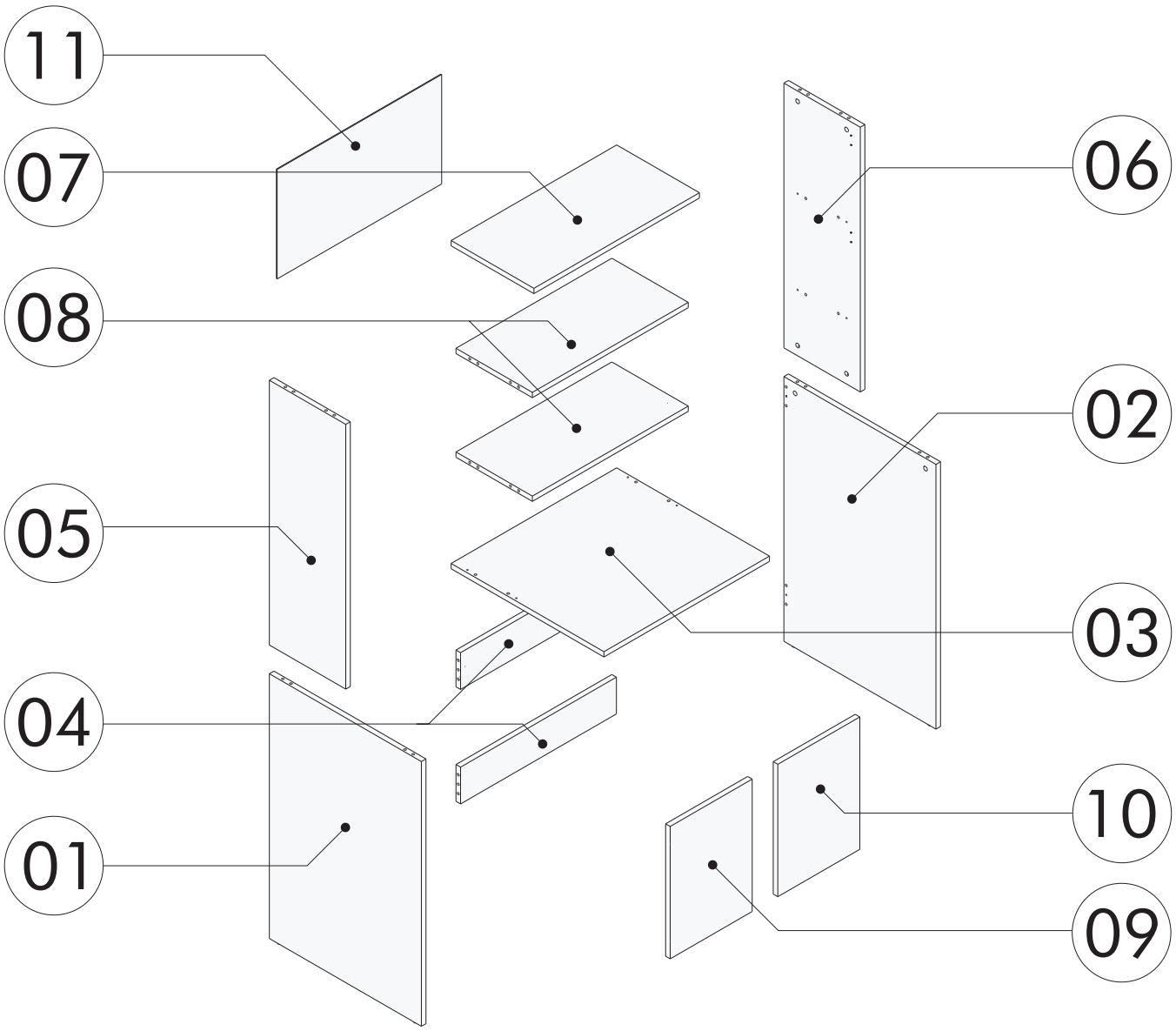

SEZNAM DÍLŮ/ZOZNAM DIELOV

Kód	Rozměry/Rozmery	Počet
01	60 x 90 x 1.8 cm	1
02	60 x 90 x 1.8 cm	1
03	60.3 x 65 x 1.8 cm	1
04	12.4 x 61.2 x 1.8 cm	2
05	30 x 90 x 1.8 cm	1
06	30 x 90 x 1.8 cm	1
07	32.5 x 65 x 1.8 cm	1
08	30 x 61.2 x 1.8 cm	2
09	32.2 x 45 x 1.8 cm	1
10	32.2 x 45 x 1.8 cm	1
11	37.2 x 64.6 0.3 cm	1

SEZNAM PŘÍSLUŠENSTVÍ/ZOZNAM PRÍSLUŠENSTVA

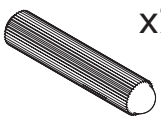
x28
A01

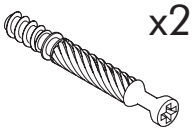
x24
A02

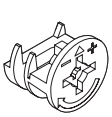
x24
A03

x20
A09

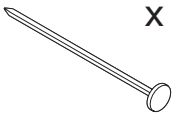
x14
A05

x16
A06 3,5x18

x4
A12

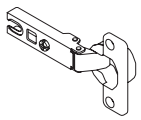
x4
A13

01

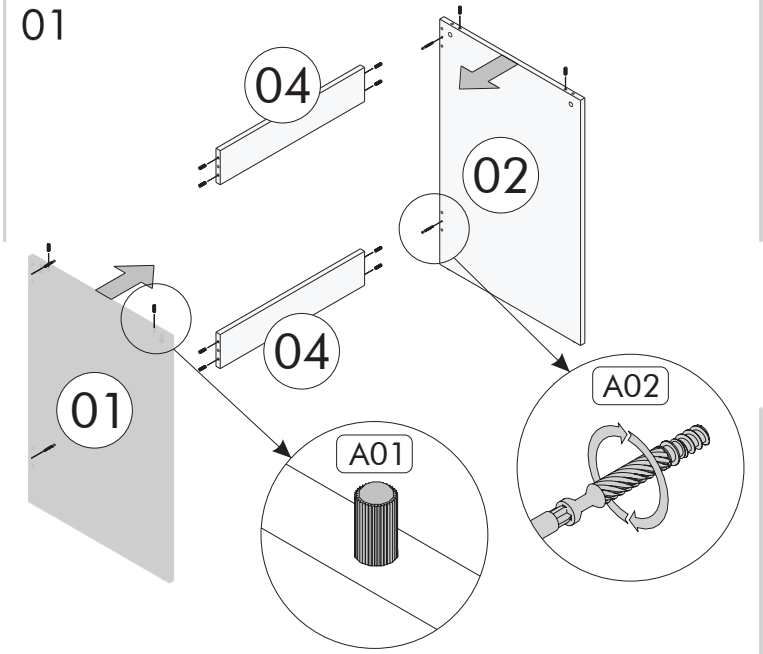

02

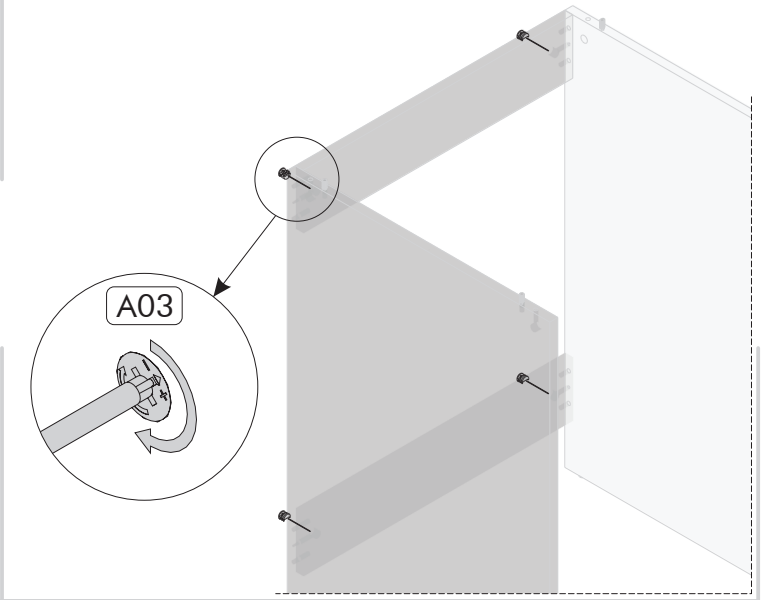

03

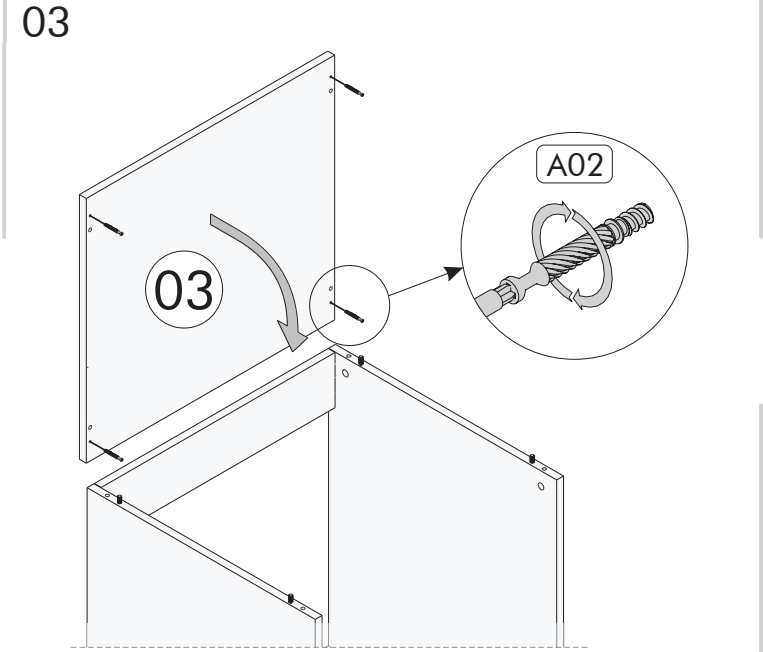

04

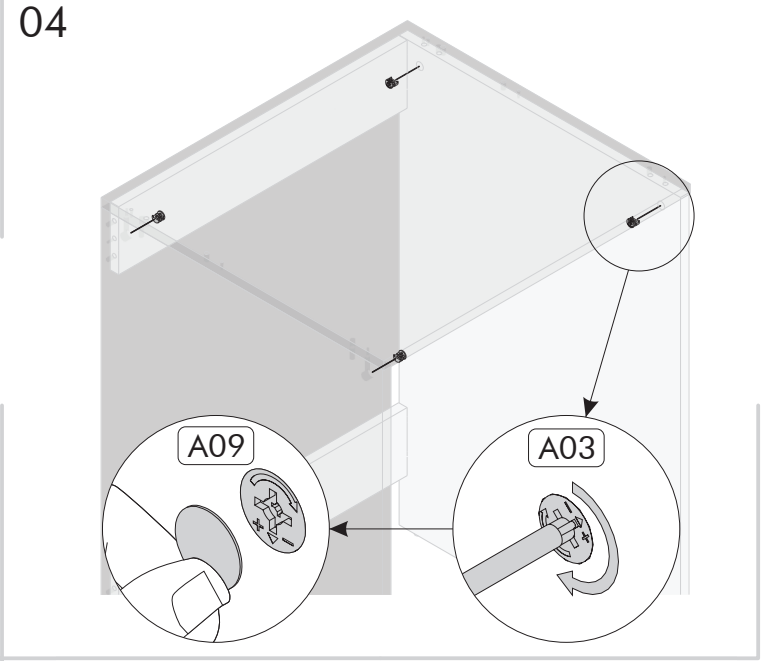

05

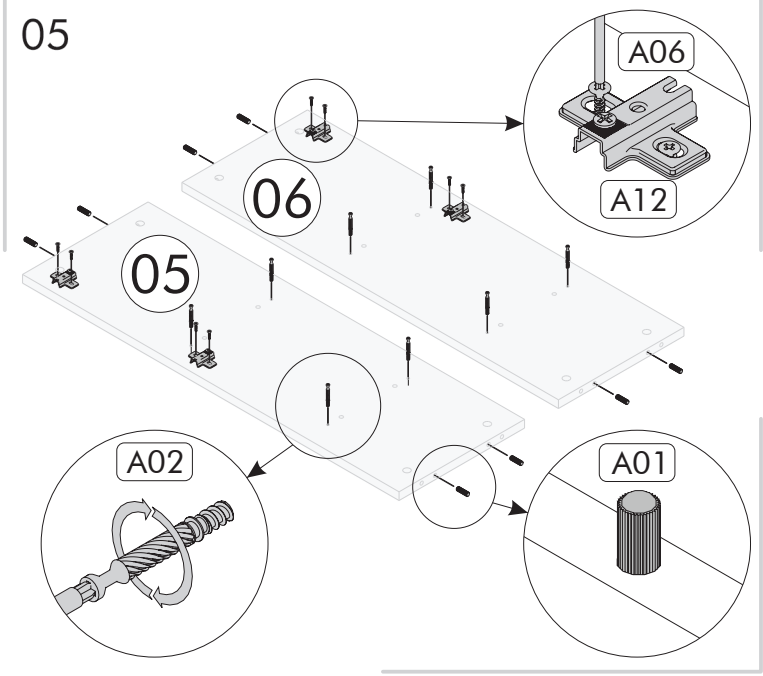

06

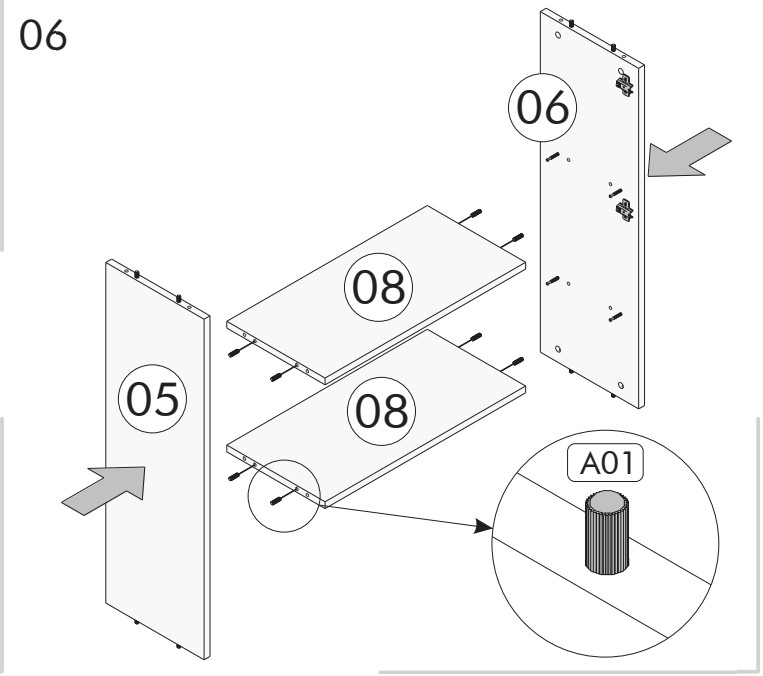

07

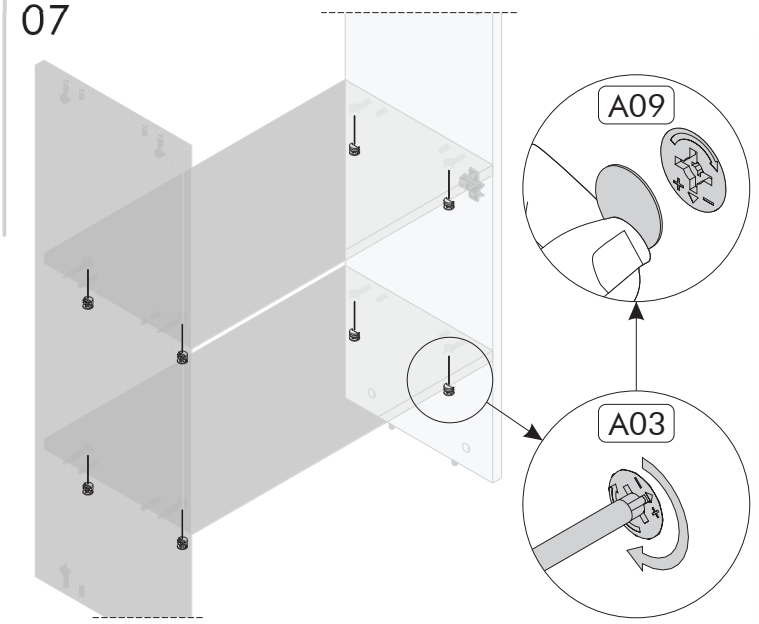

08

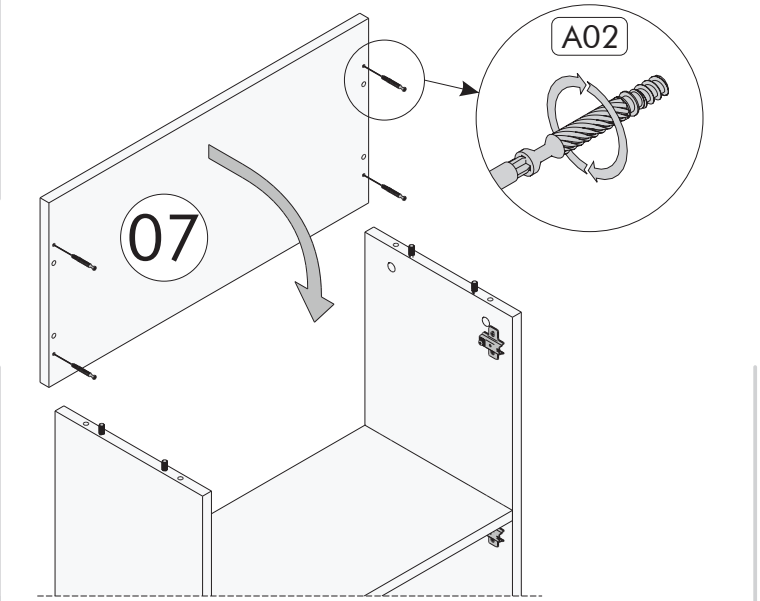

09

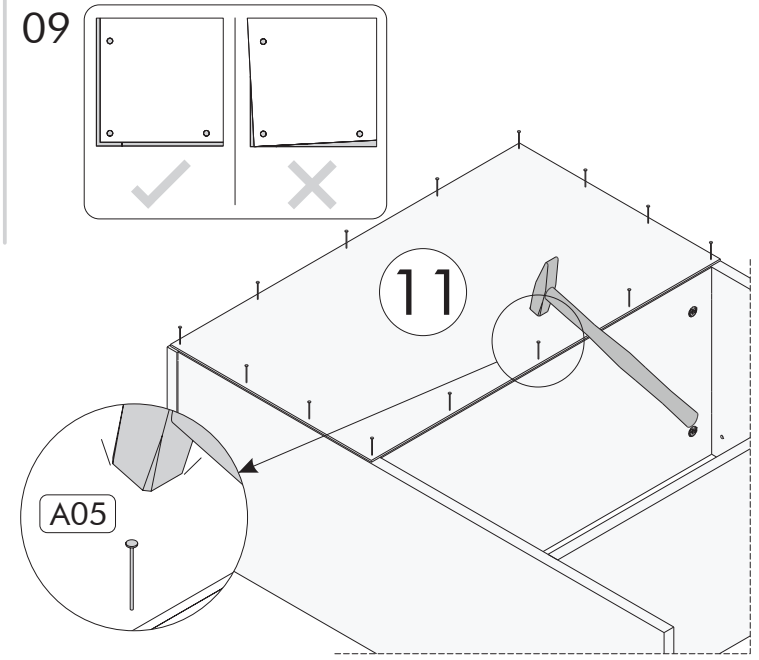

10

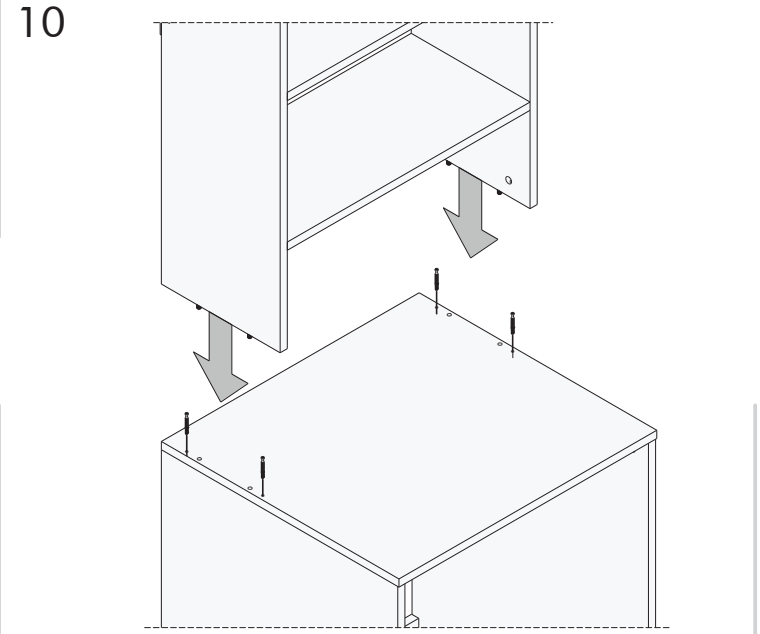

11

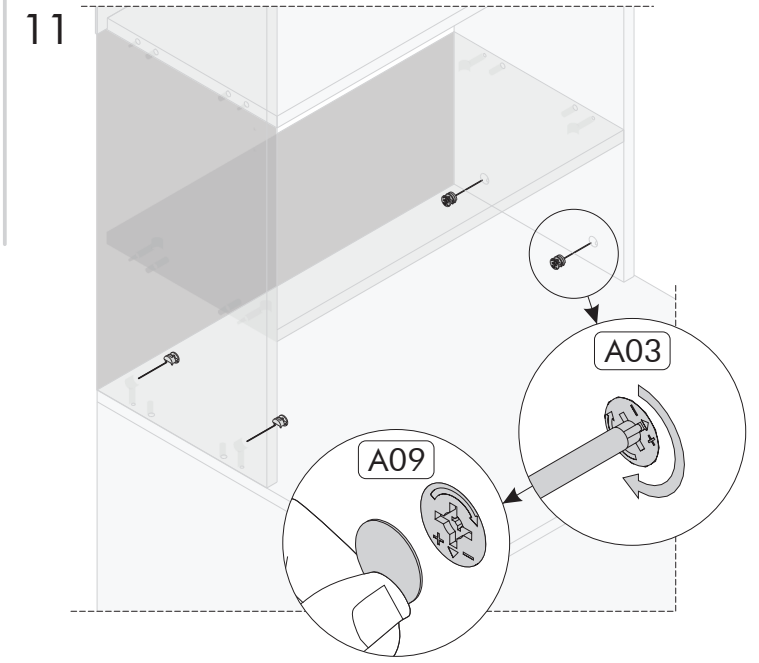

12

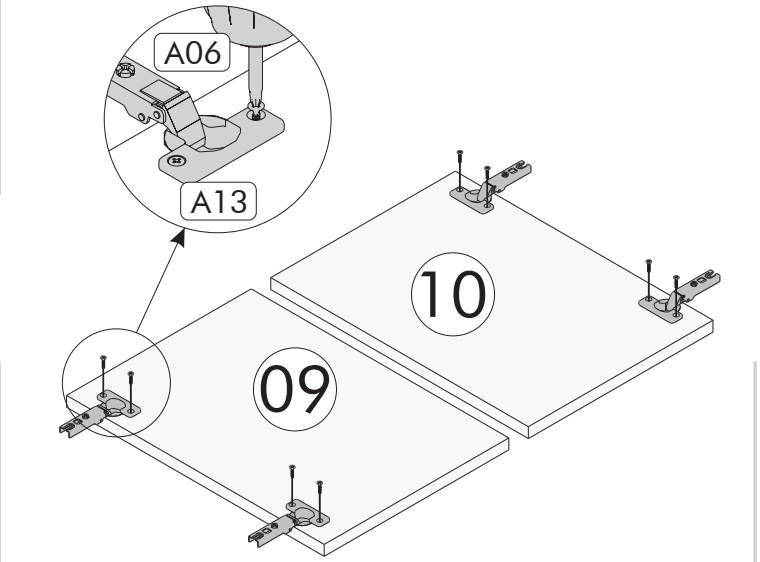

13

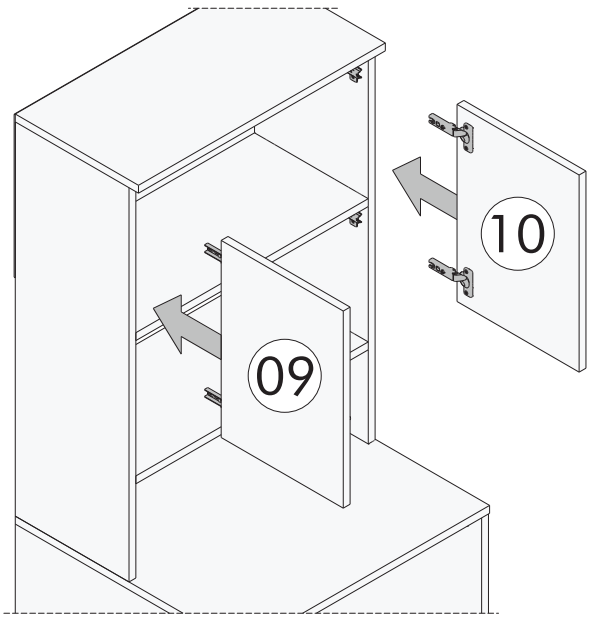

14 Nastavení dvířek/Nastavenie dvierok

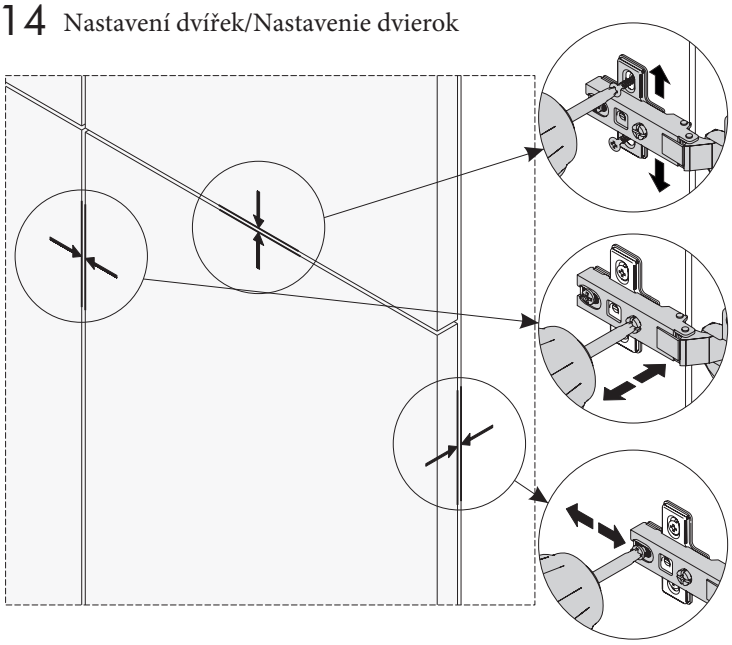

Dovozce/Dovozca: SCONTO Nábytek, s.r.o., Jeremiášova 947/16, Praha 5/
SCONTO Nábytok s.r.o., Nová 10/8144, Trnava