Ансі / Ansi

Тумба / Cabinet **KOM2D1S**

A	B	C		D
1	AB1 - 006	695	178	1/1
2	AB1 - 007	605	346	1/1
3	AB1 - 108	828	355	1/1
4	AB1 - 109	828	355	1/1
5	AB1 - 202	700	374	1/1
6	AB1 - 310	667	340	1/1
7	AB1 - 311	667	355	1/1
8	AB1 - 405	333	80	1/1

A	B	C		D
9	AB1 - 406	667	70	1/1
10	AB1 - 551	350	130	1/1
11	AB1 - 552	350	130	1/1
12	AB1 - 554	609	130	1/1
13	AB1 - 905	839	346	1/1
14	AB1 - 906	624	349	1/1
15	LH - 810	810	14	1/1

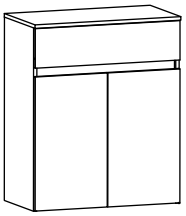

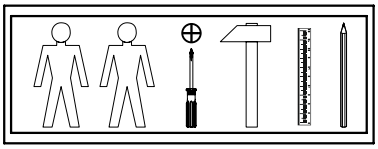

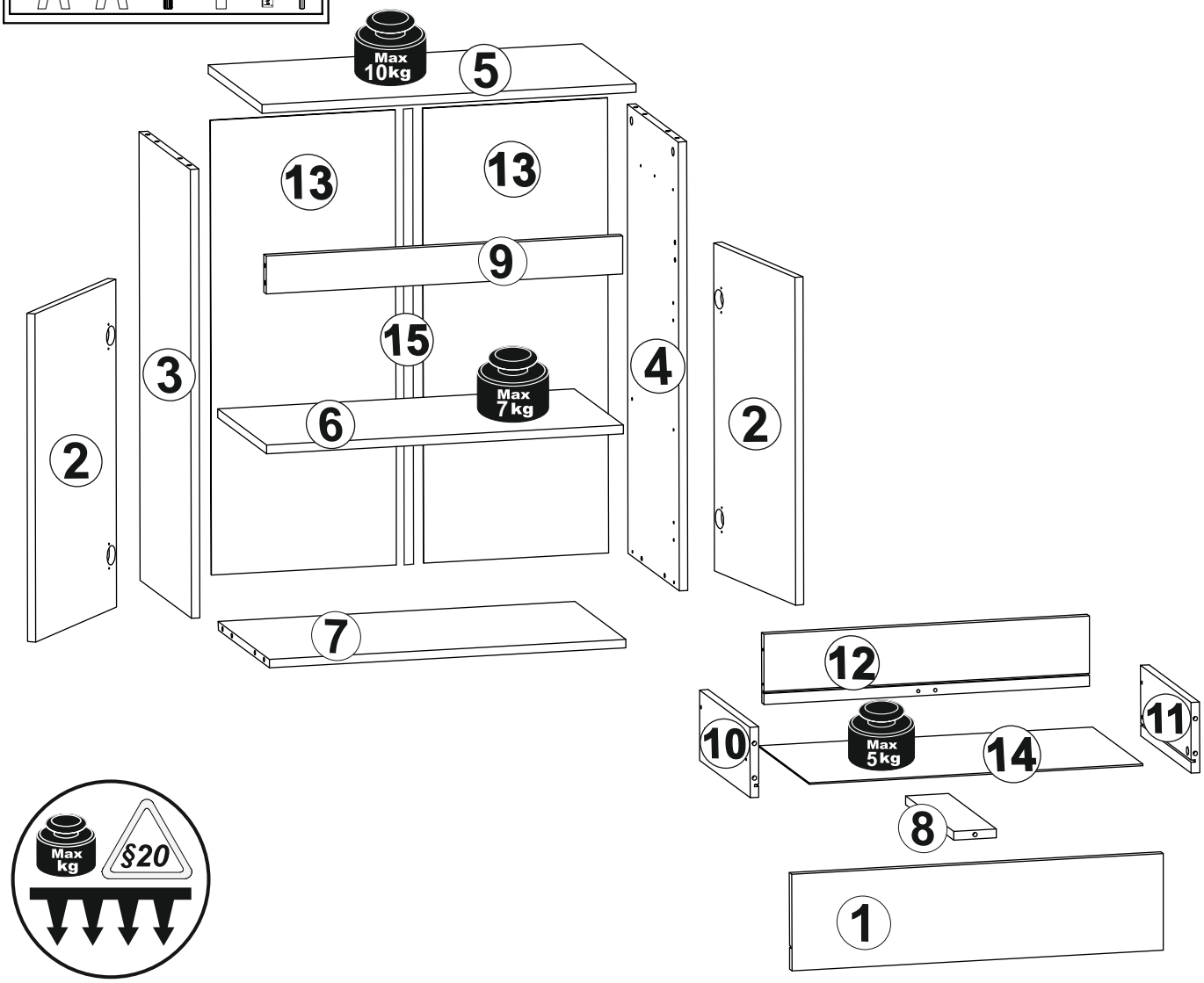

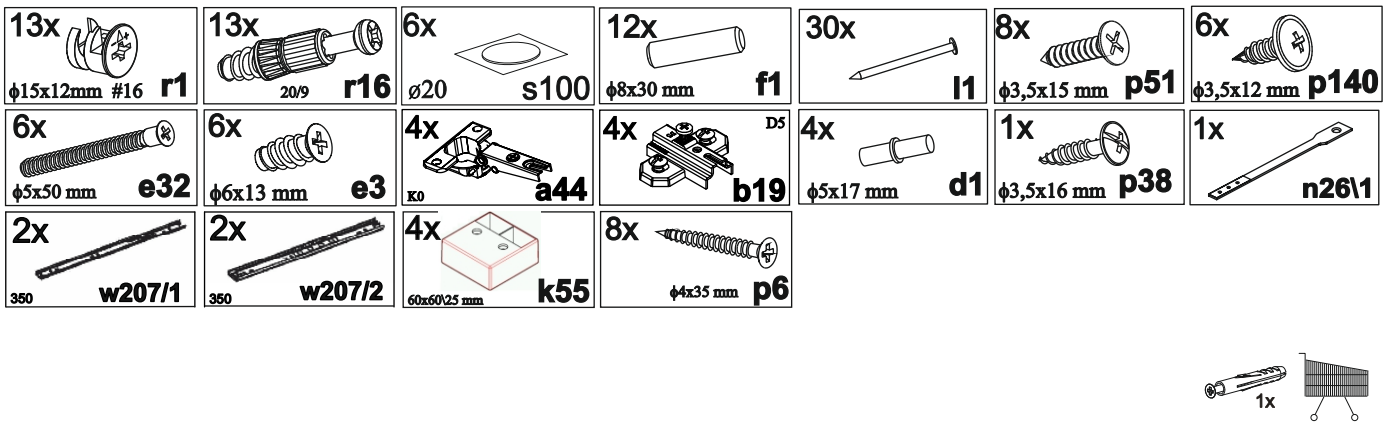

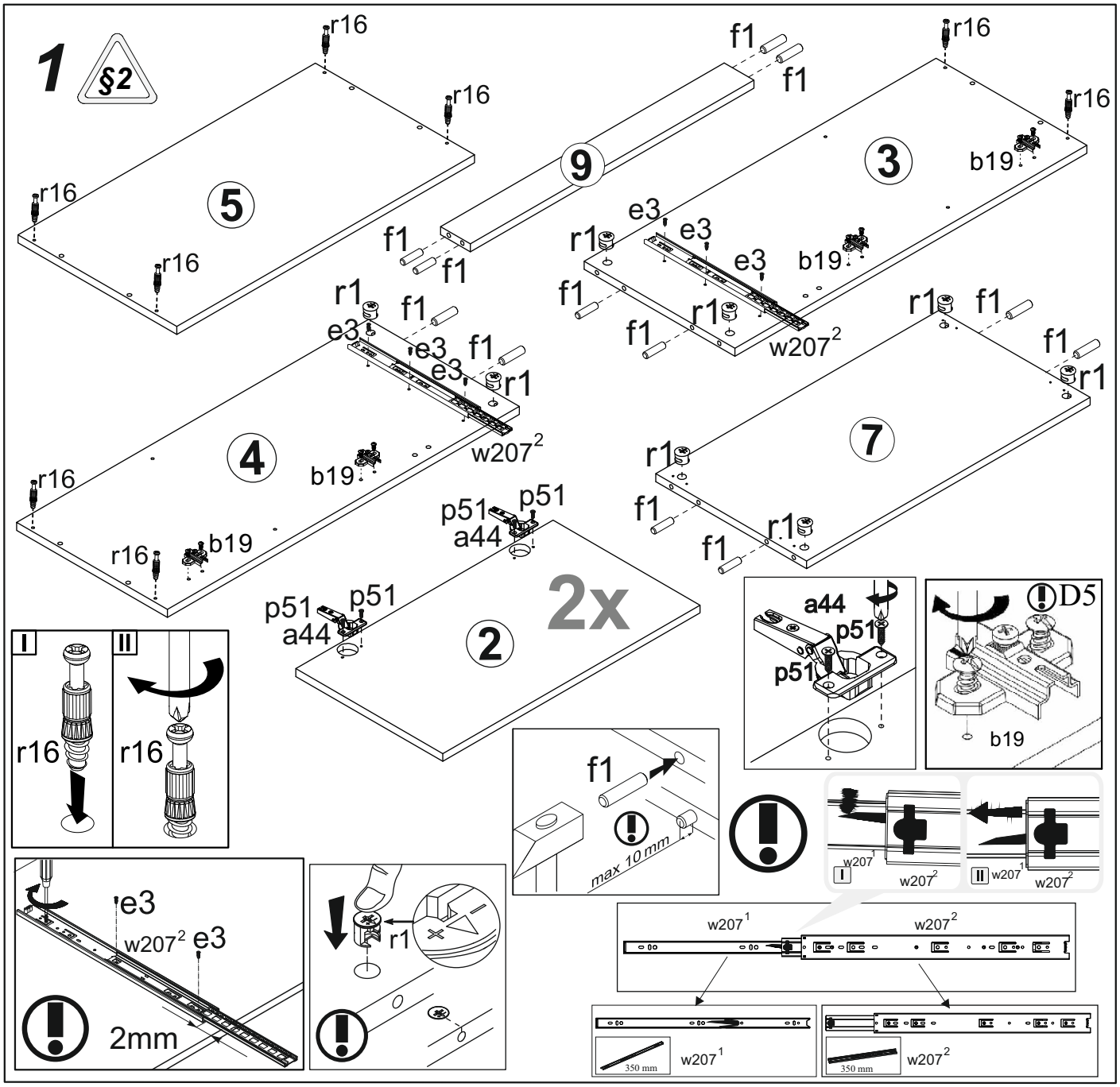
1
§2
r16
f1
9
5
3
b19
e3
r1
w207²
4
7
p51
a44
2
2x
D5
max 10 mm
w207¹
w207²
2mm
350 mm

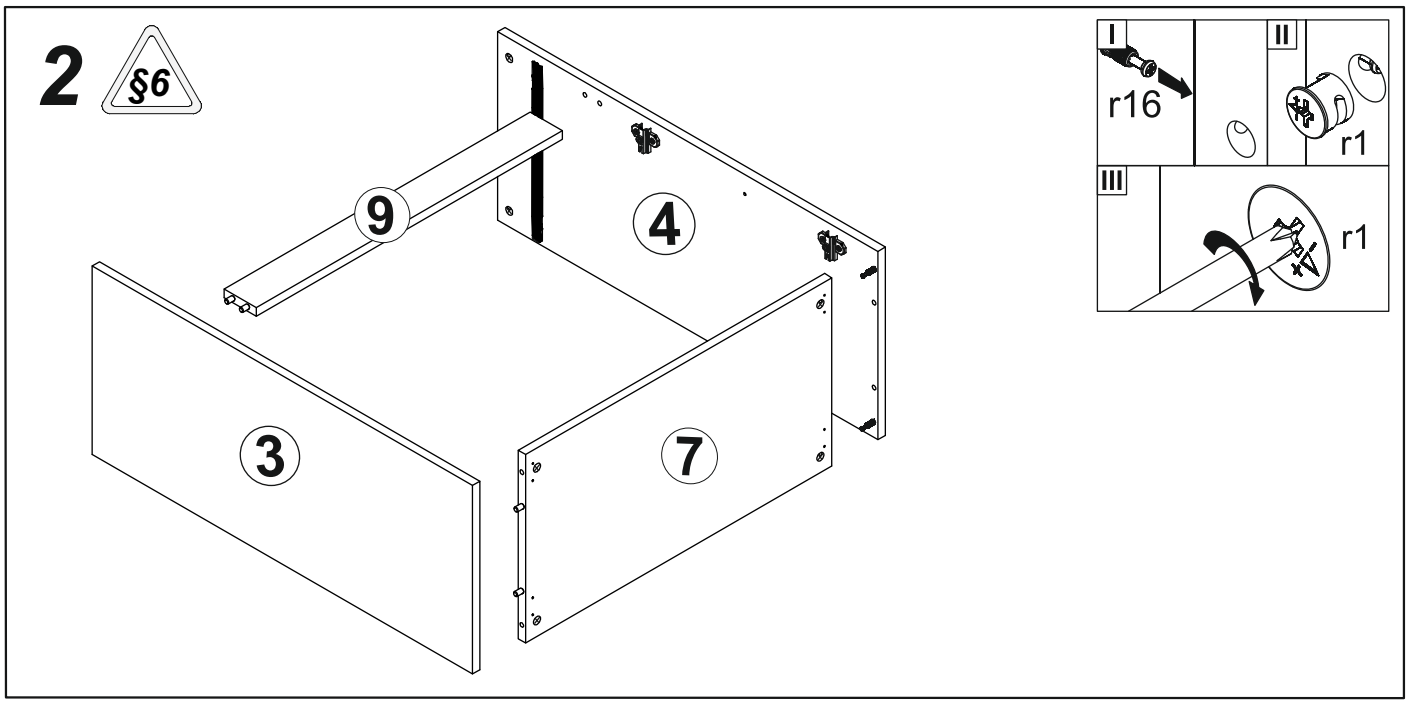
2
§6
9
4
3
7
r16
r1

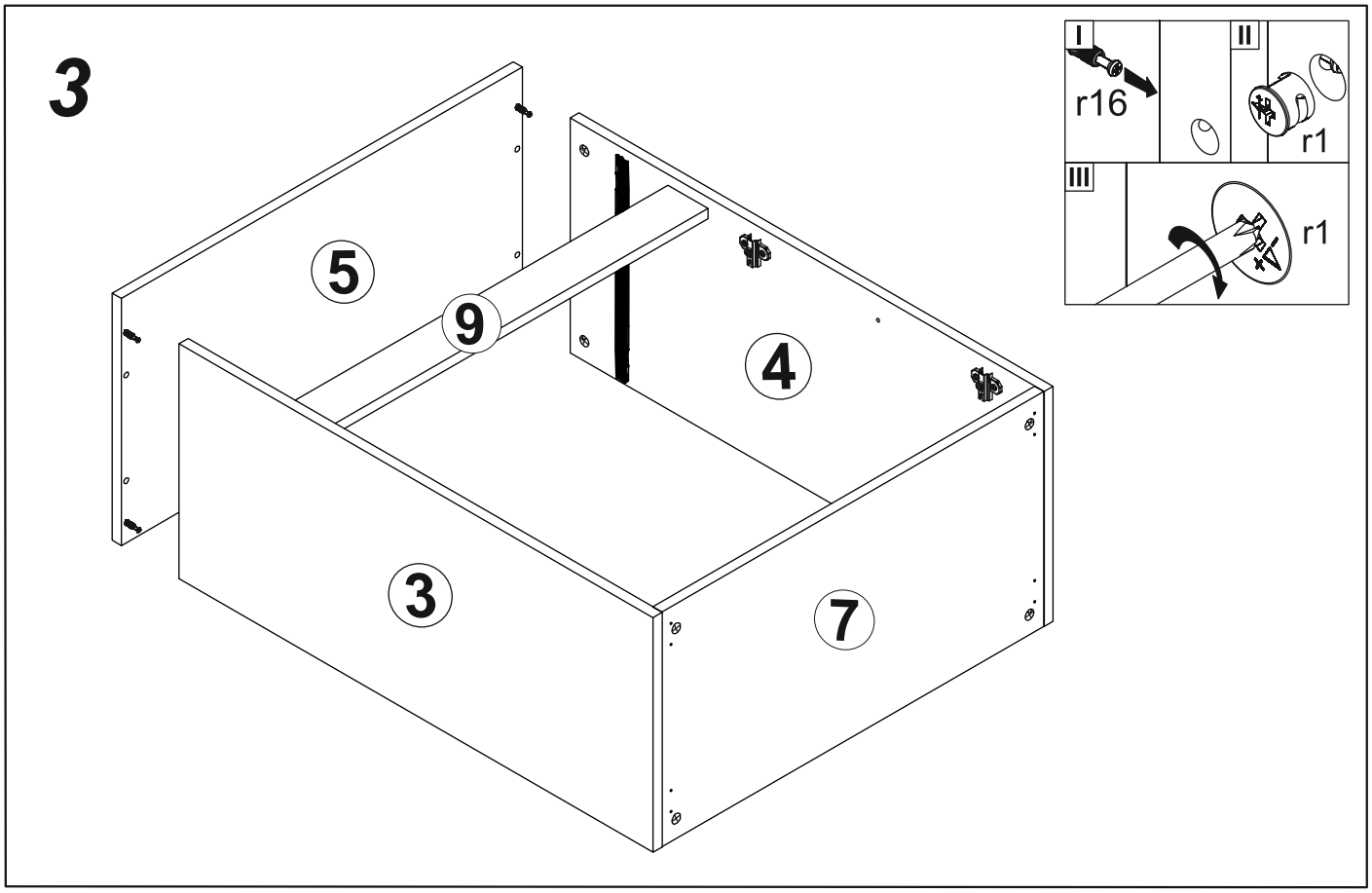
3
5
9
4
3
7
I
r16
II
r1
III
r1

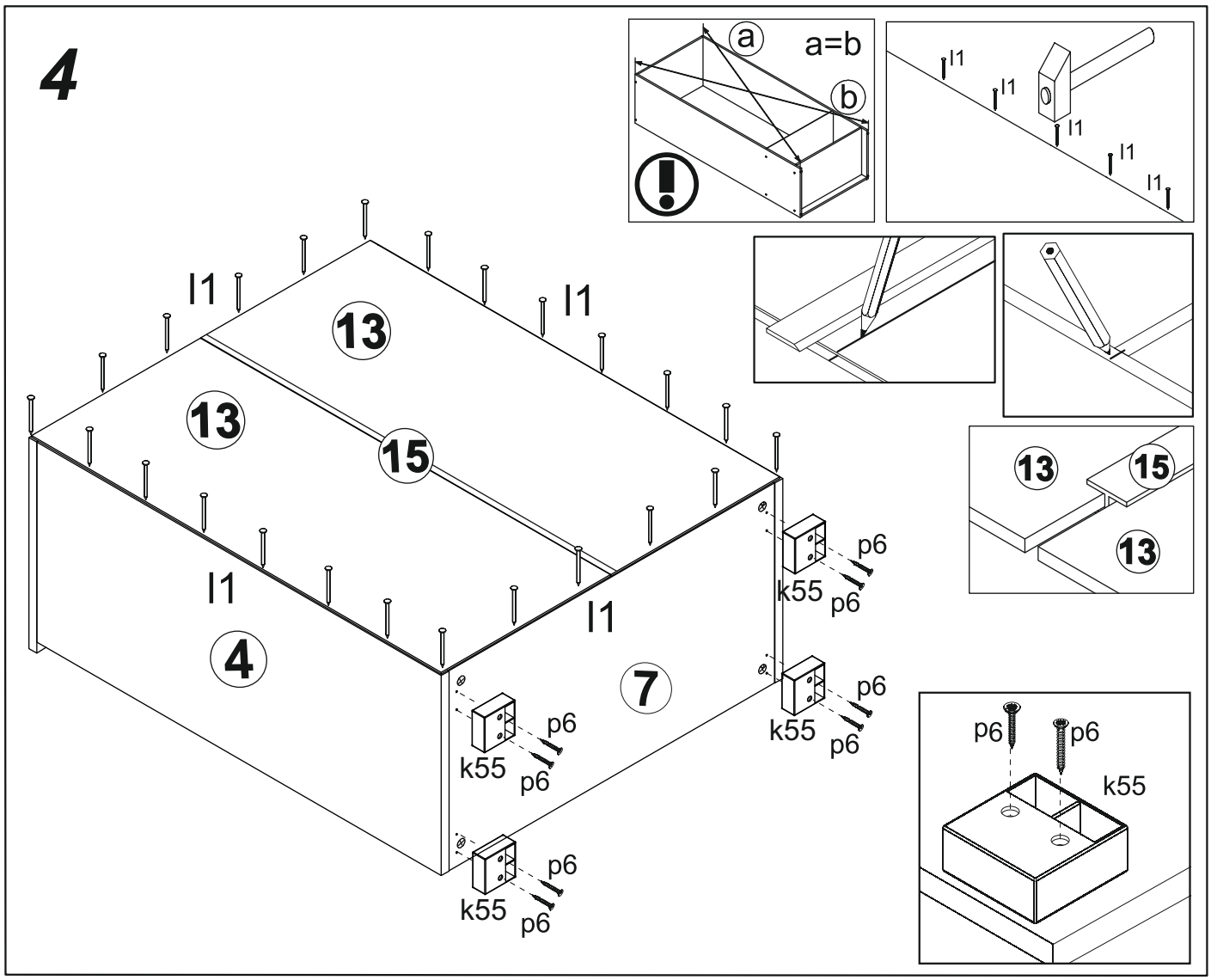
4
a
a=b
b
l1
l1
l1
l1
l1
l1
l1
l1
l1
13
13
15
4
7
13
15
13
k55
p6
p6
k55
p6
p6
k55
p6
p6
k55
p6
p6
p6
k55

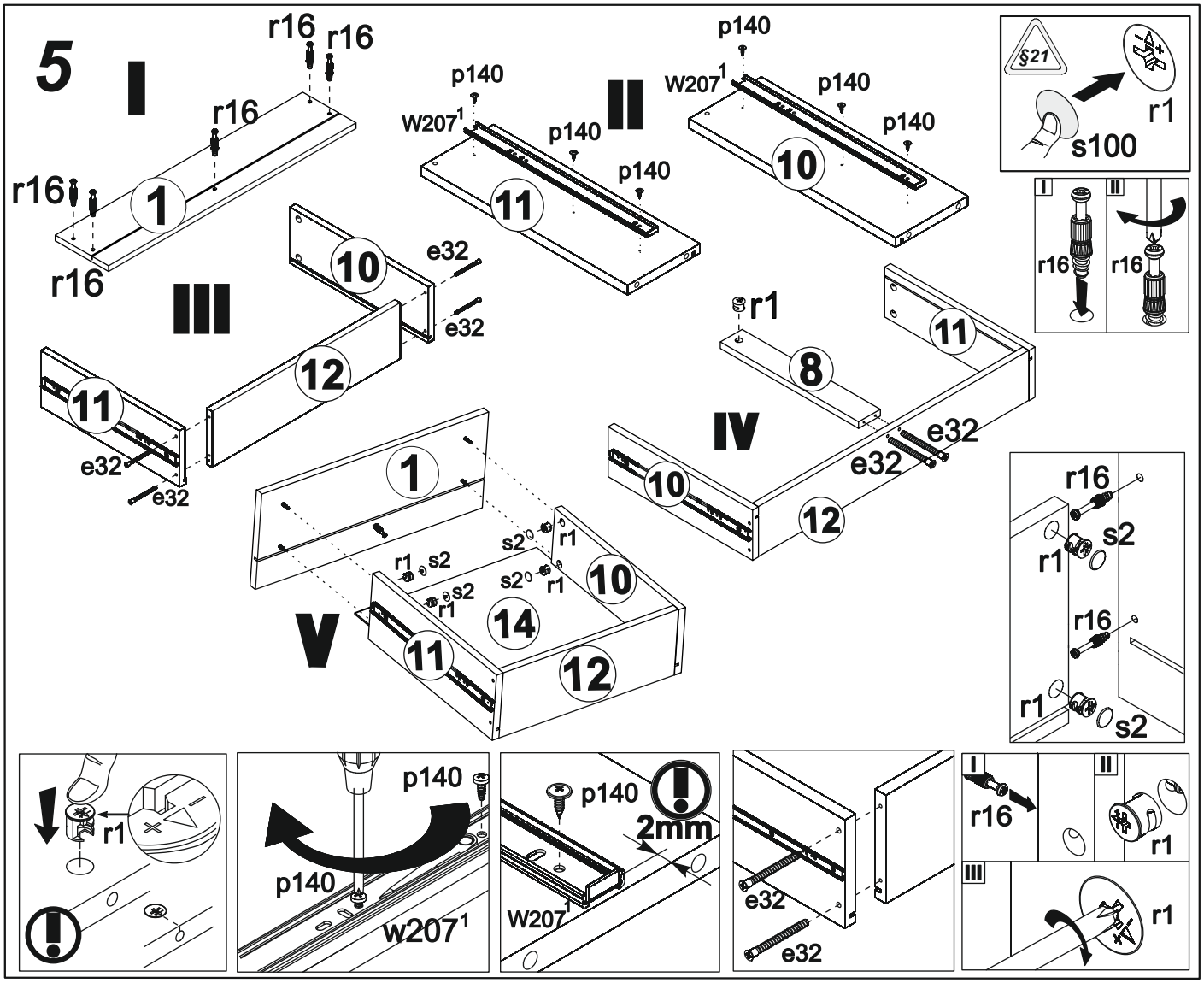
5
I
II
III
IV
V
r16
p140
W207 1
e32
r1
s2
1
8
10
11
12
14
§21
s100

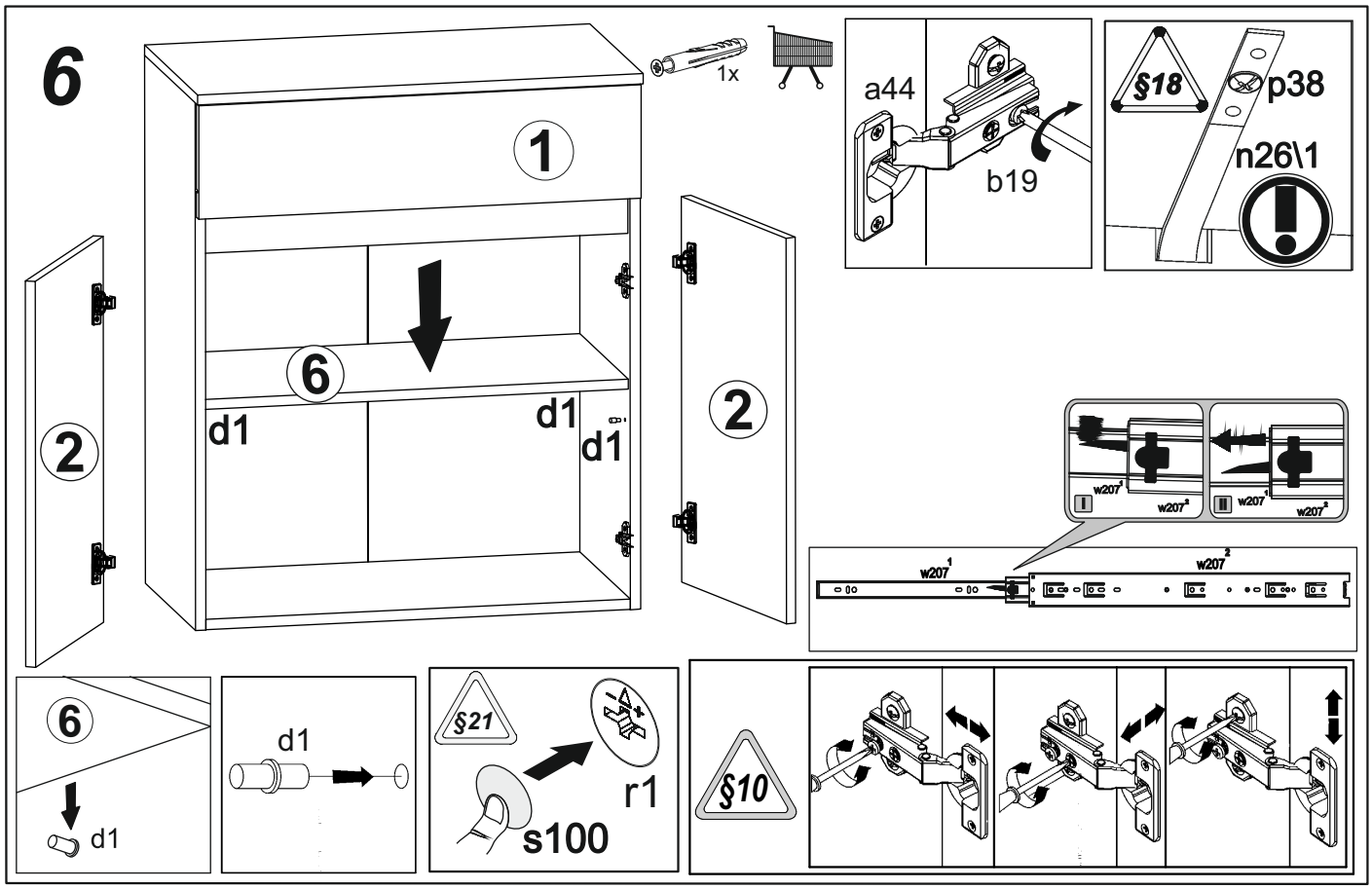
6
1x
a44
b19
§18
p38
n26\1
1
2
6
d1
w207 1
w207 2
§10