Aufbauanleitung / Assembly Instruction / Instruction de Montage /Montagevoorschrift /
Instrukcja montażu / Montážni návod / Montážny návod / Szerelési útmutató / Instructie de montaje /
Montaj talimatı / Инструкция по монтажу / Navodila za Postavitev /
Upute za Sastavljanje / Istruzioni per il montaggio

I Seite/Page 3-6

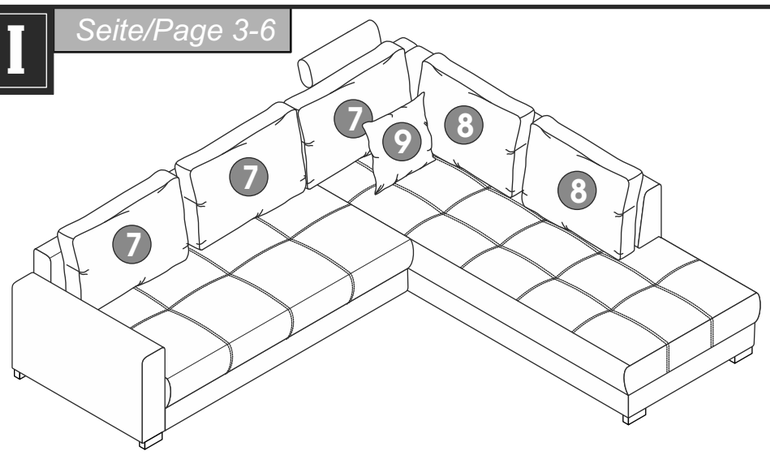

EASY GOING STEP BY STEP

II Seite/Page 7-10

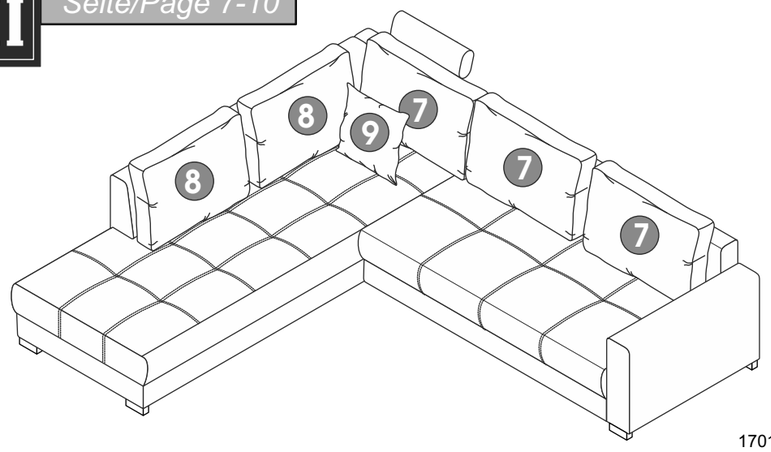

08-0307

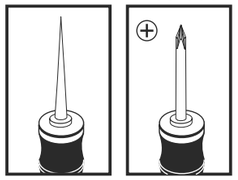

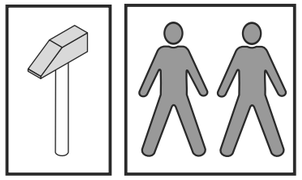

170118V9

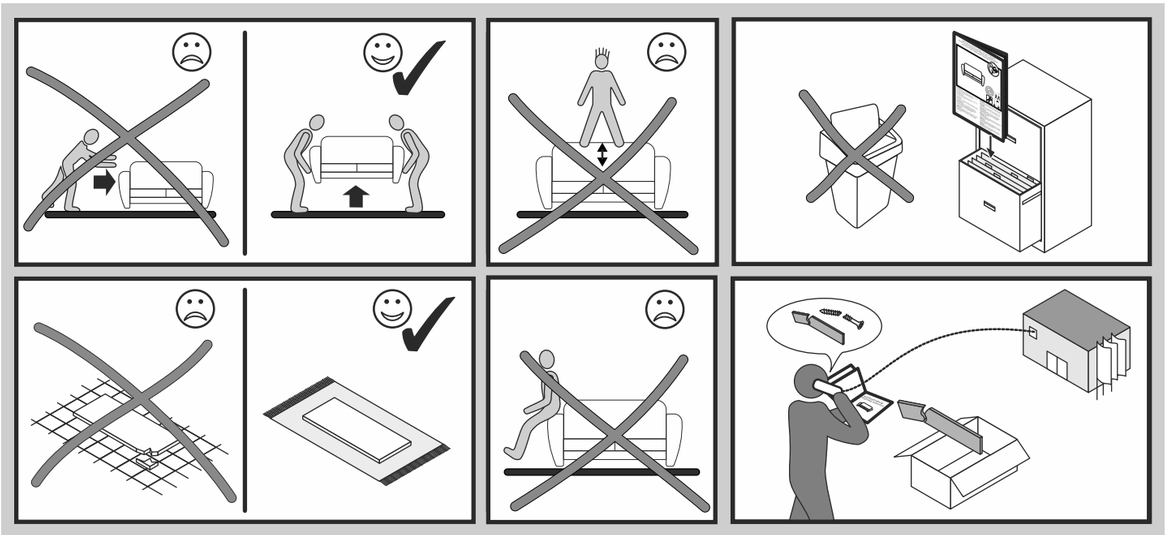

Colli 1

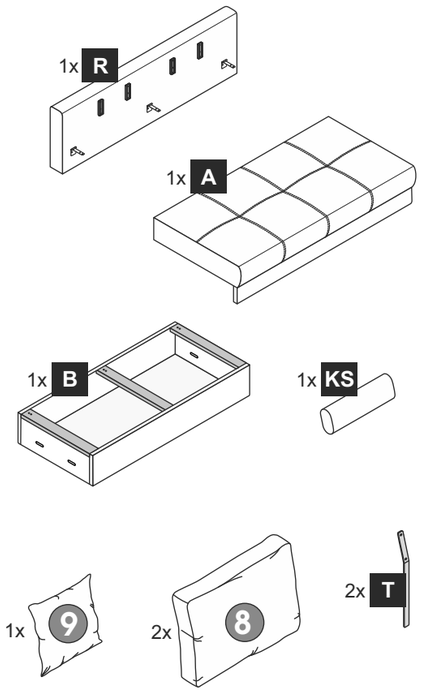

Colli 2

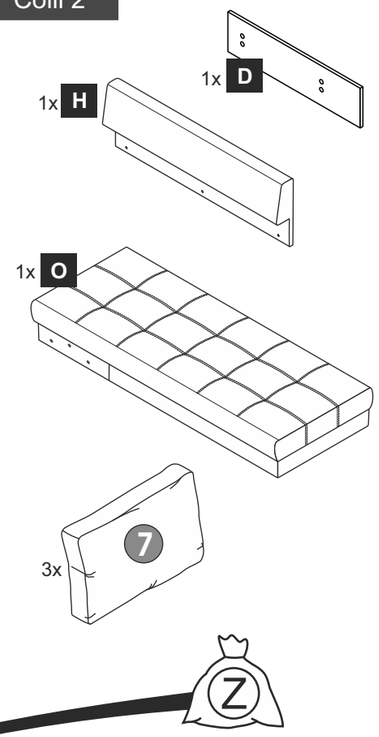

Colli 3

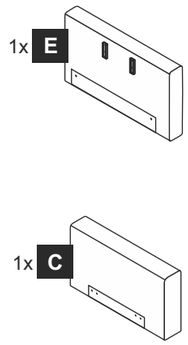

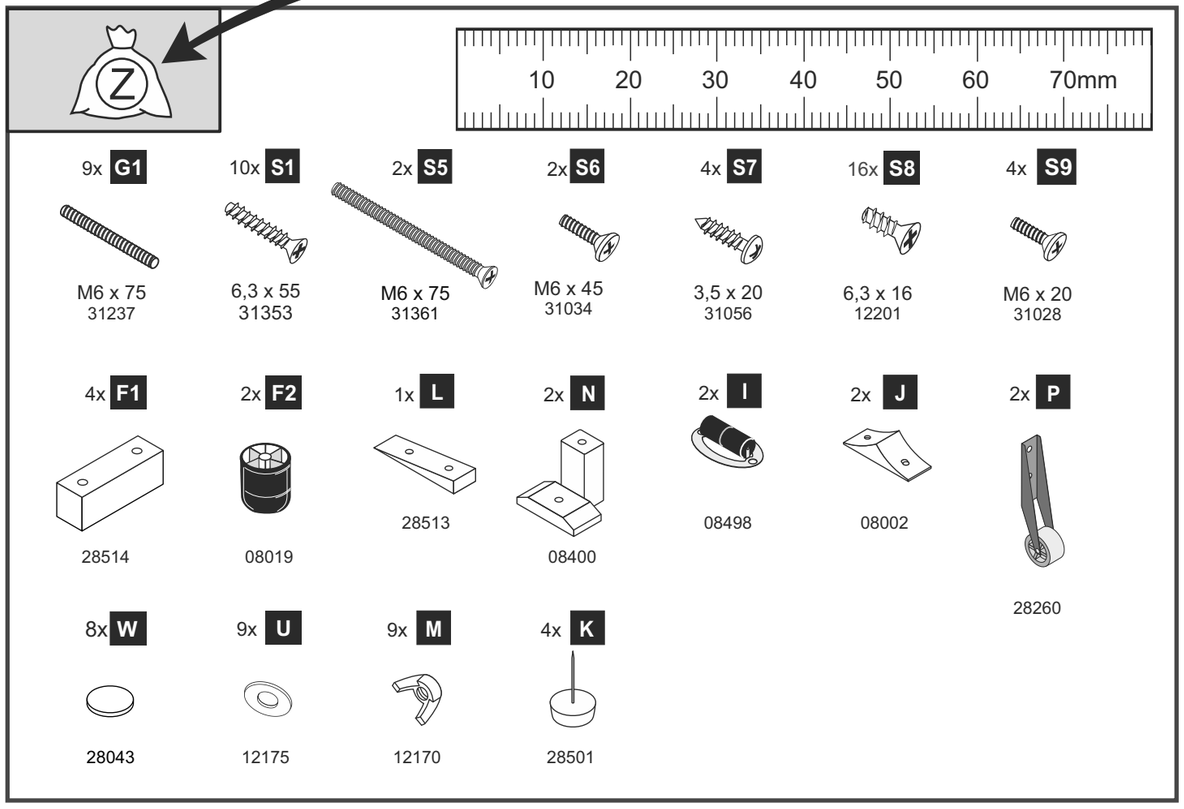

Änderungen die der technischen Verbesserung dienen, behalten wir uns vor.
Subject to changes in the interests of technical improvements.

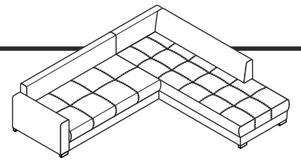

I

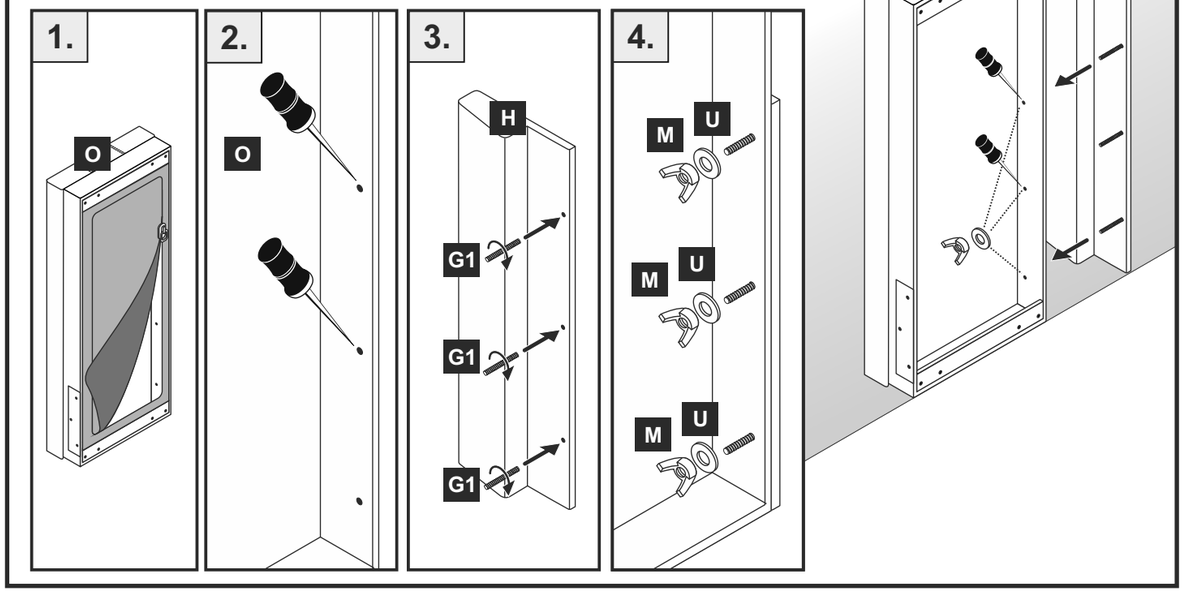
1.
O
2.
O
3.
H
G1
G1
G1
4.
M
U
M
U
M
U
O
H

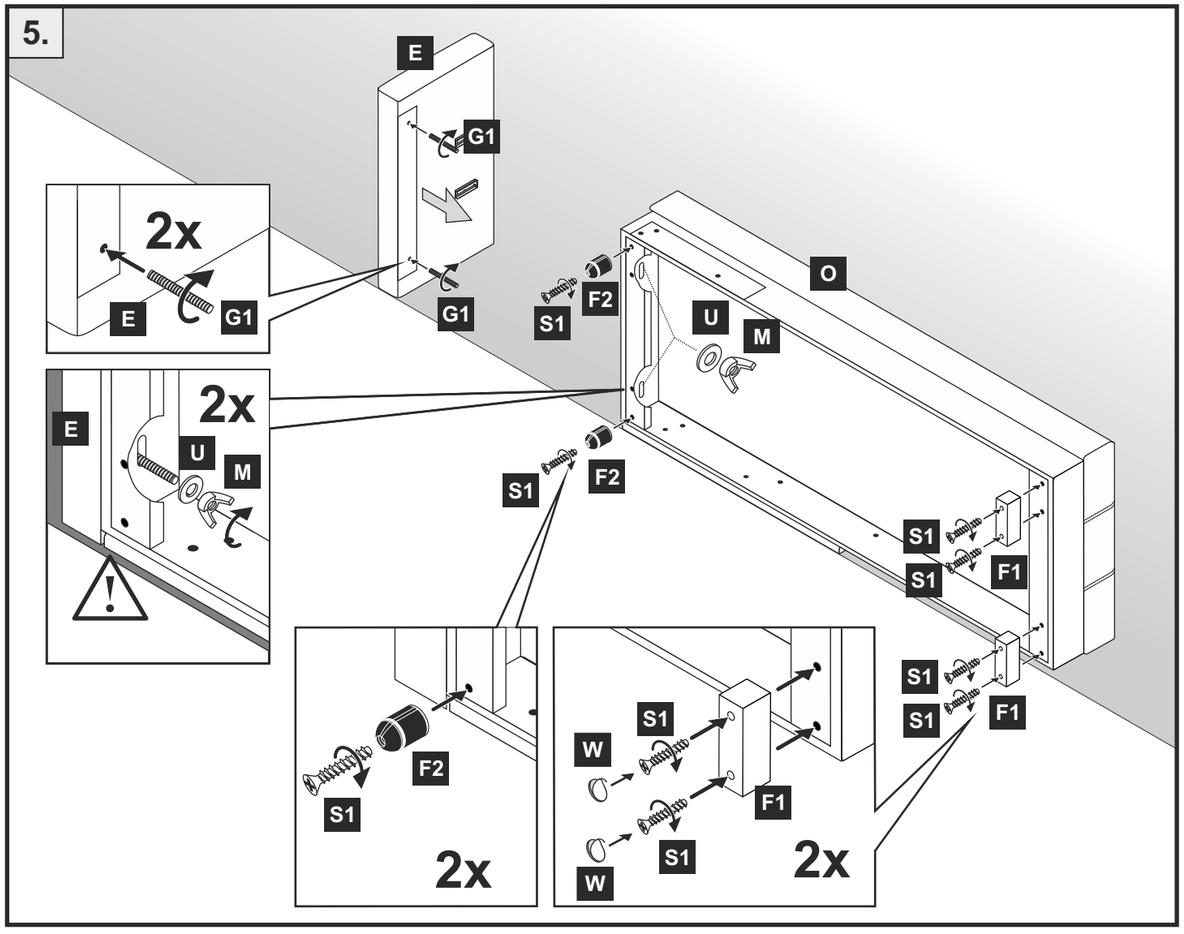
5.
E
G1
G1
2x
E
G1
2x
E
U
M
!
S1
F2
O
U
M
S1
F2
S1
S1
F1
S1
S1
F1
F2
S1
2x
W
S1
F1
W
S1
2x

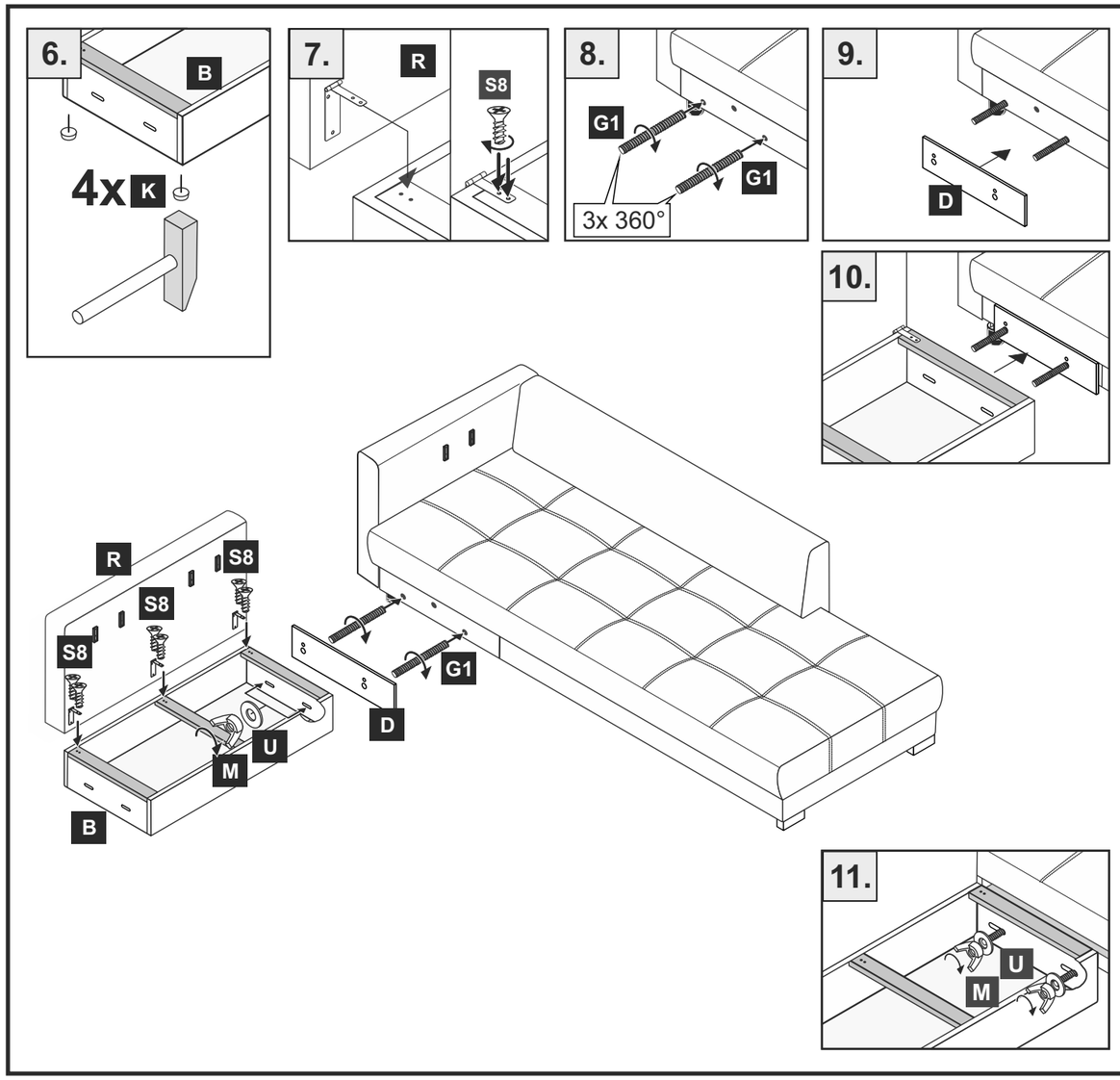
6.
B
4x
K
7.
R
S8
8.
G1
G1
3x 360°
9.
D
10.
R
S8
S8
S8
U
M
B
D
G1
11.
U
M

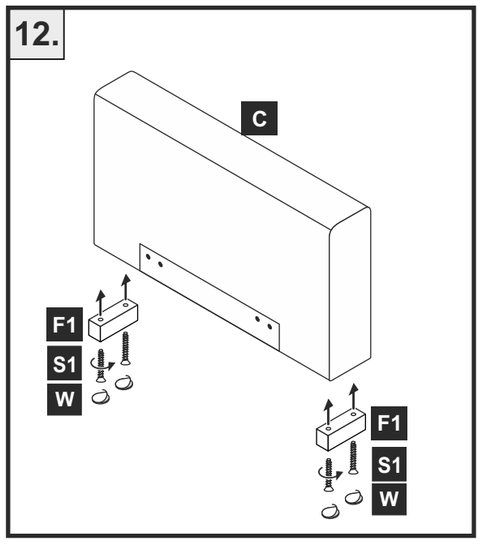
12.
C
F1
S1
W
F1
S1
W

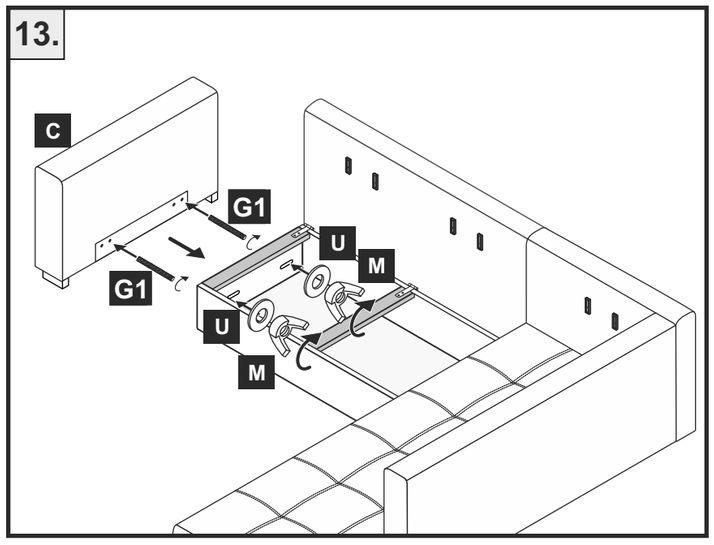
13.
C
G1
G1
U
M
U
M

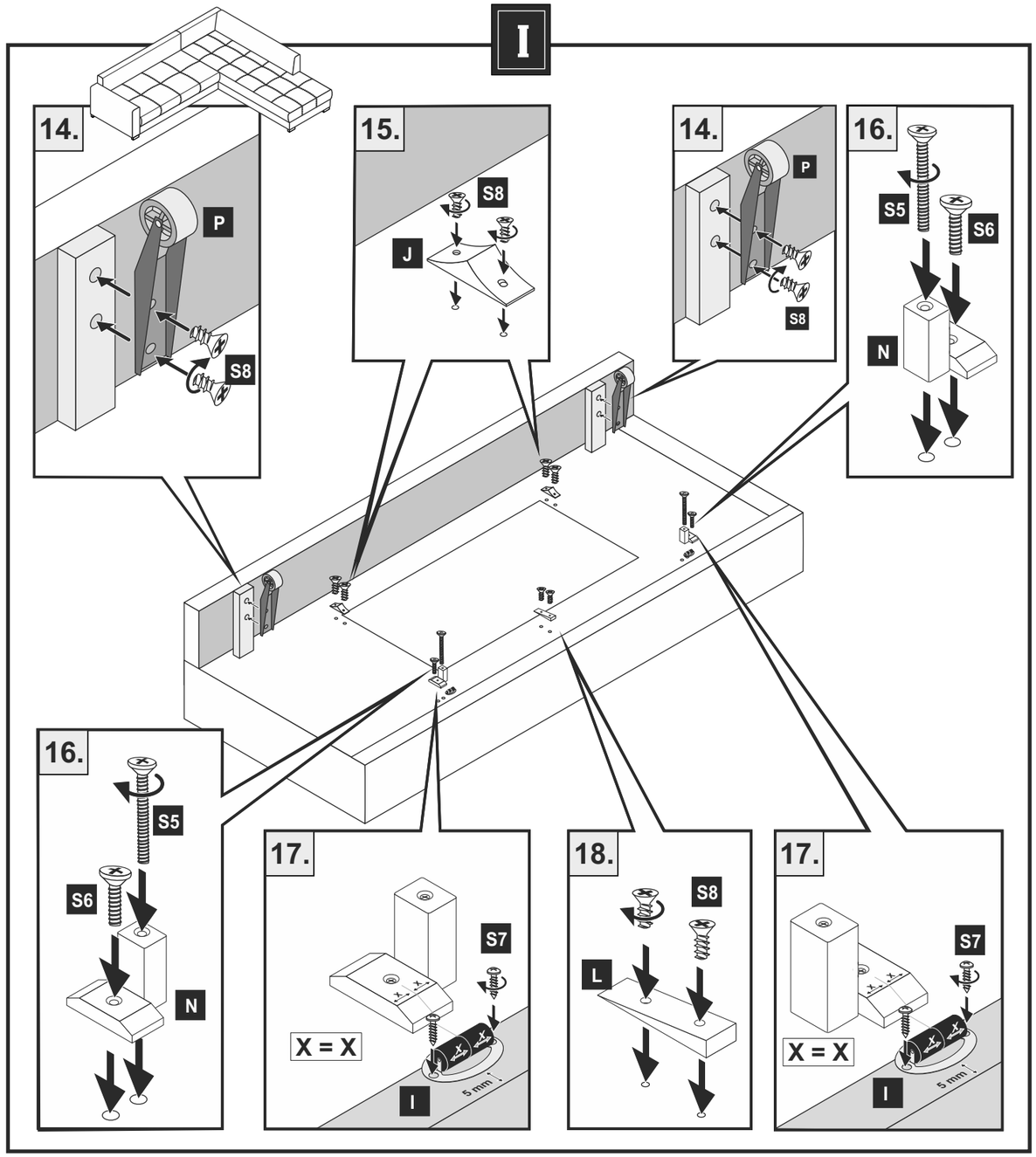
I
14.
P
S8
15.
S8
J
14.
P
S8
16.
S5
S6
N
16.
S5
S6
N
17.
S7
X = X
I
5 mm
18.
S8
L
17.
S7
X = X
I
5 mm

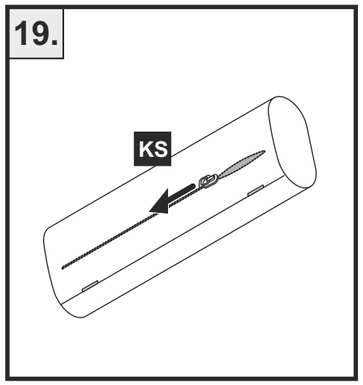
19.
KS

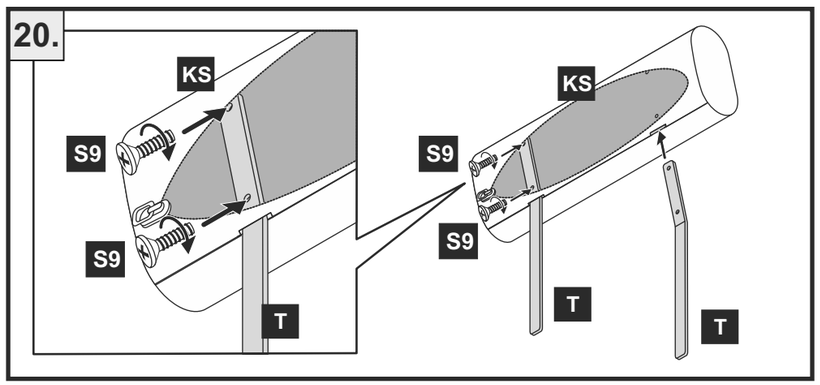
20.
KS
S9
S9
T
KS
S9
S9
T
T

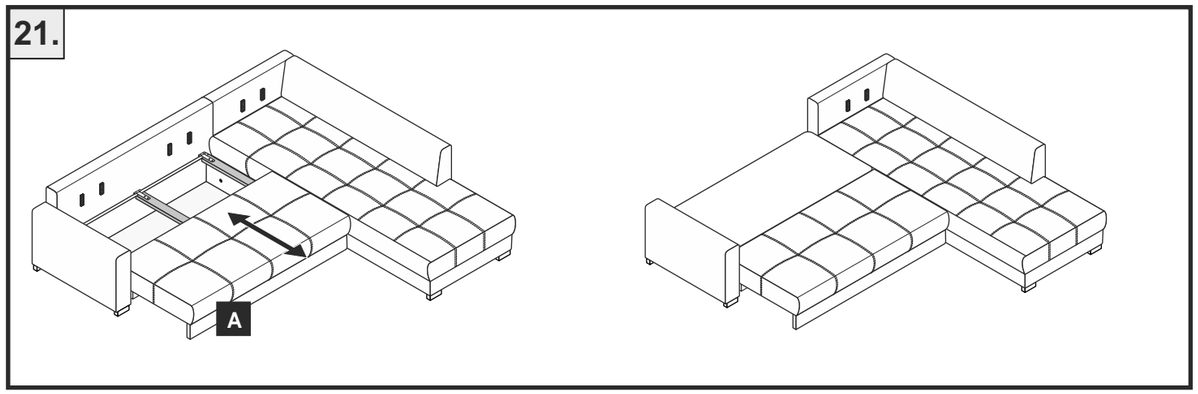
21.
A

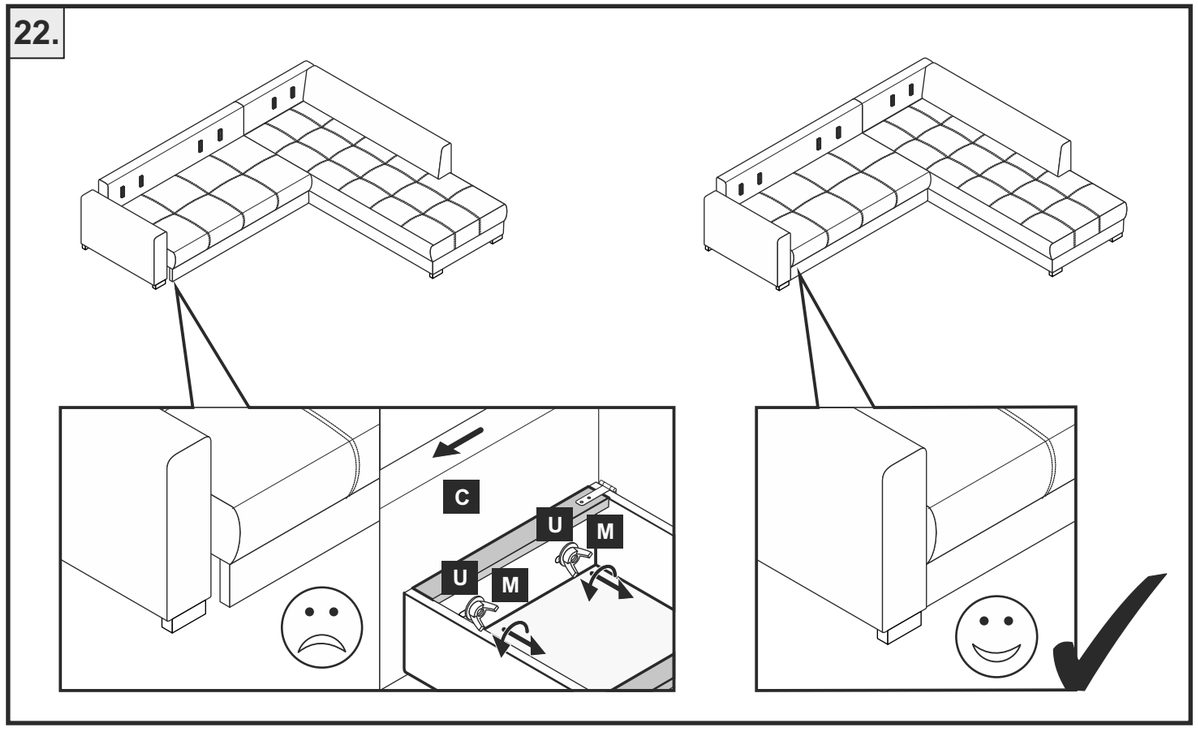
22.
C
U
M
U
M

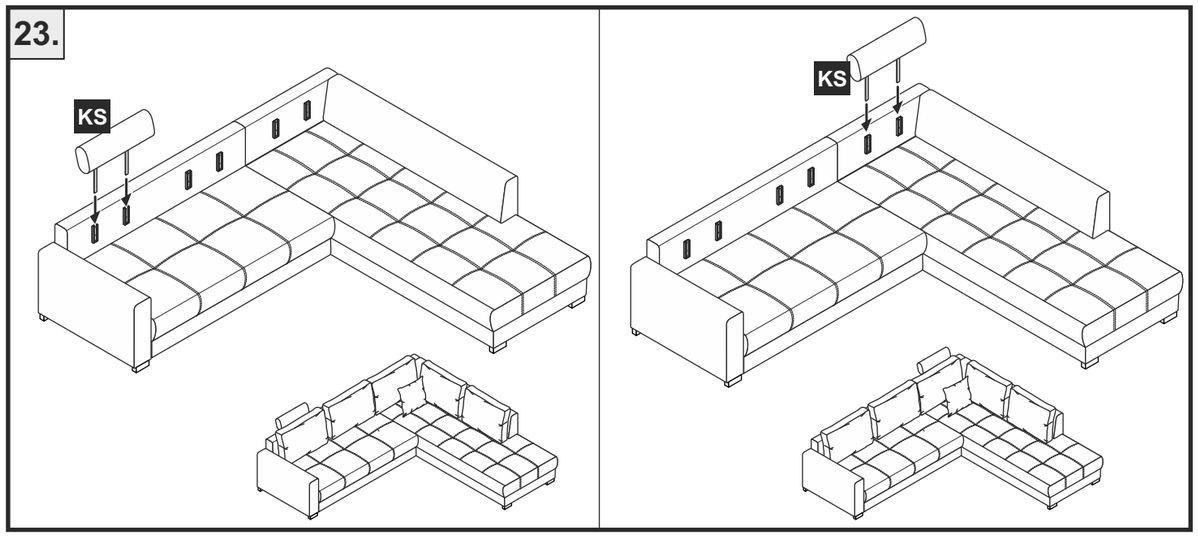
23.
KS
KS

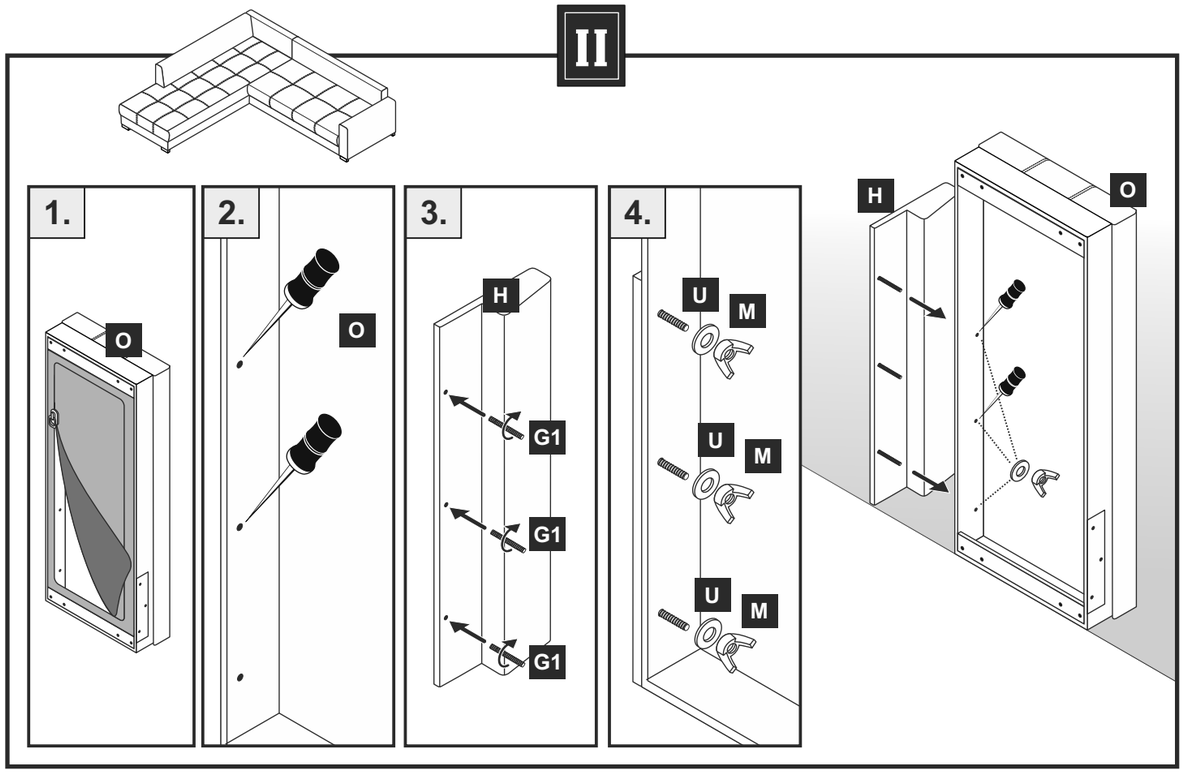
II
1.
O
2.
O
3.
H
G1
G1
G1
4.
U
M
U
M
U
M
H
O

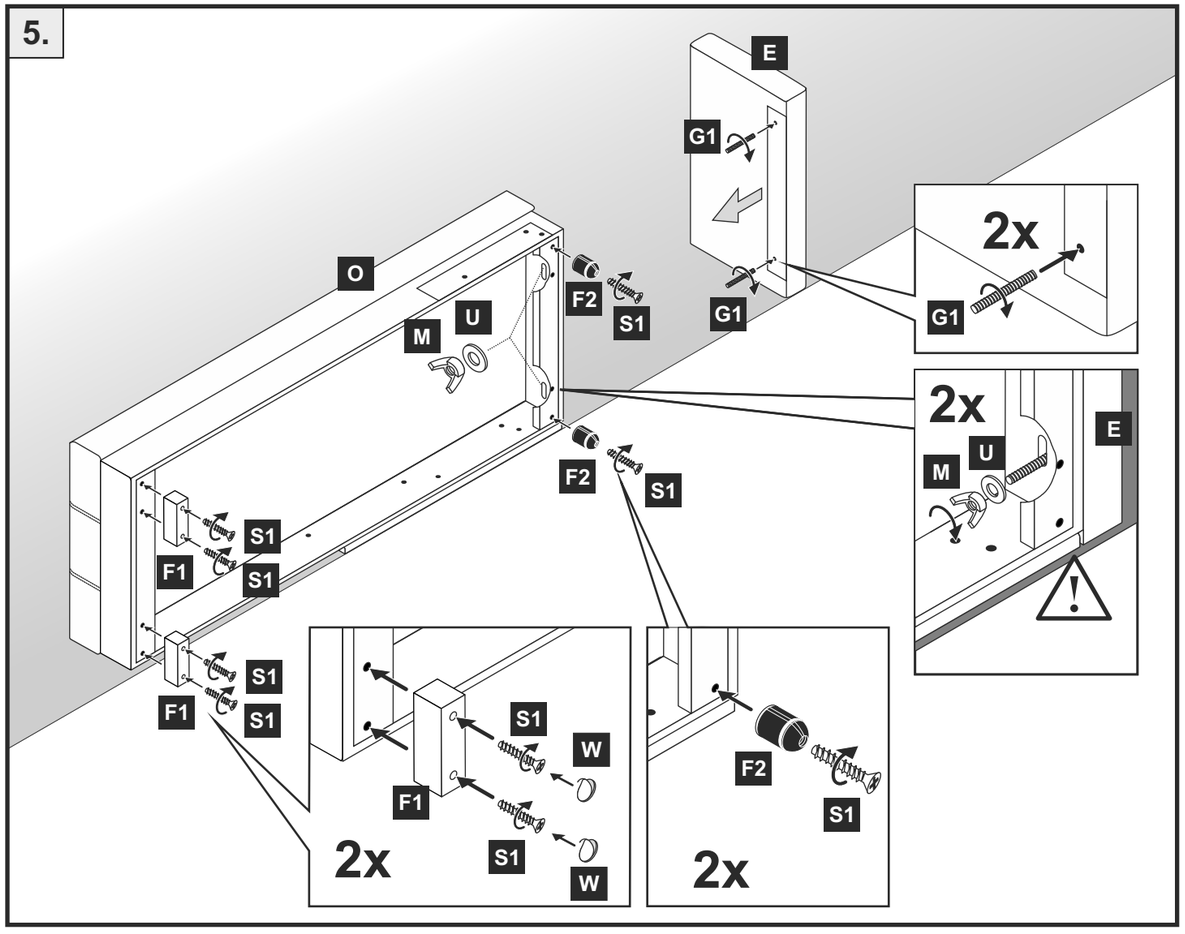
5.
E
G1
G1
O
M
U
F2
S1
F2
S1
2x
G1
2x
U
M
E
S1
F1
S1
S1
F1
S1
W
F1
S1
W
2x
F2
S1
2x

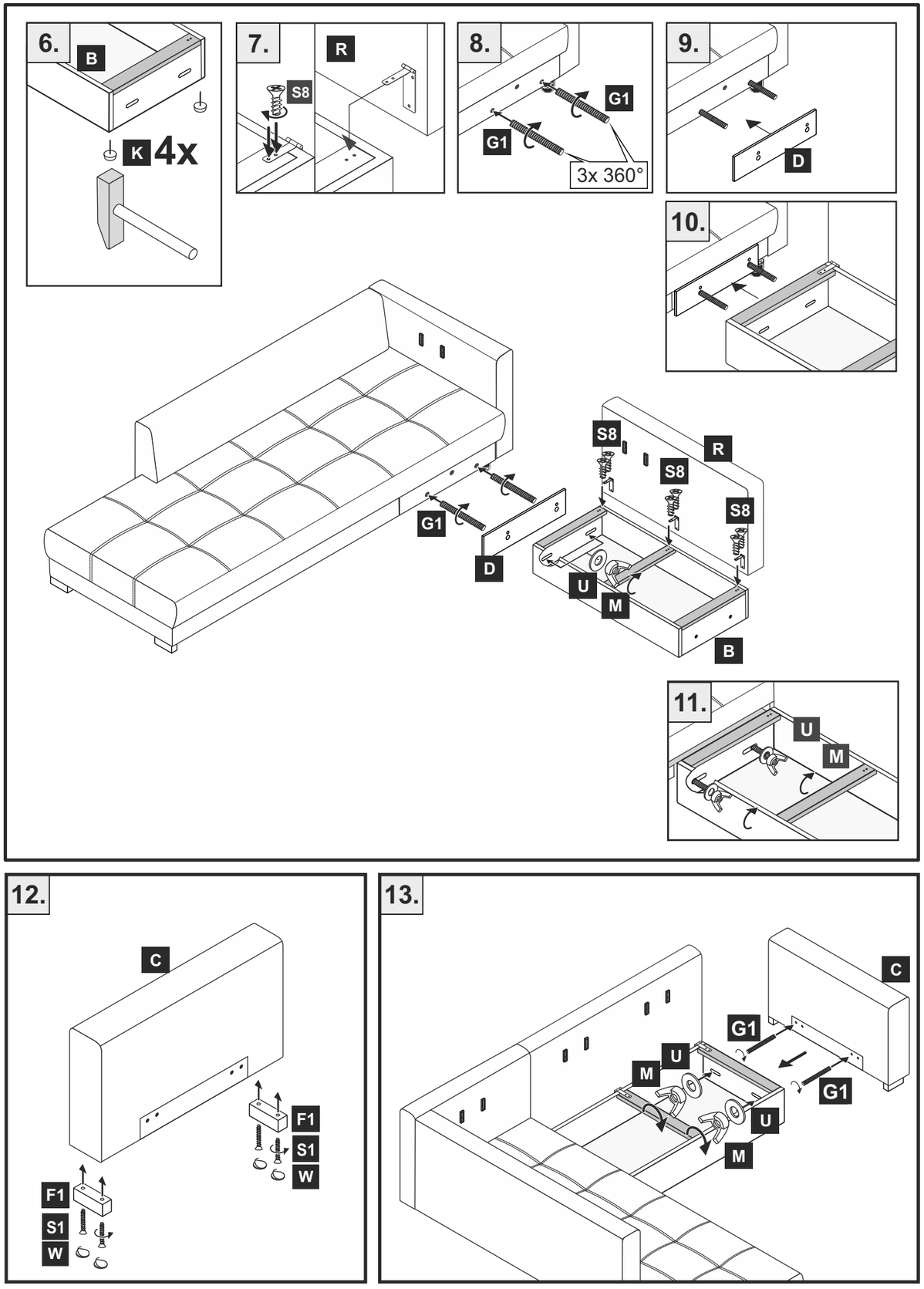
6.
B
K 4x
7.
S8
R
8.
G1
G1
3x 360°
9.
D
10.
S8
R
S8
S8
G1
D
U
M
B
11.
U
M
12.
C
F1
S1
W
F1
S1
W
13.
C
G1
U
M
G1
U
M

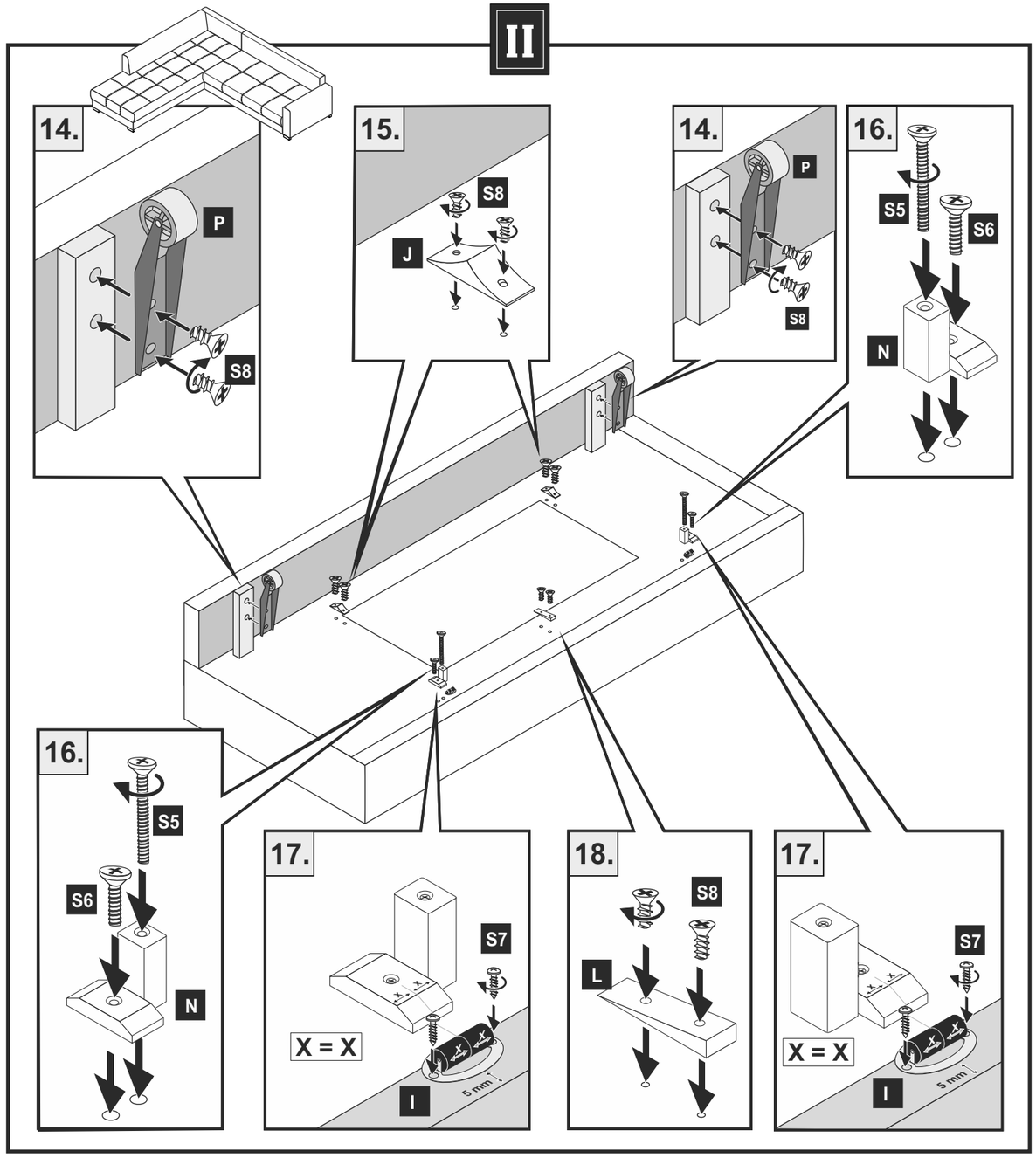
II
14.
P
S8
15.
S8
J
14.
P
S8
16.
S5
S6
N
16.
S5
S6
N
17.
S7
X = X
I
5 mm
18.
S8
L
17.
S7
X = X
I
5 mm

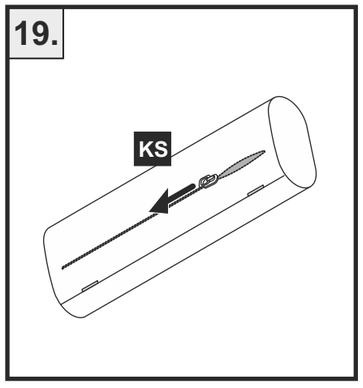
19.
KS

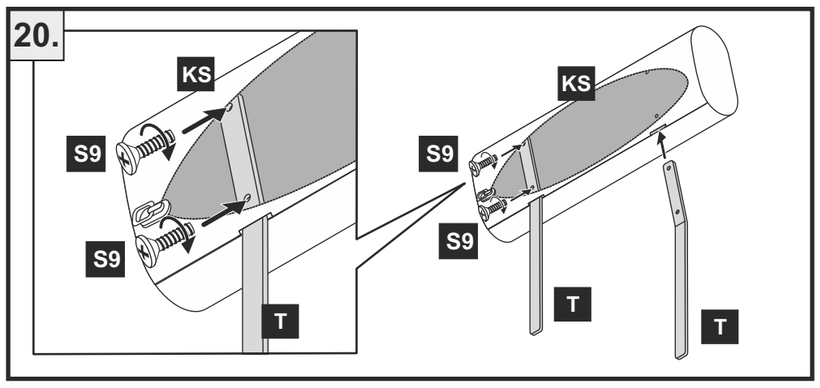
20.
KS
S9
S9
T
KS
S9
S9
T
T

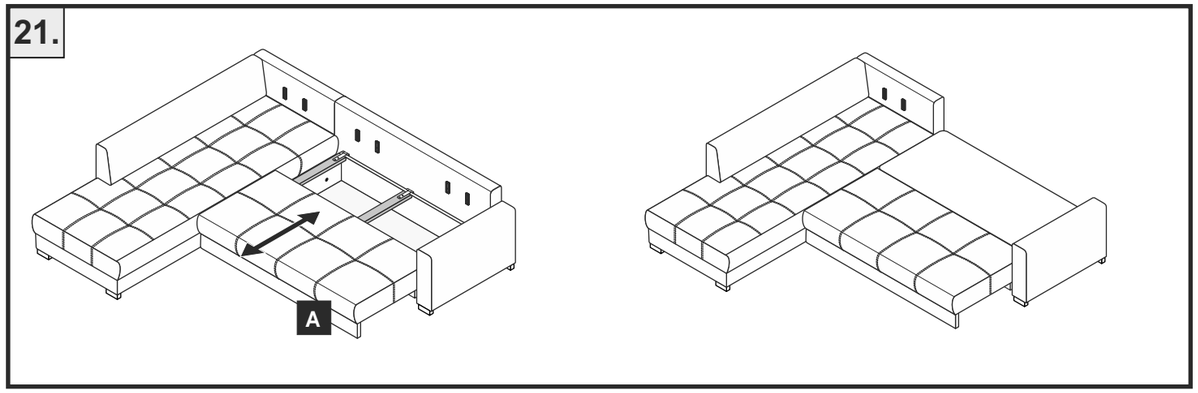
21.
A

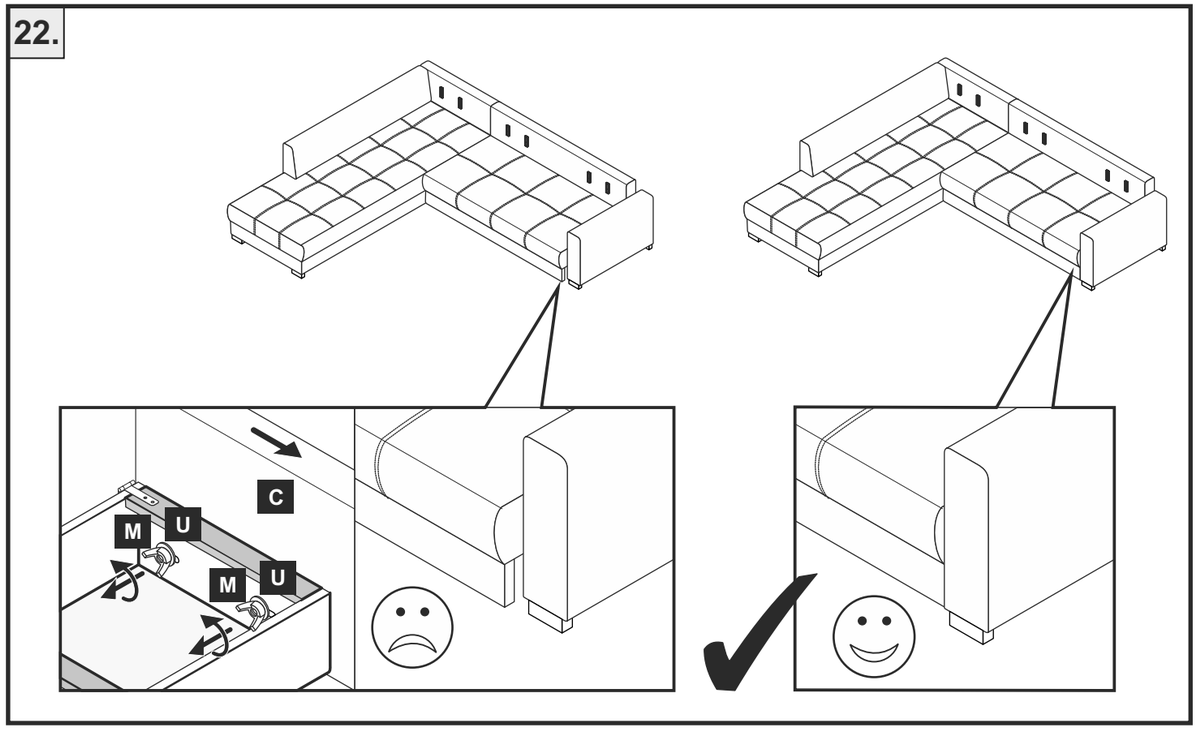
22.
C
M
U
M
U

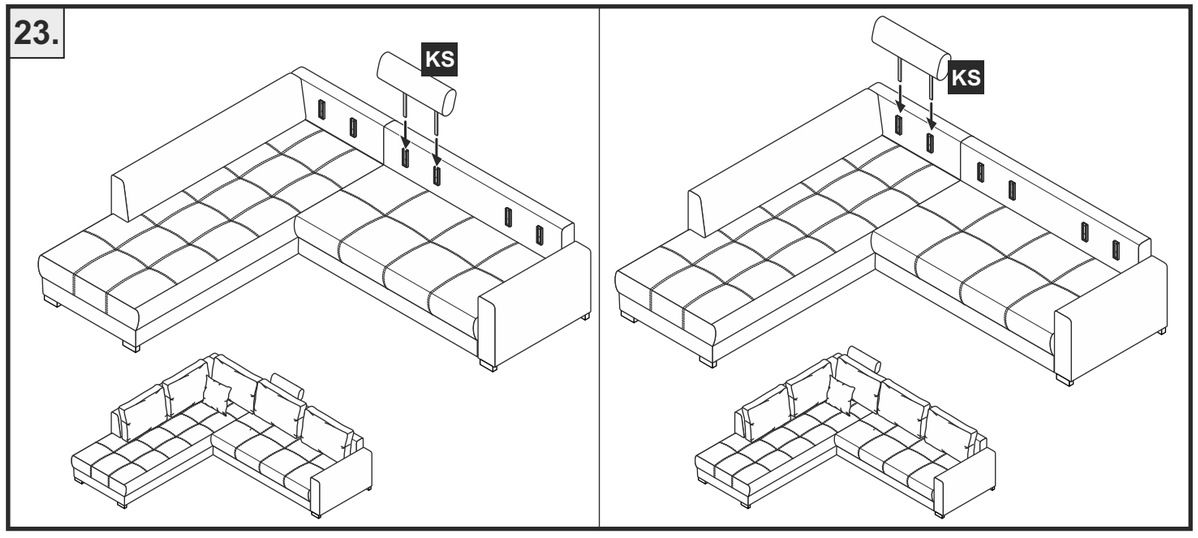
23.
KS
KS