Koupelnová skříňka/Kúpeľňová skrinka GORDES 19

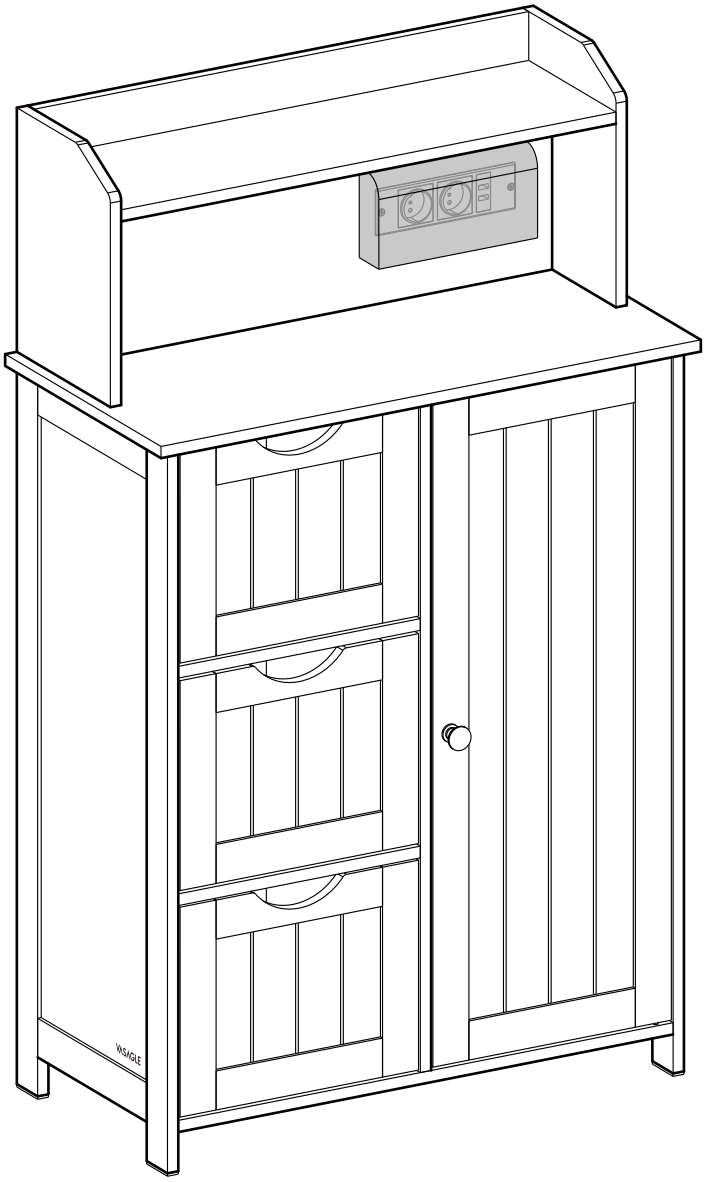

VASAGLE

by SONGMICS HOME

A × 1

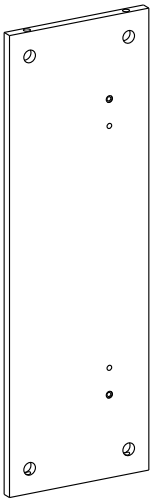

B × 1

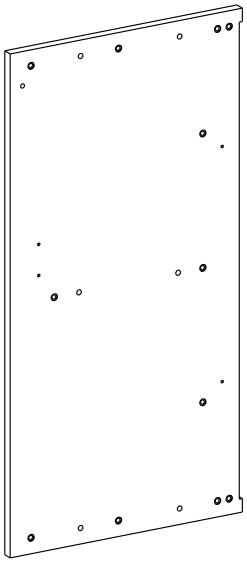

C × 1

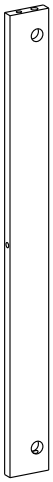

D × 1

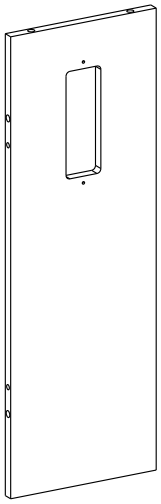

E × 1

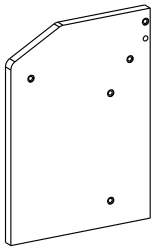

F × 1

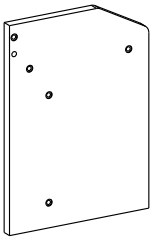

G × 1

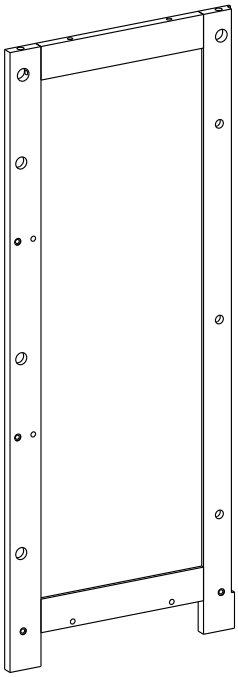

H × 1

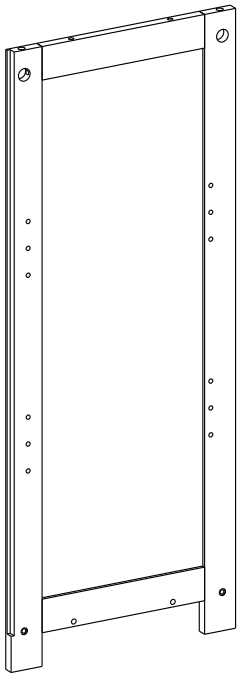

I × 1

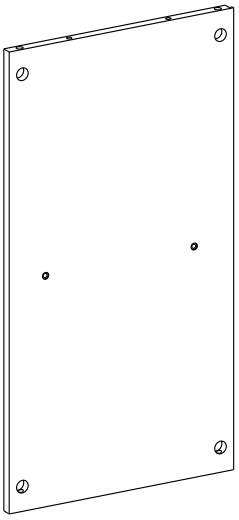

J × 1

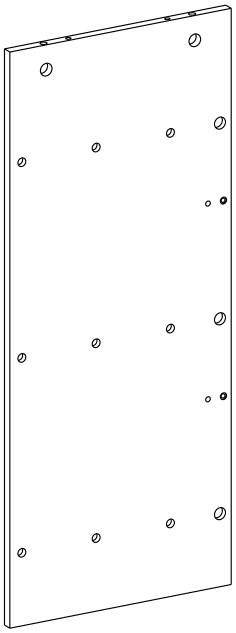

K × 2

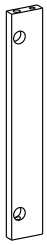

L × 2

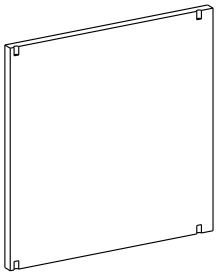

M × 1

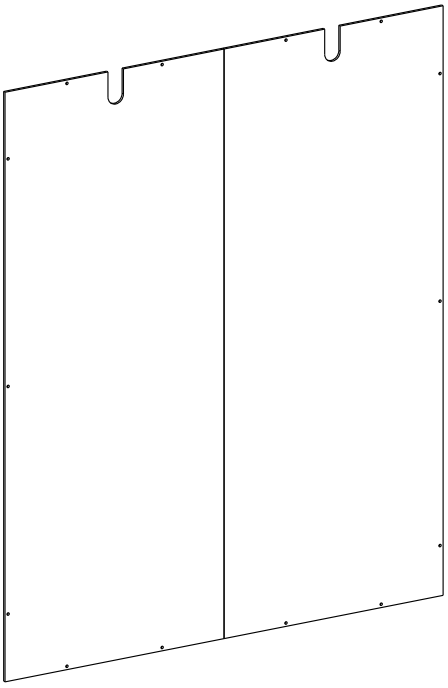

N × 3

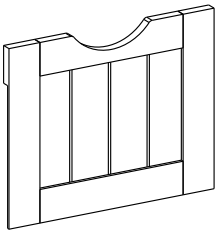

O × 6

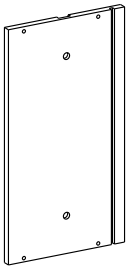

P × 3

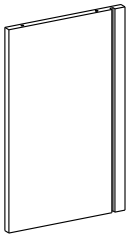

Q × 3

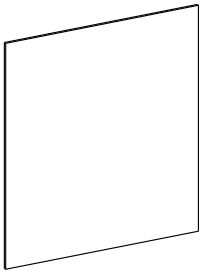

R × 1

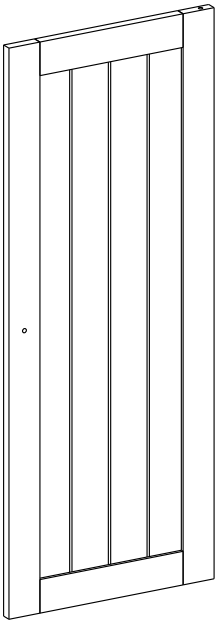

1 26+2

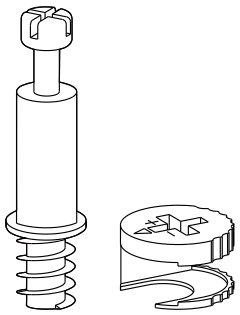

2 19+2



3 24+2



4 8+2



5 × 9

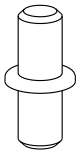

6 × 1

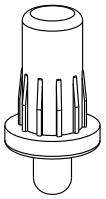

7 × 1

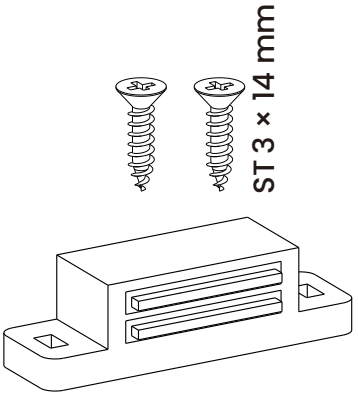

8 × 1

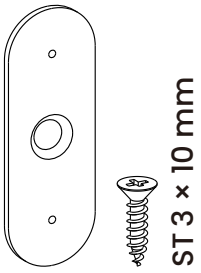

9 × 2



10 14+2

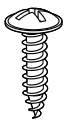

11 × 1

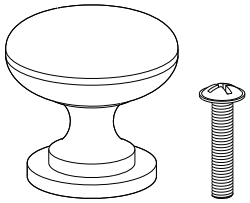

12 × 6



13 × 6

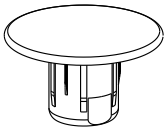

14 6+1

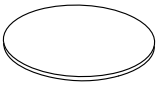

15 × 1

16 × 1

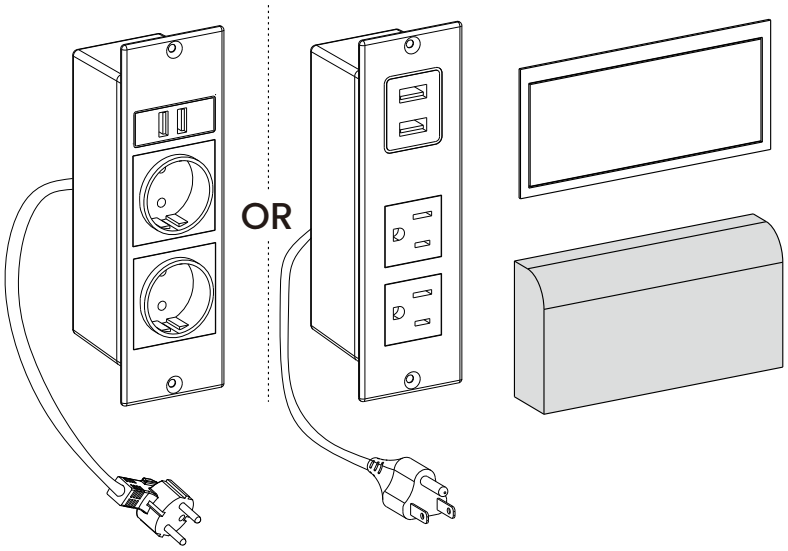

17 × 4

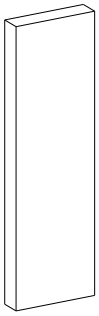

18 × 1

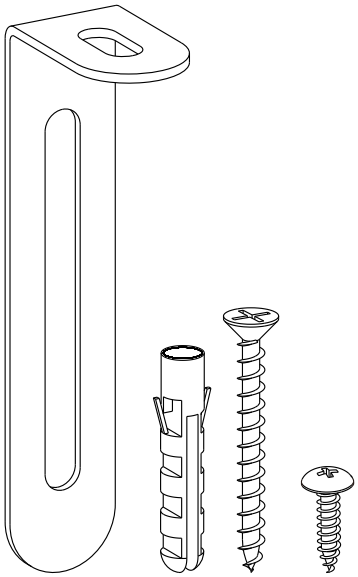

19 × 1

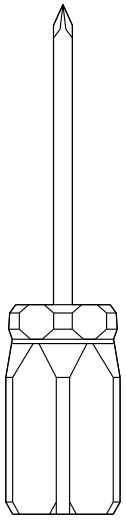

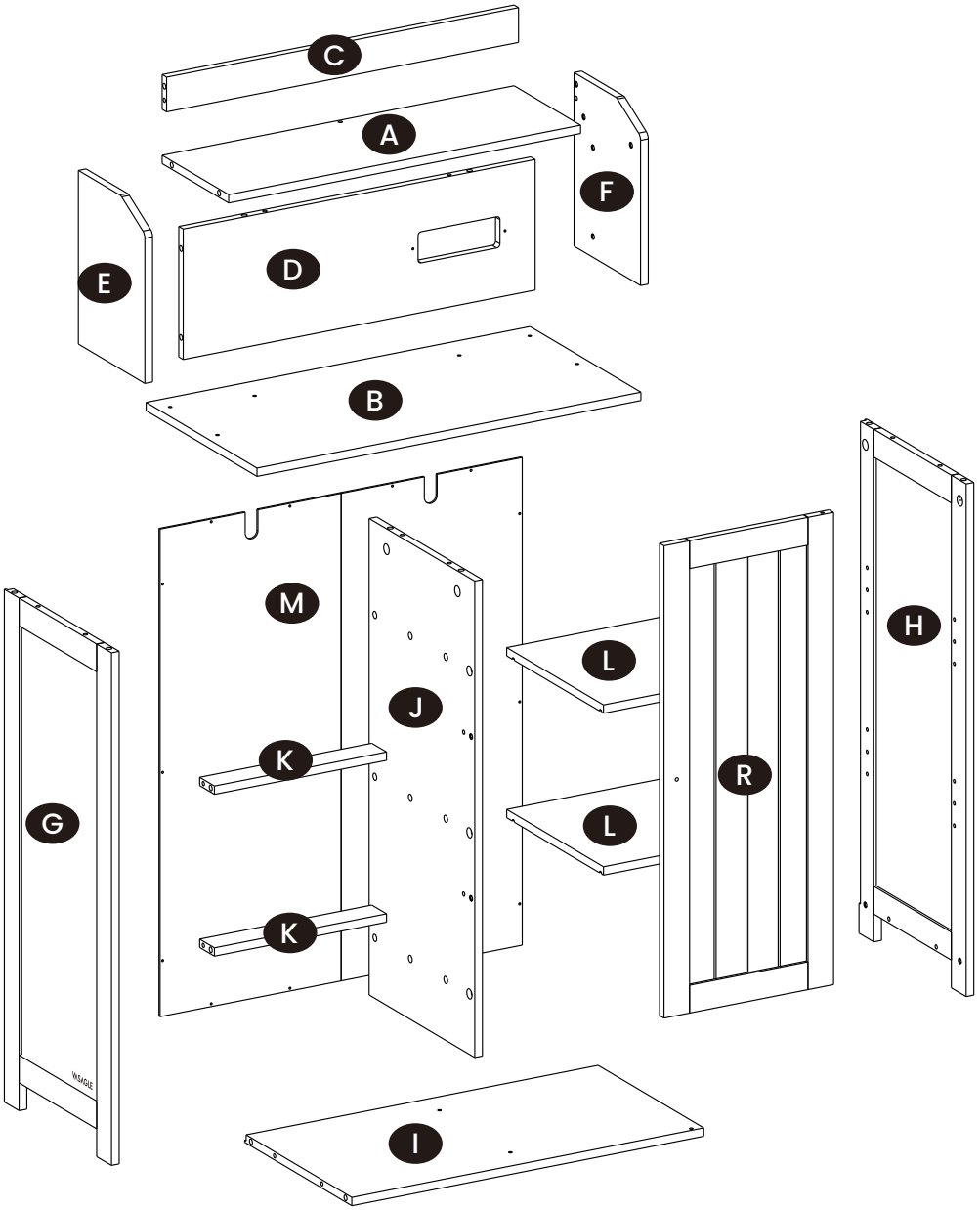
C
A
F
E
D
B
M
J
K
K
G
L
L
R
H
I

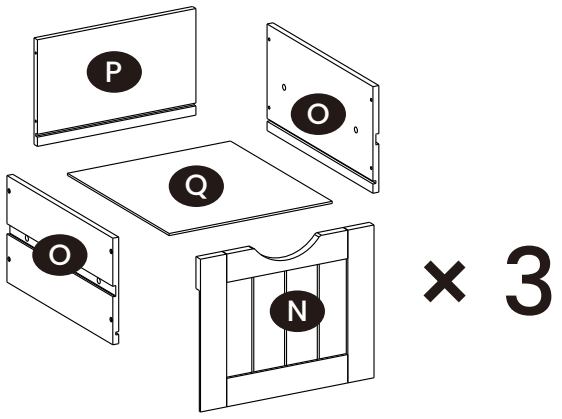
P
O
Q
O
N
× 3

Připravte si potřebné nářadí/Pripravte si potrebné náradie

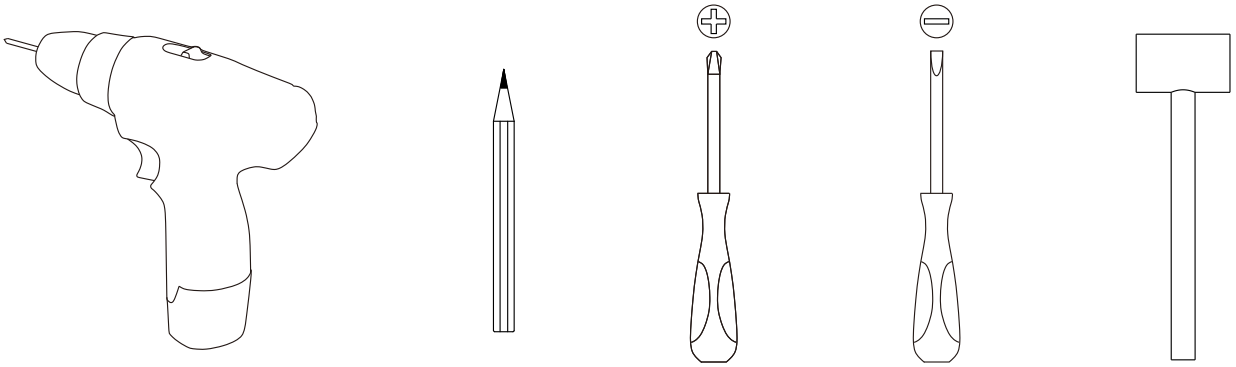

1.

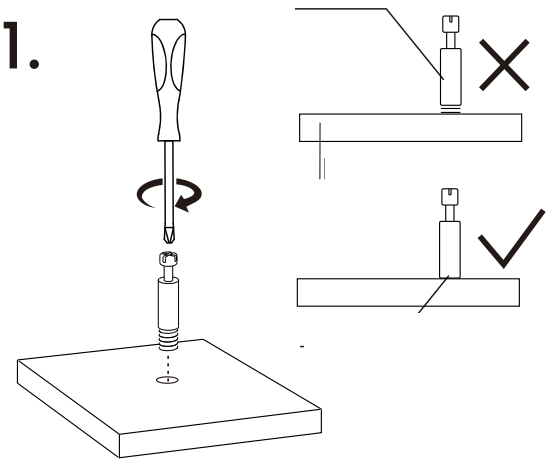

2.

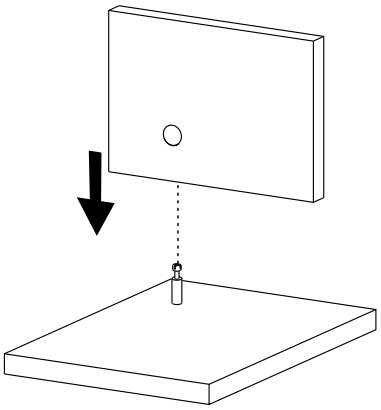

3.

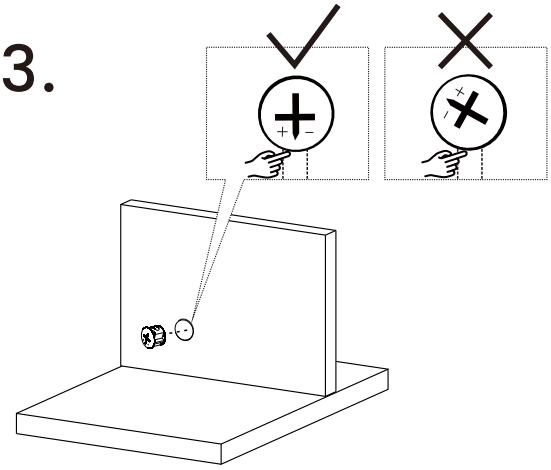

4.

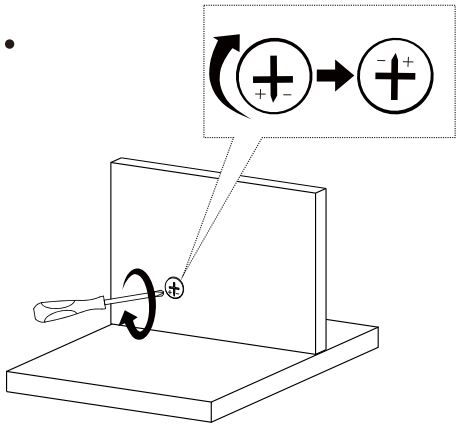

1

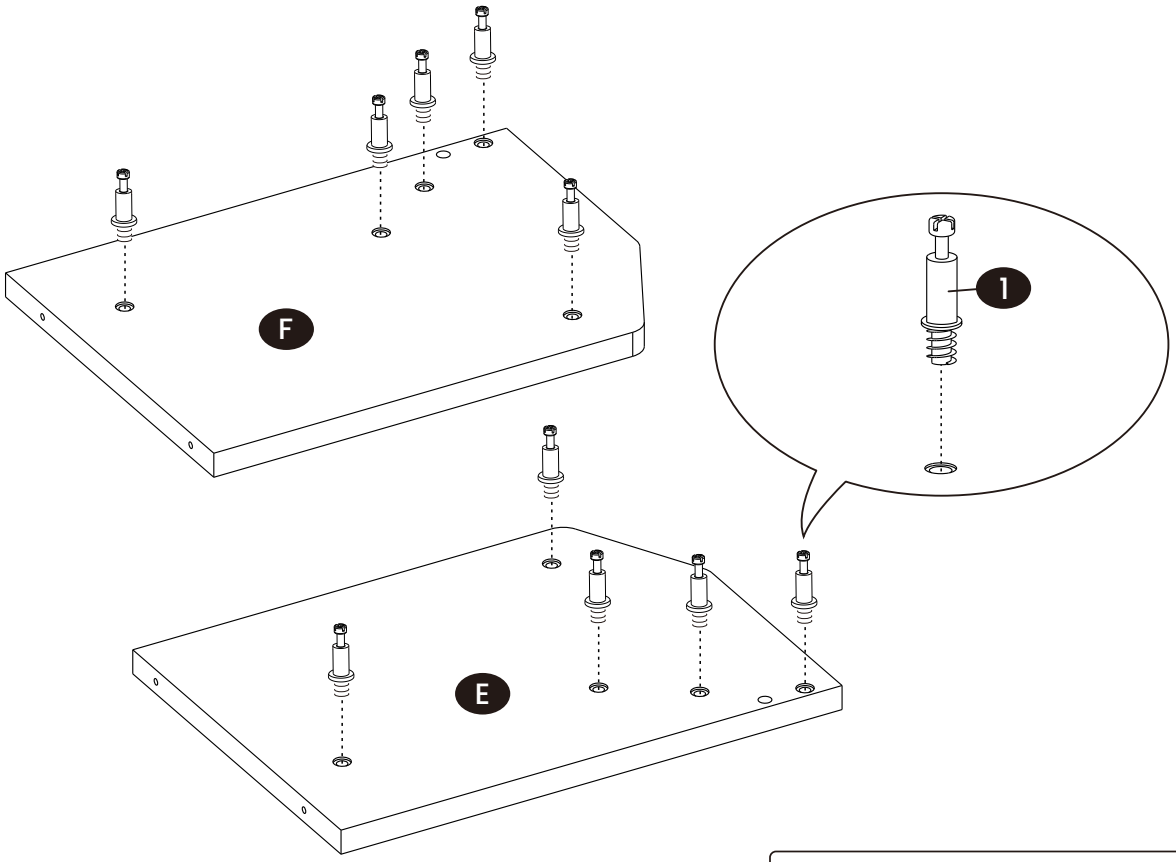

2

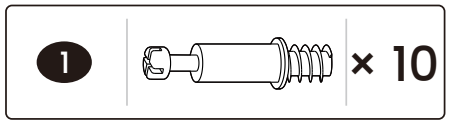

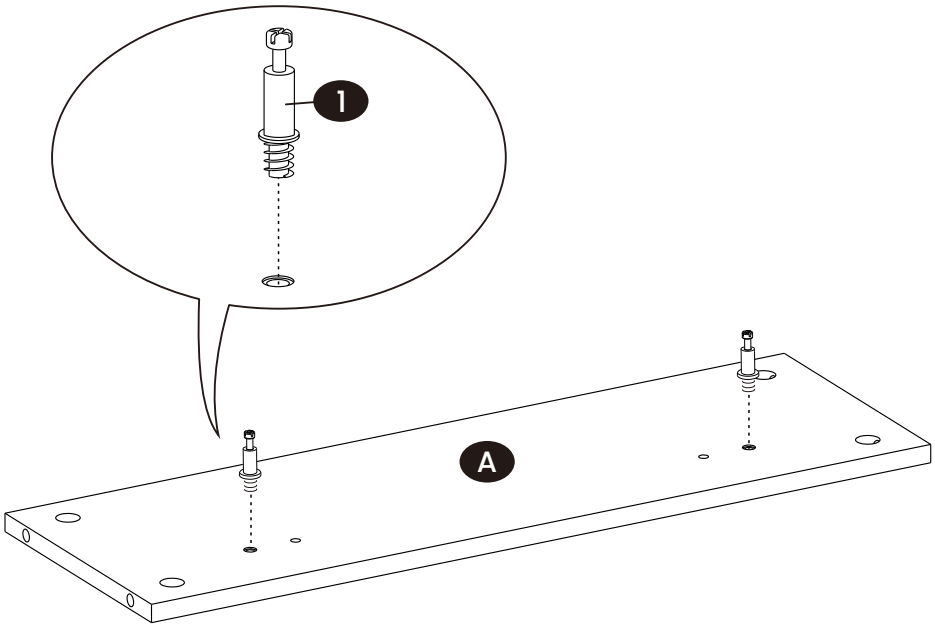

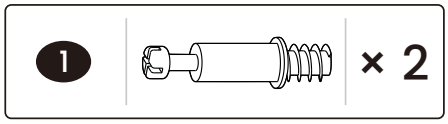

3

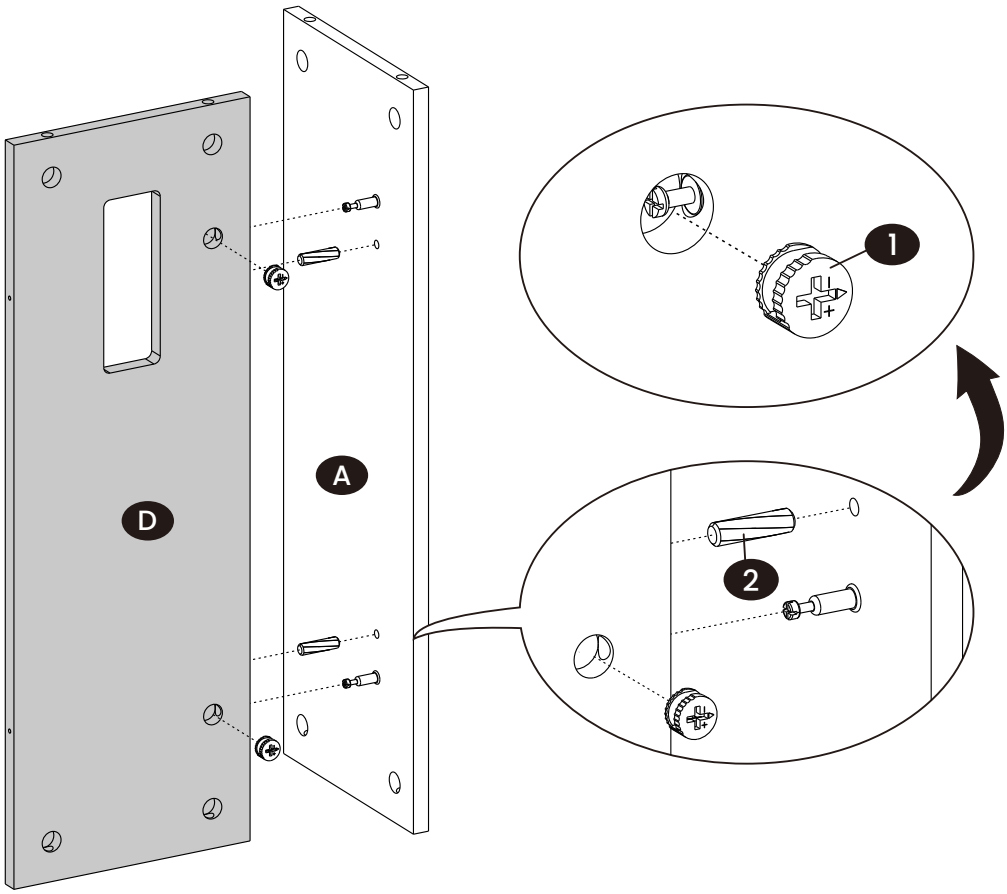

4

1	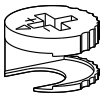	× 2	2		× 2

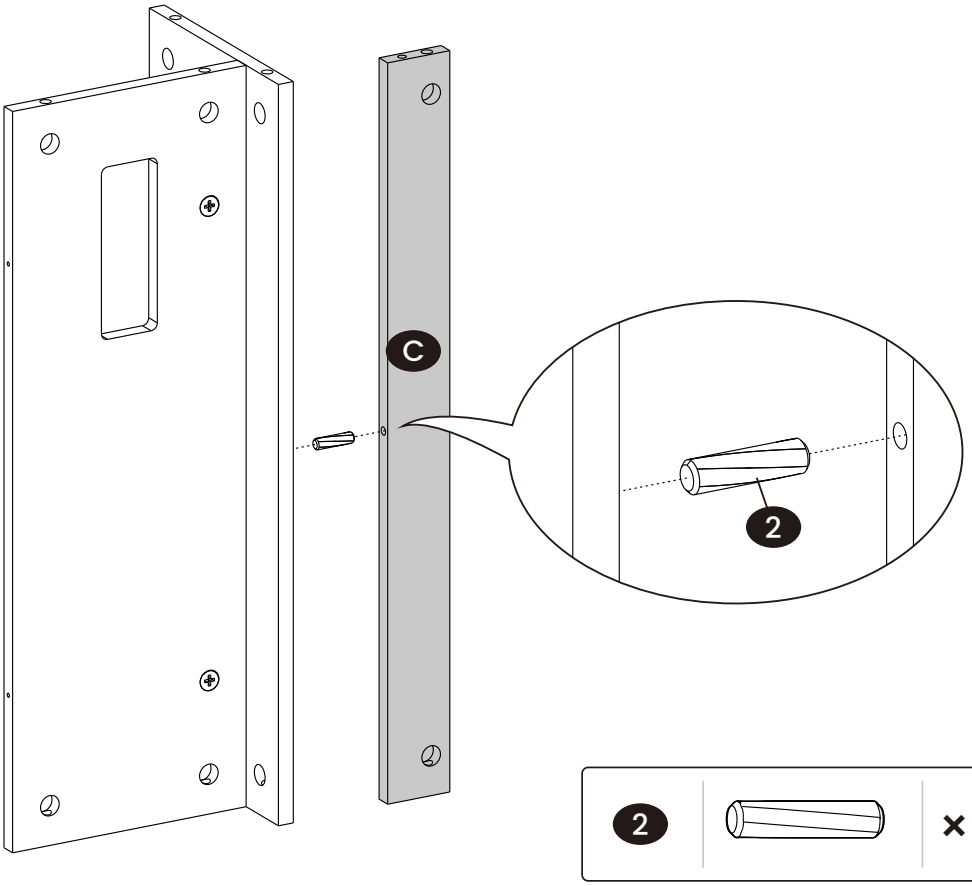

2		× 1

5

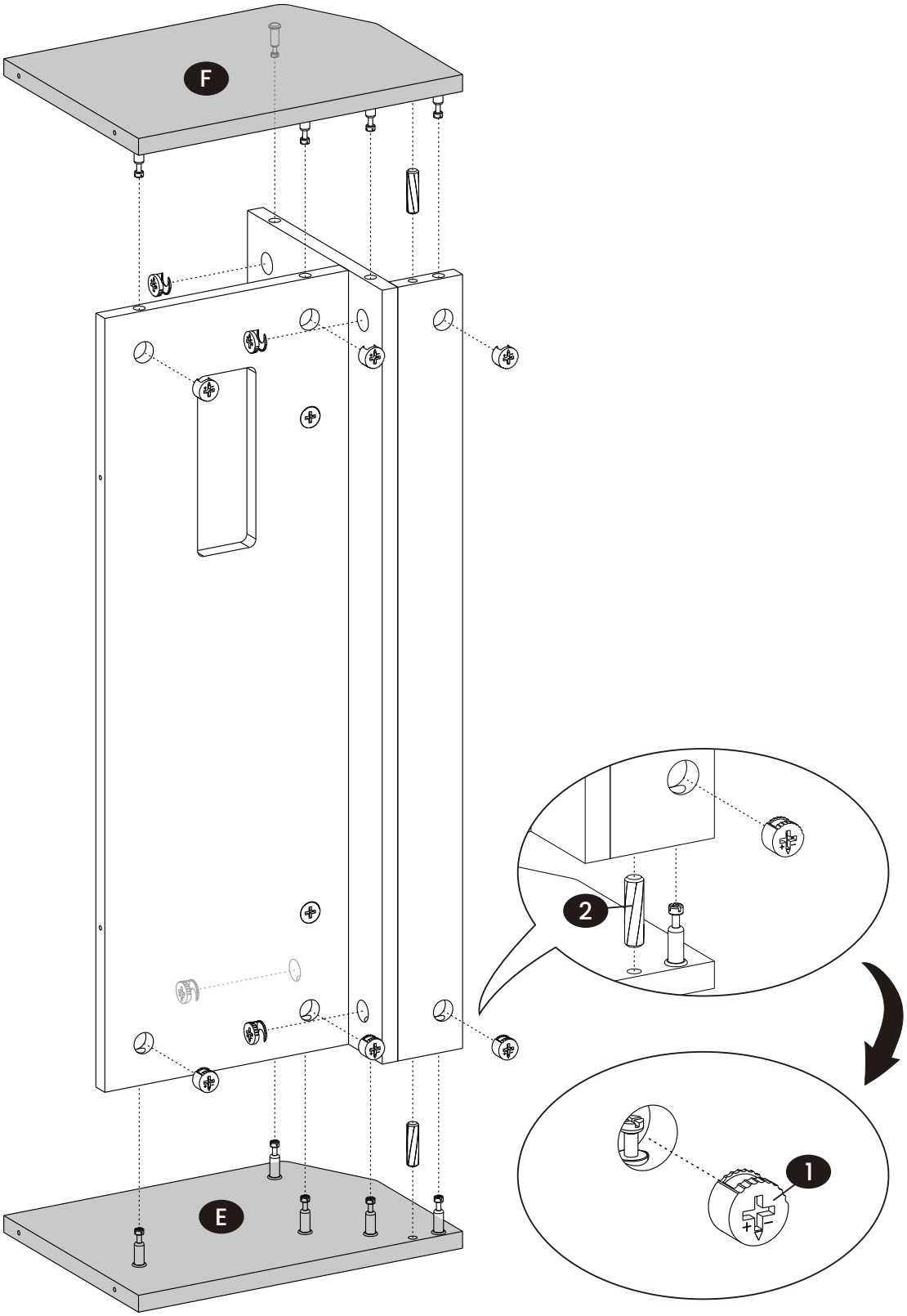

1	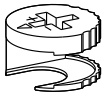	× 10	2		× 2

6

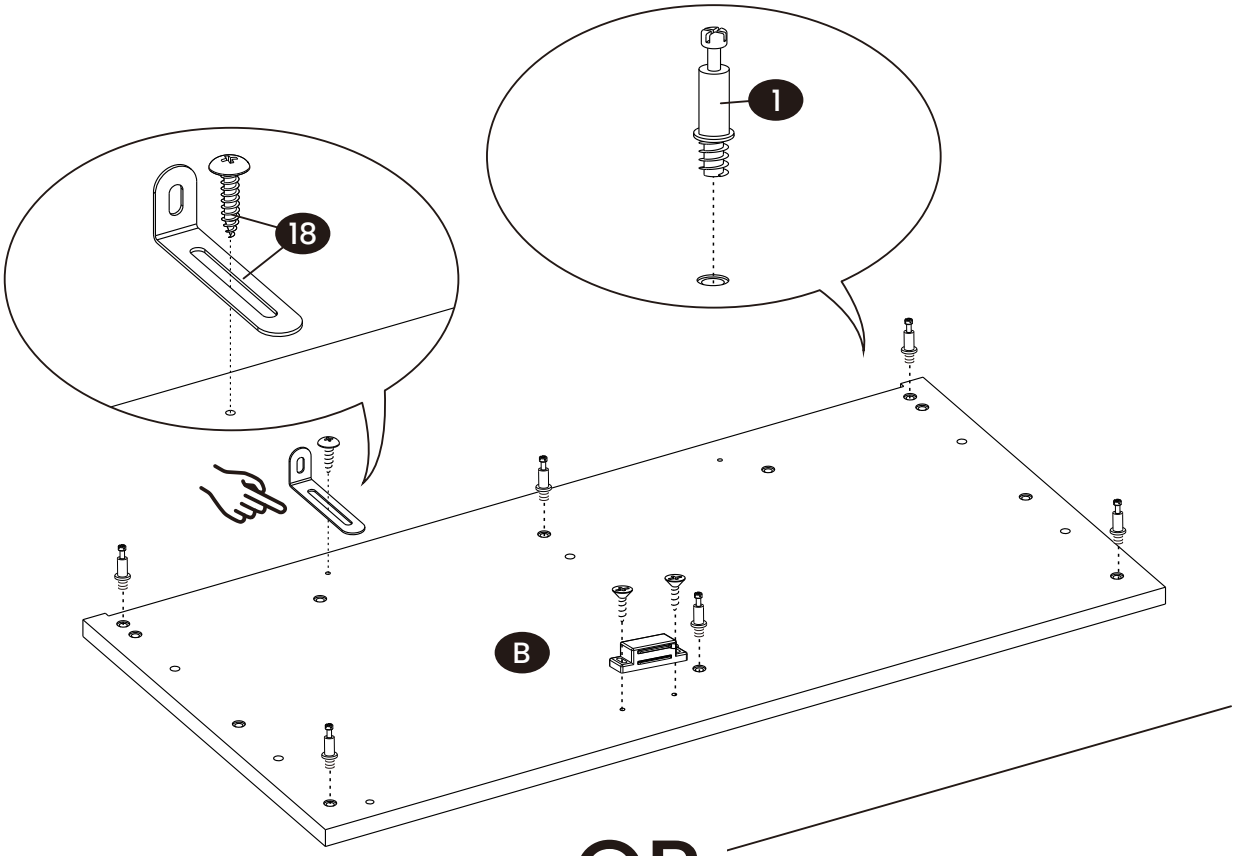

OR

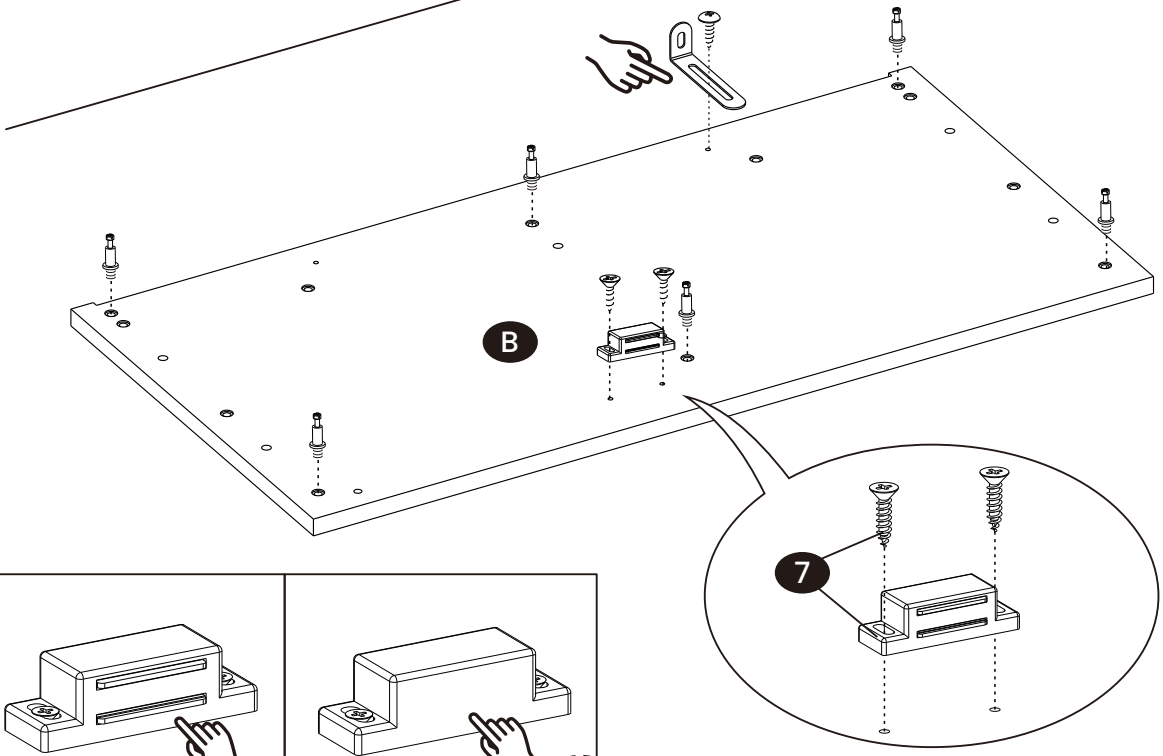

1	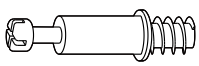	× 6	7	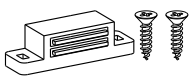	× 1	18	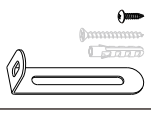 × 1

7

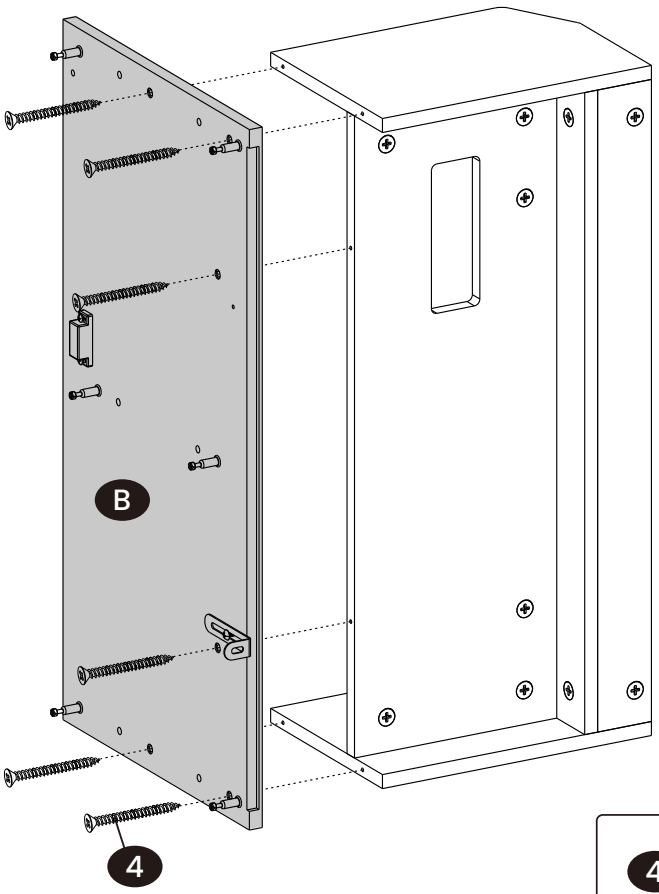

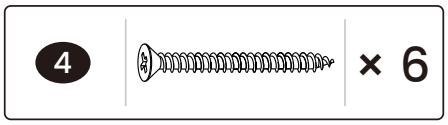

8

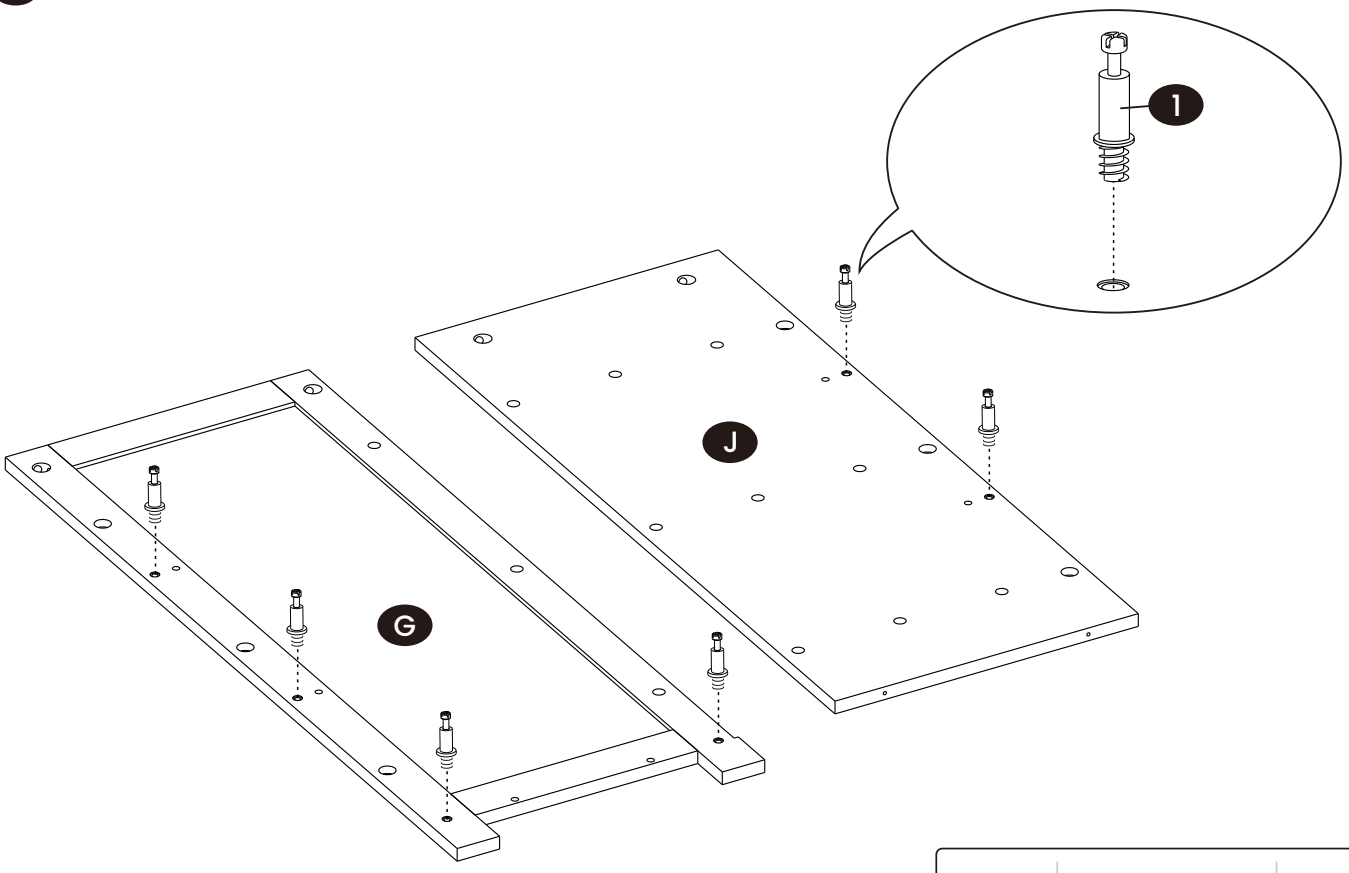

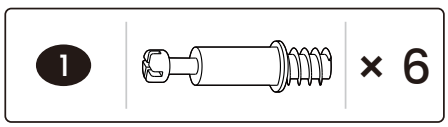

9

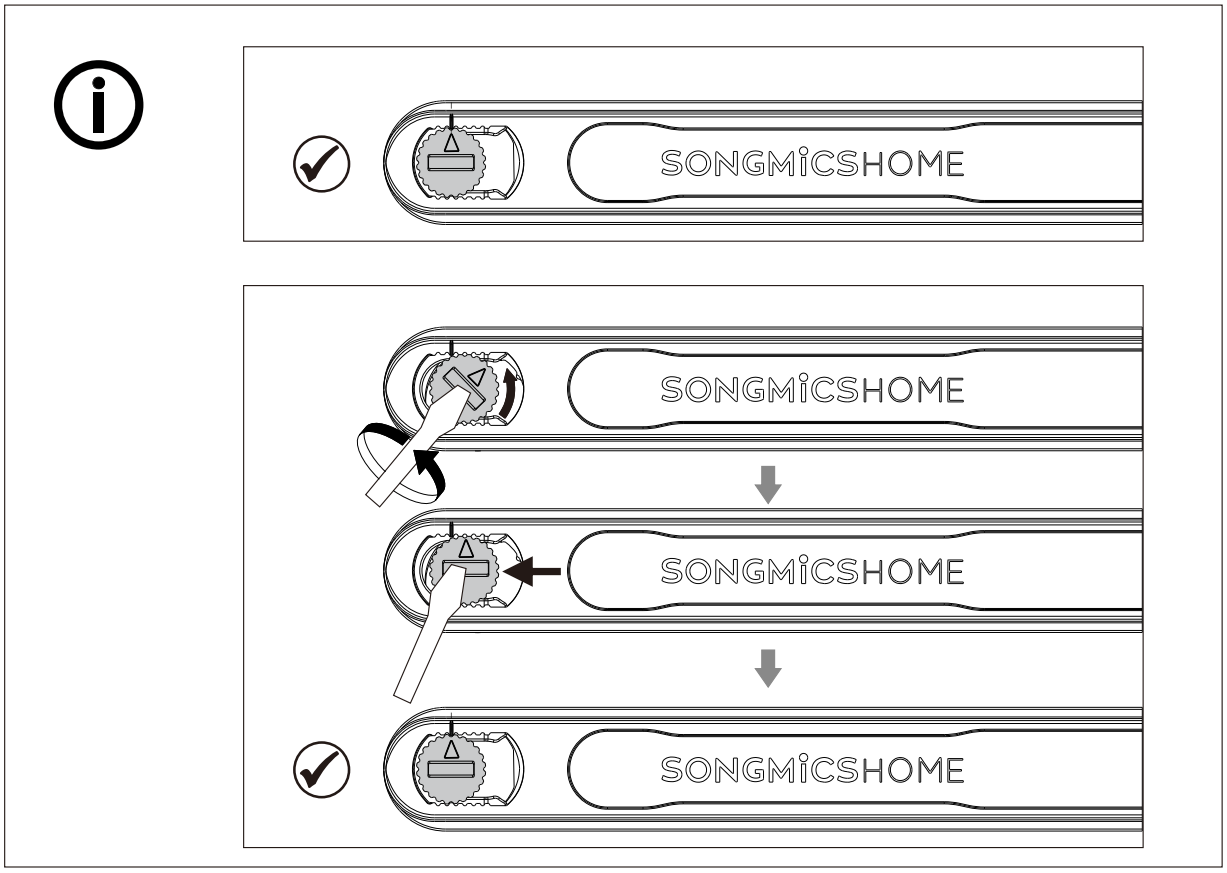
SONGMICSHOME
SONGMICSHOME
SONGMICSHOME
SONGMICSHOME

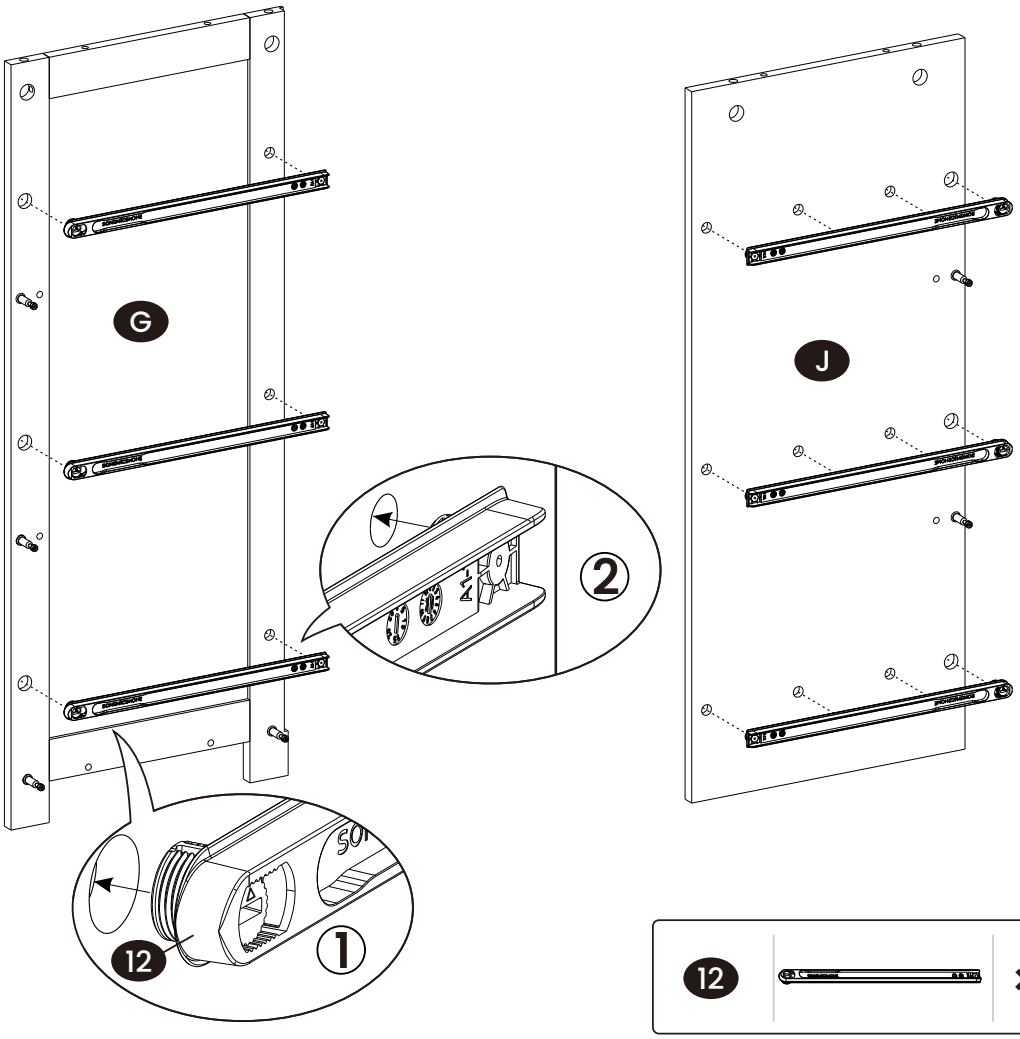
G
J
2
12
1

12 × 6

10

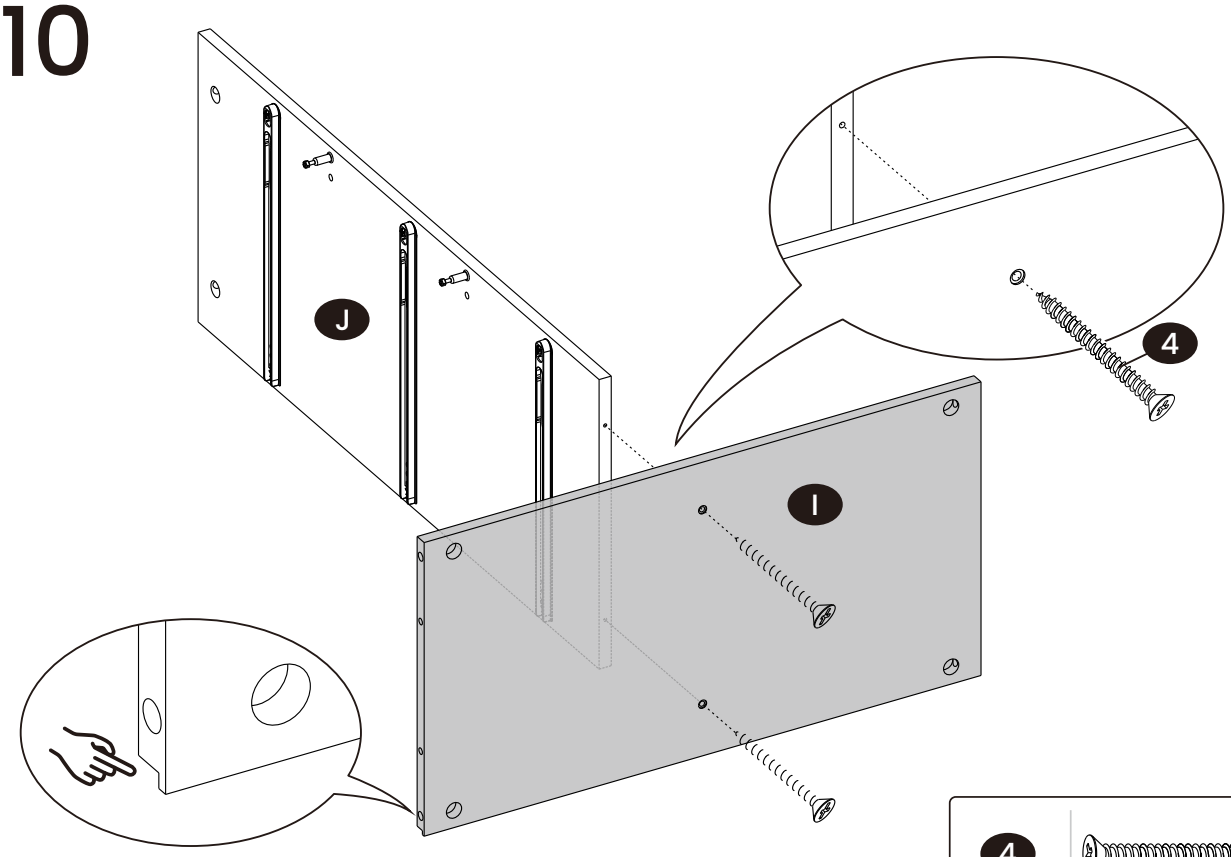

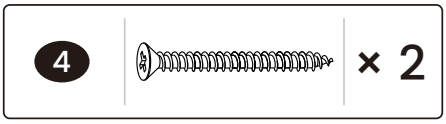

11

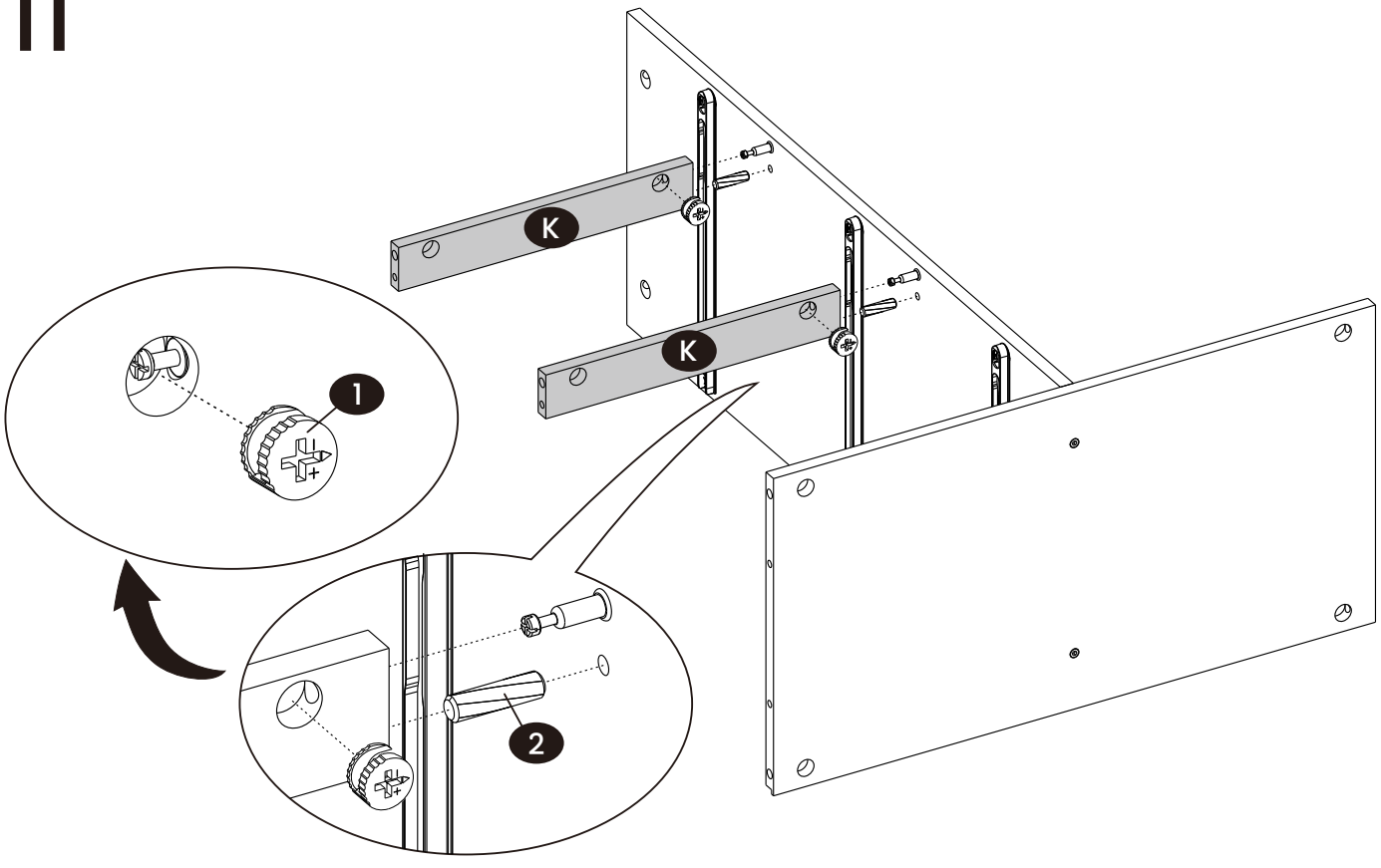



12

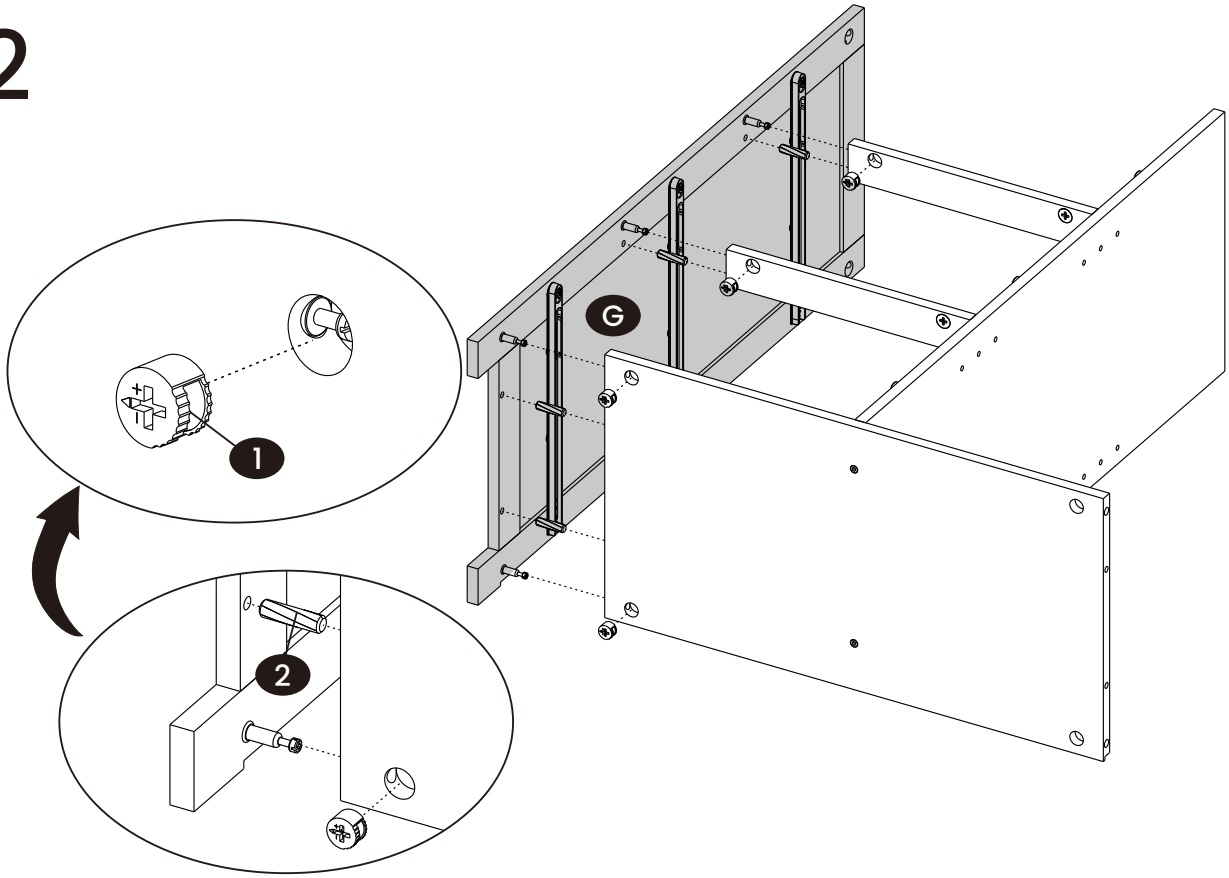

1	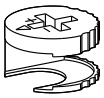	× 4	2		× 4

13

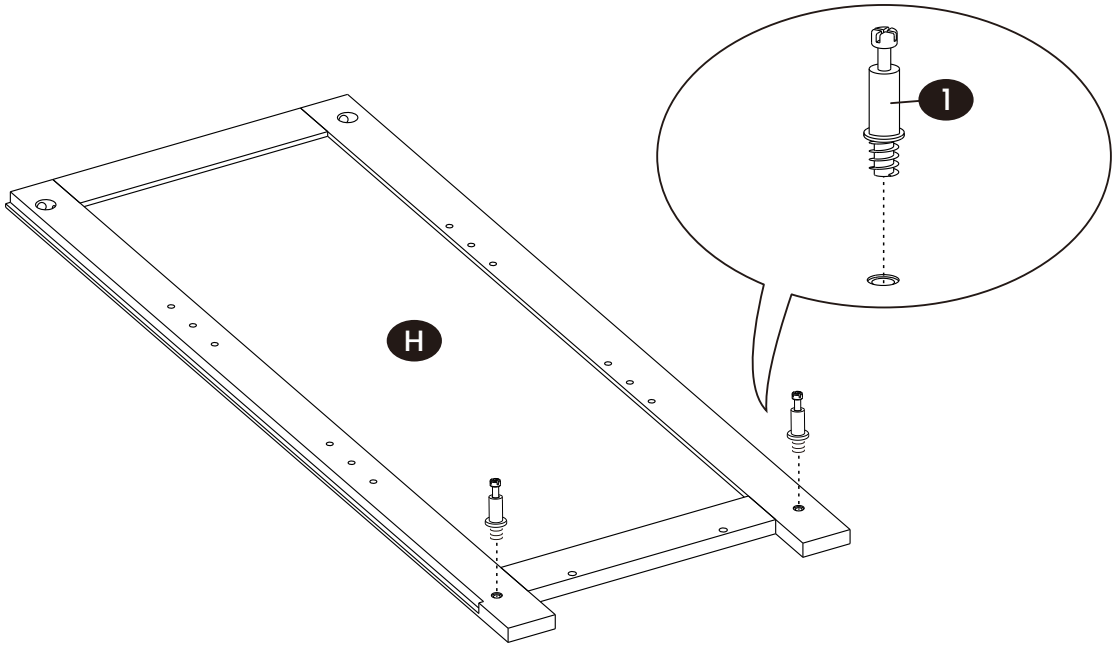

1	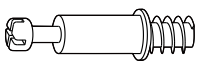	× 2

14

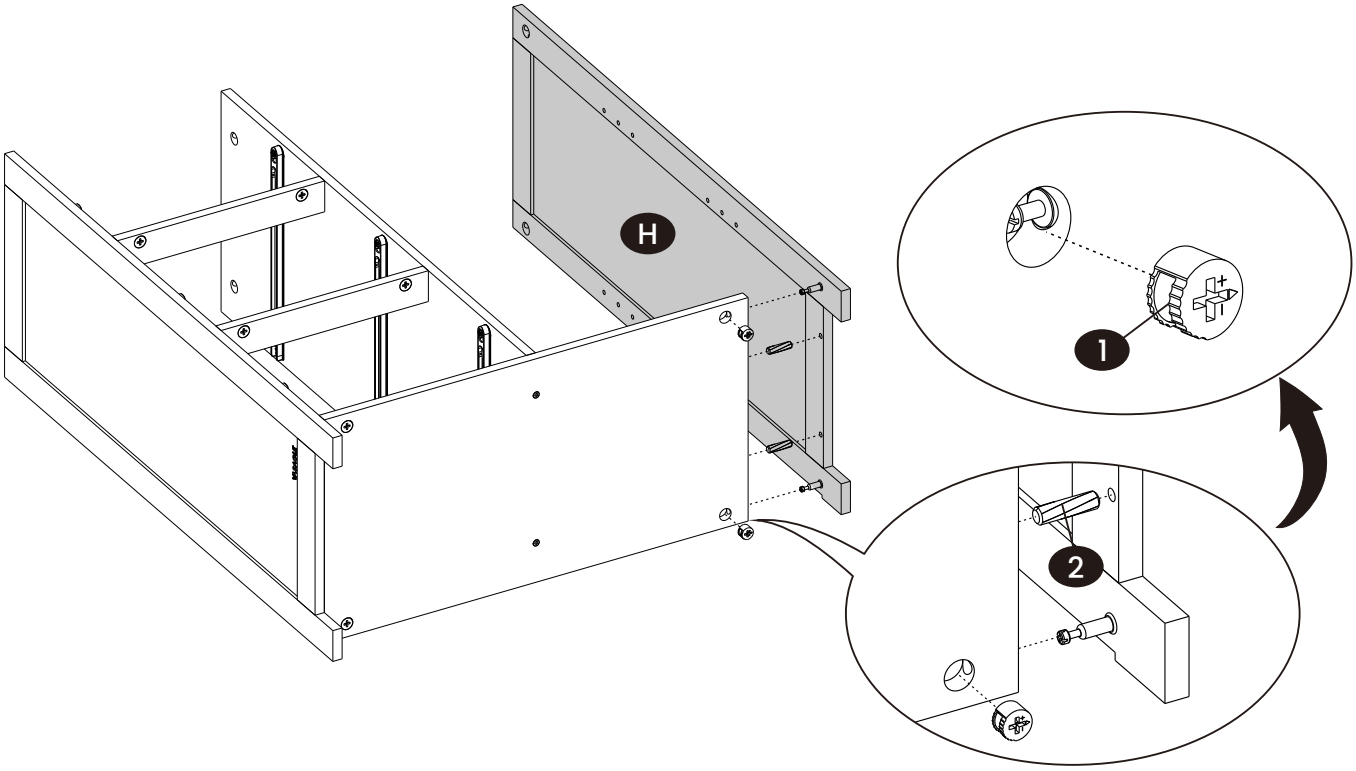

1	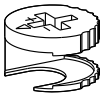	× 2	2		× 2

15

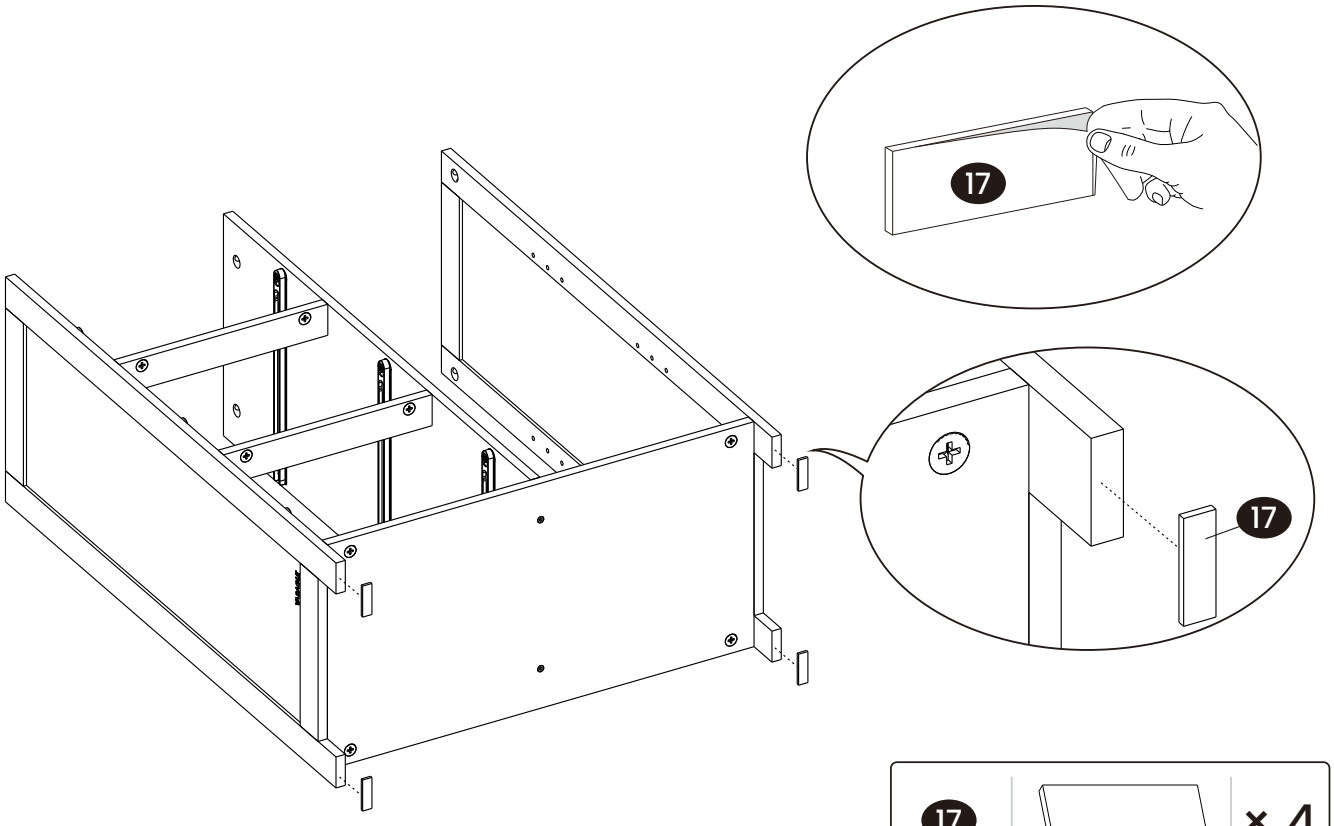

17		× 4

16

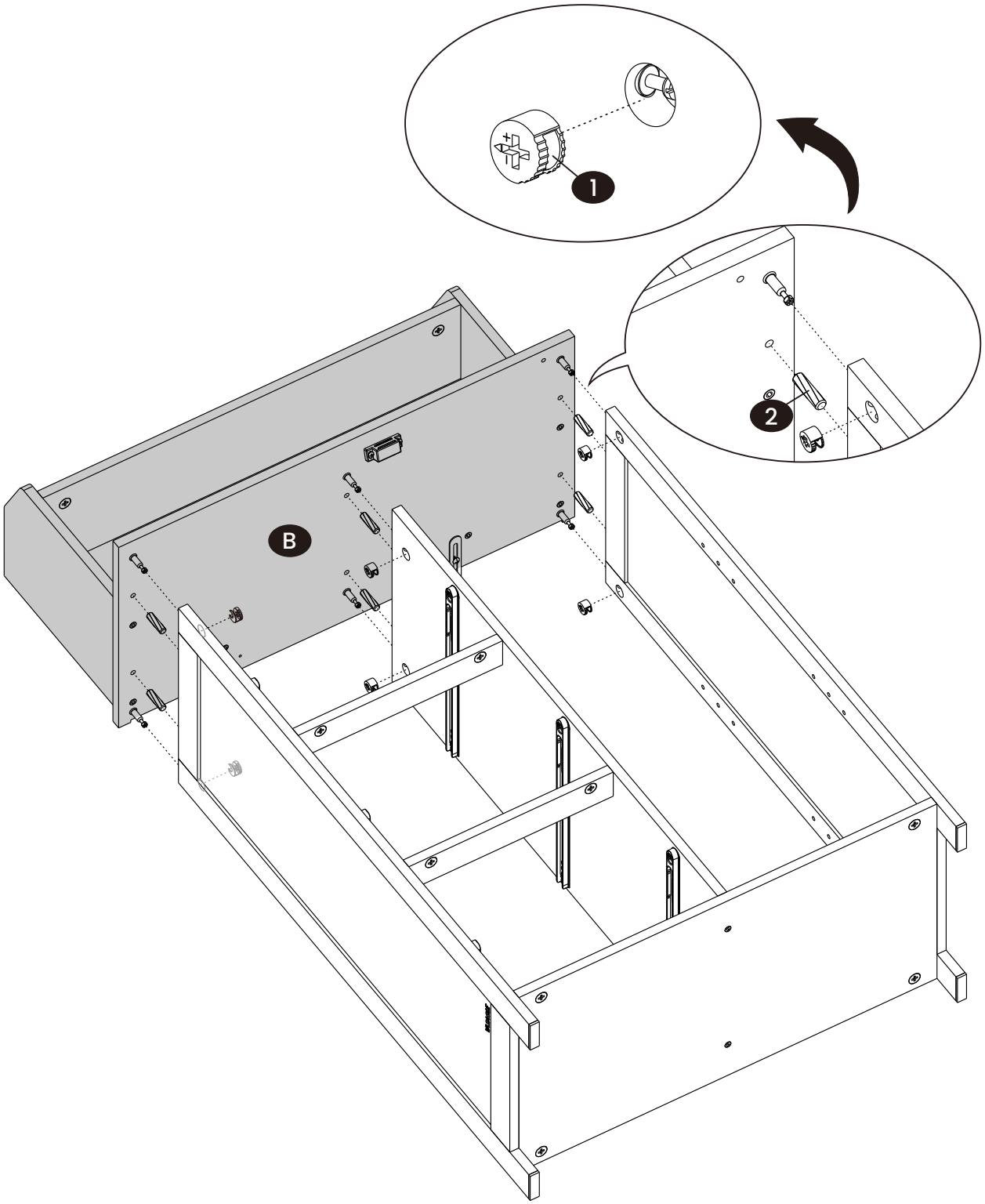



17

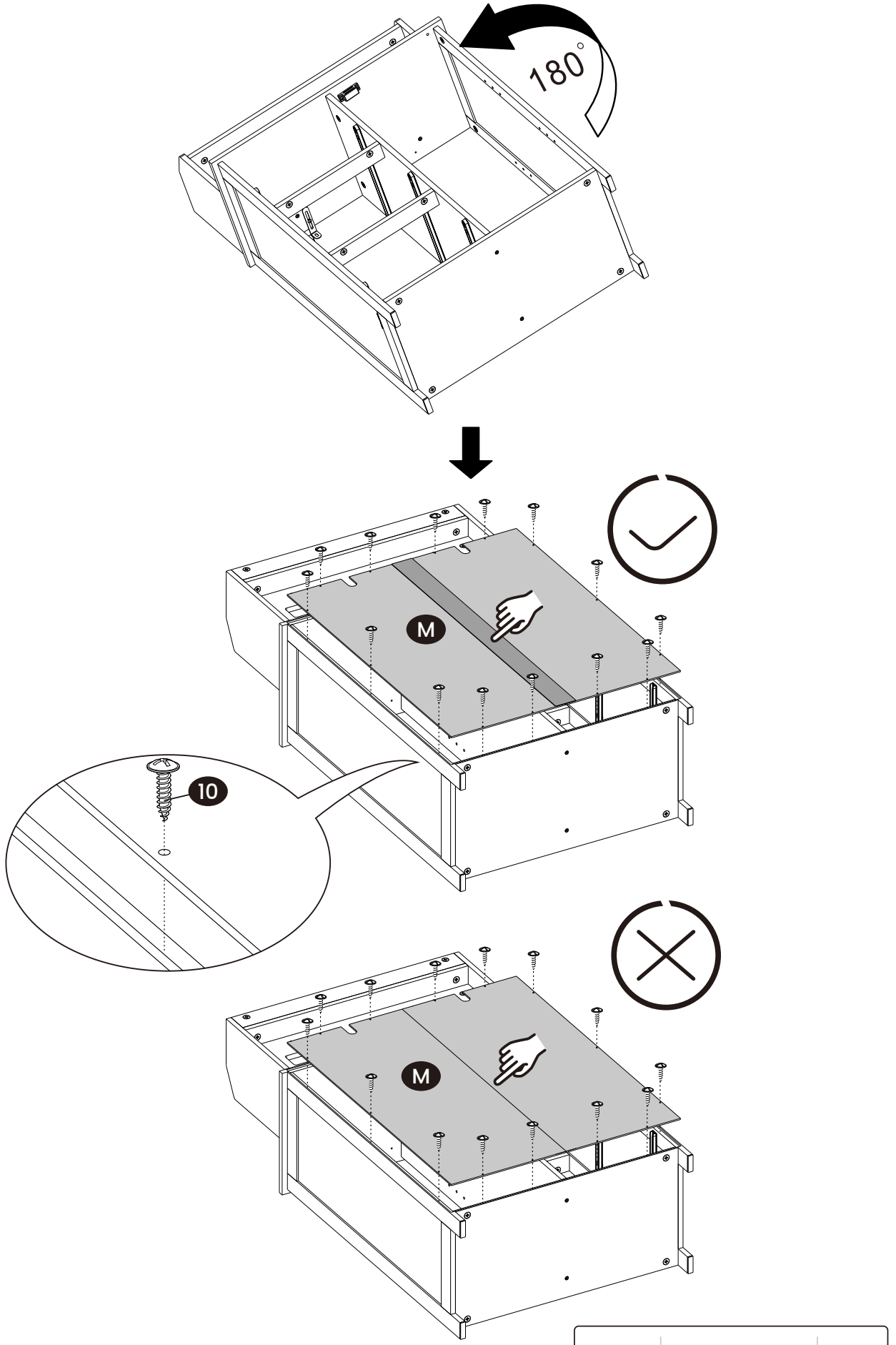

10		× 14

18

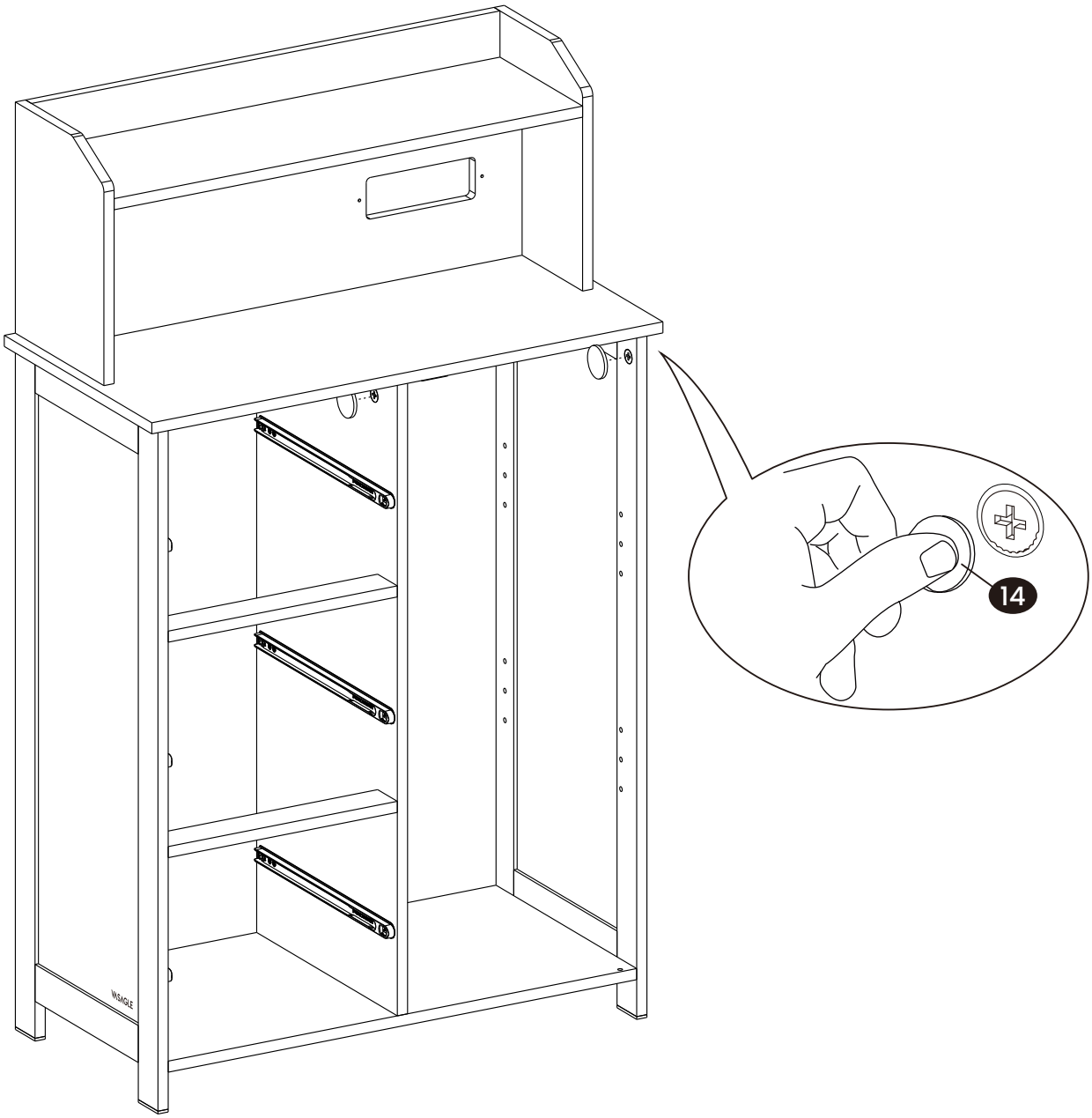

14		× 6

19

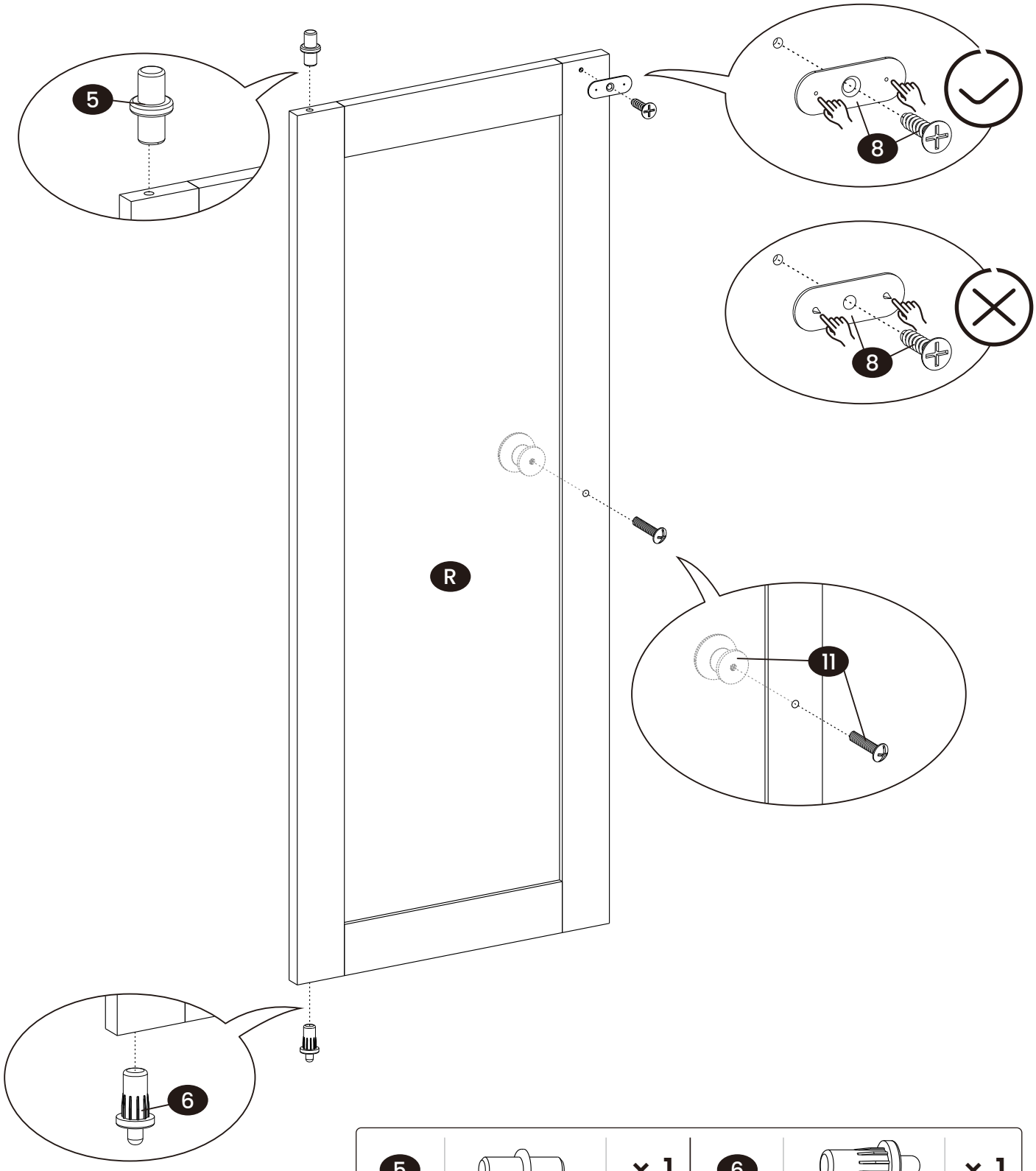

5		× 1	6		× 1
8		× 1	11		× 1

20

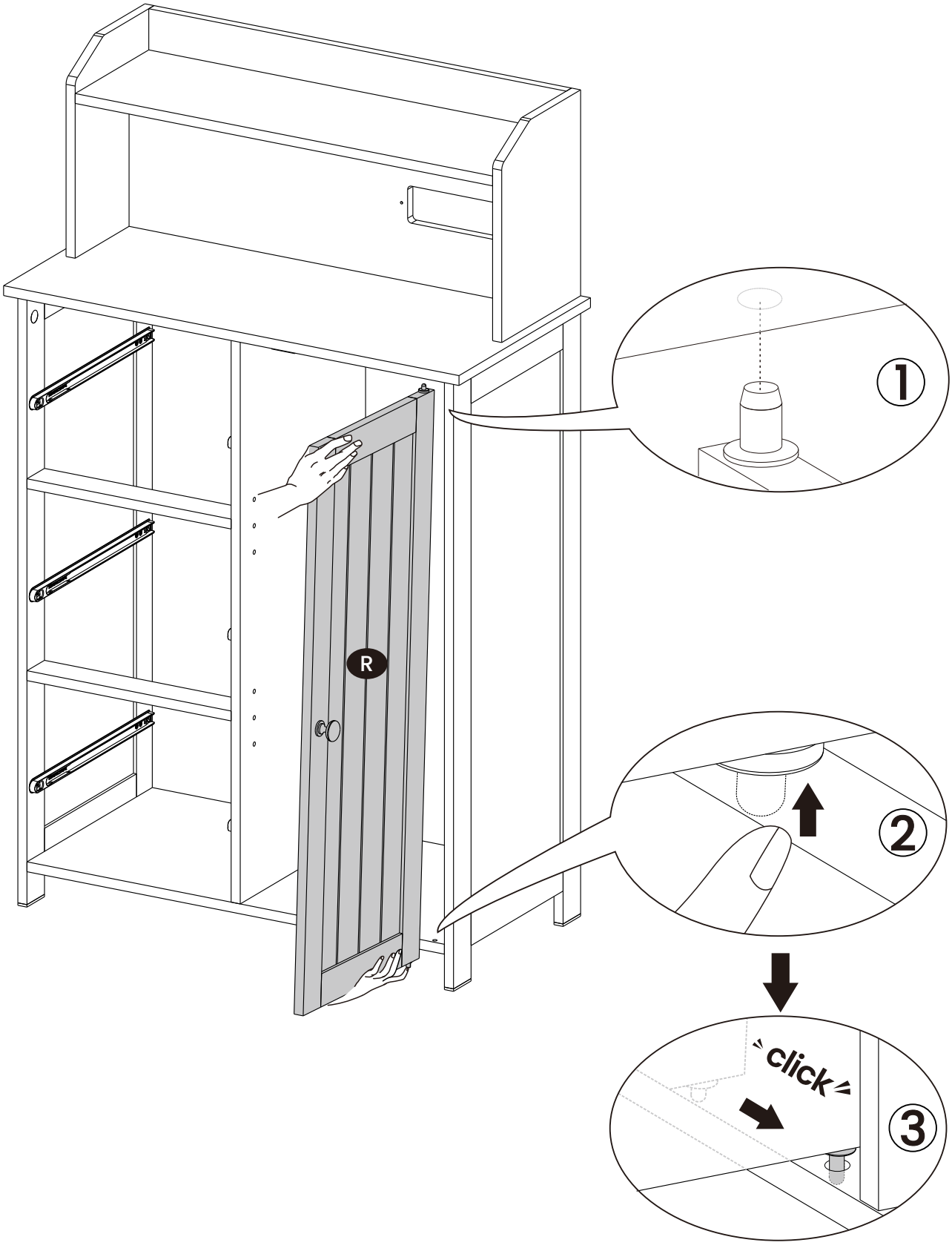

21

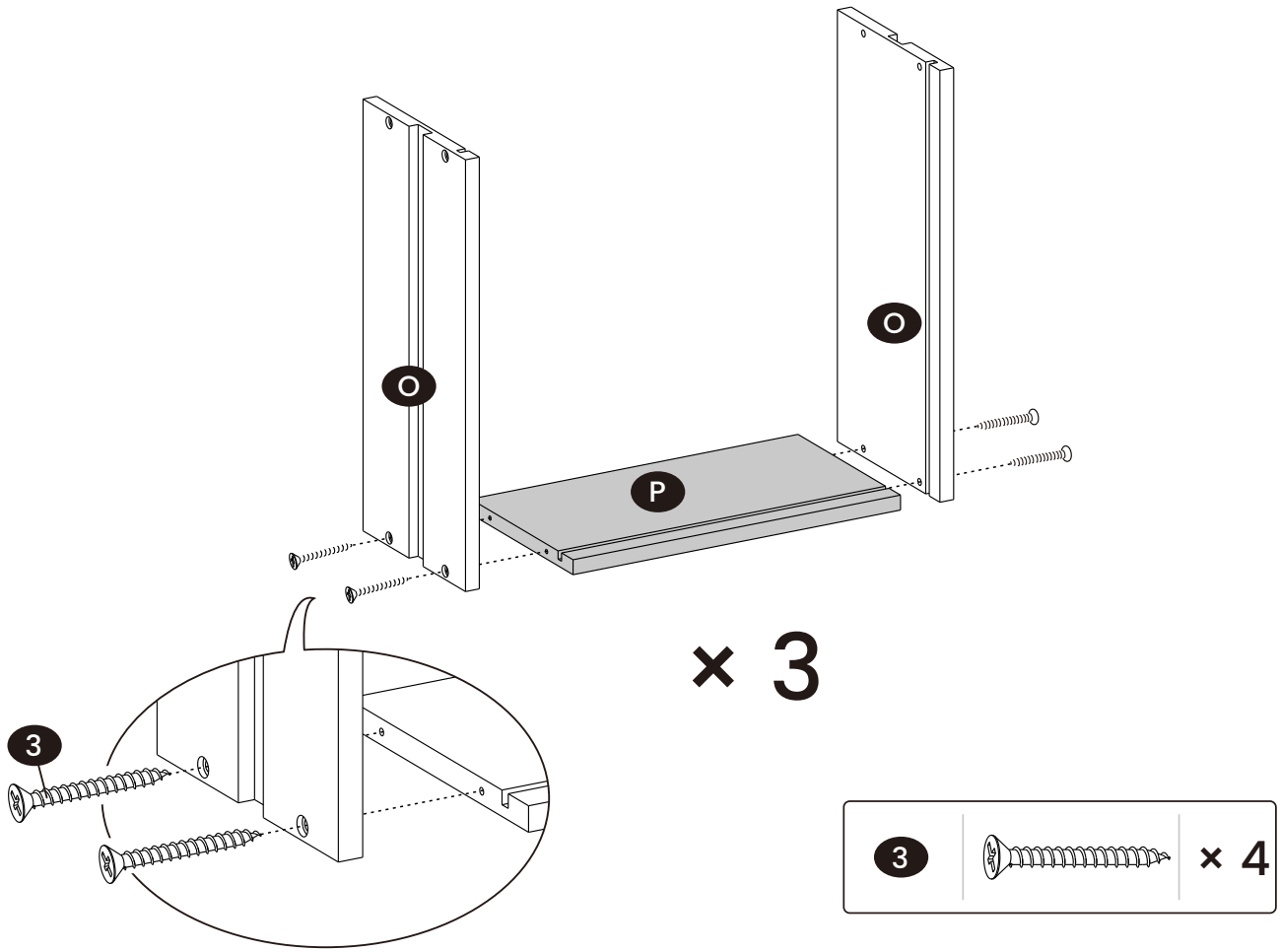

22

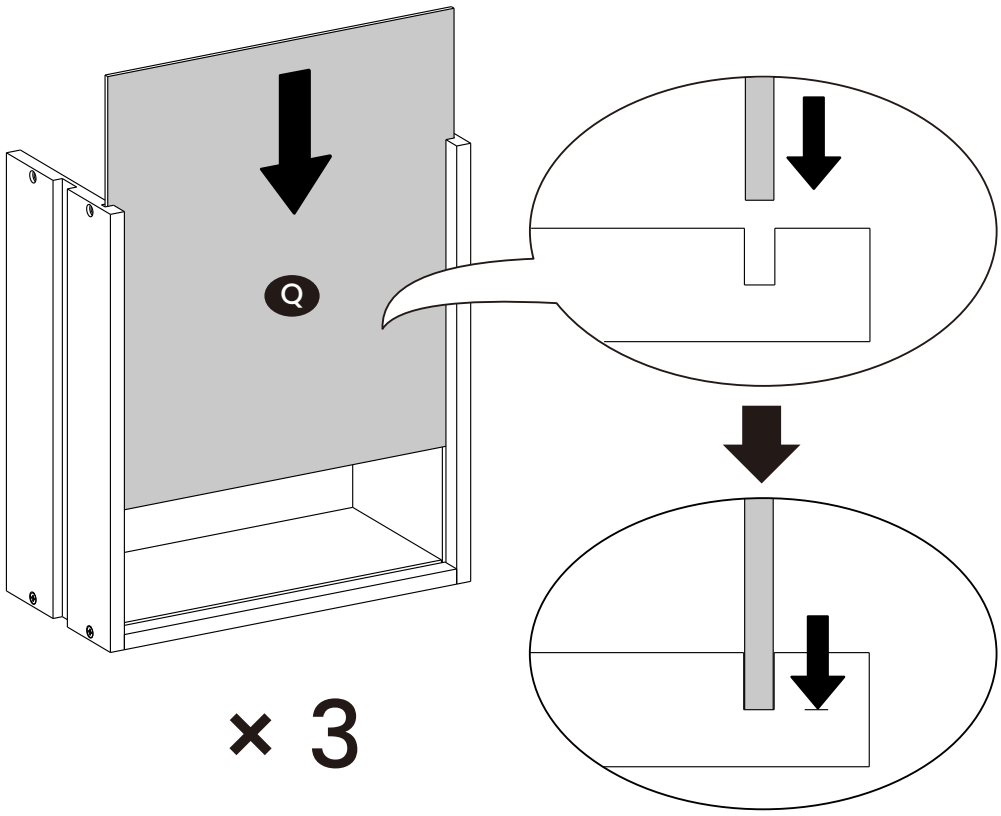

23

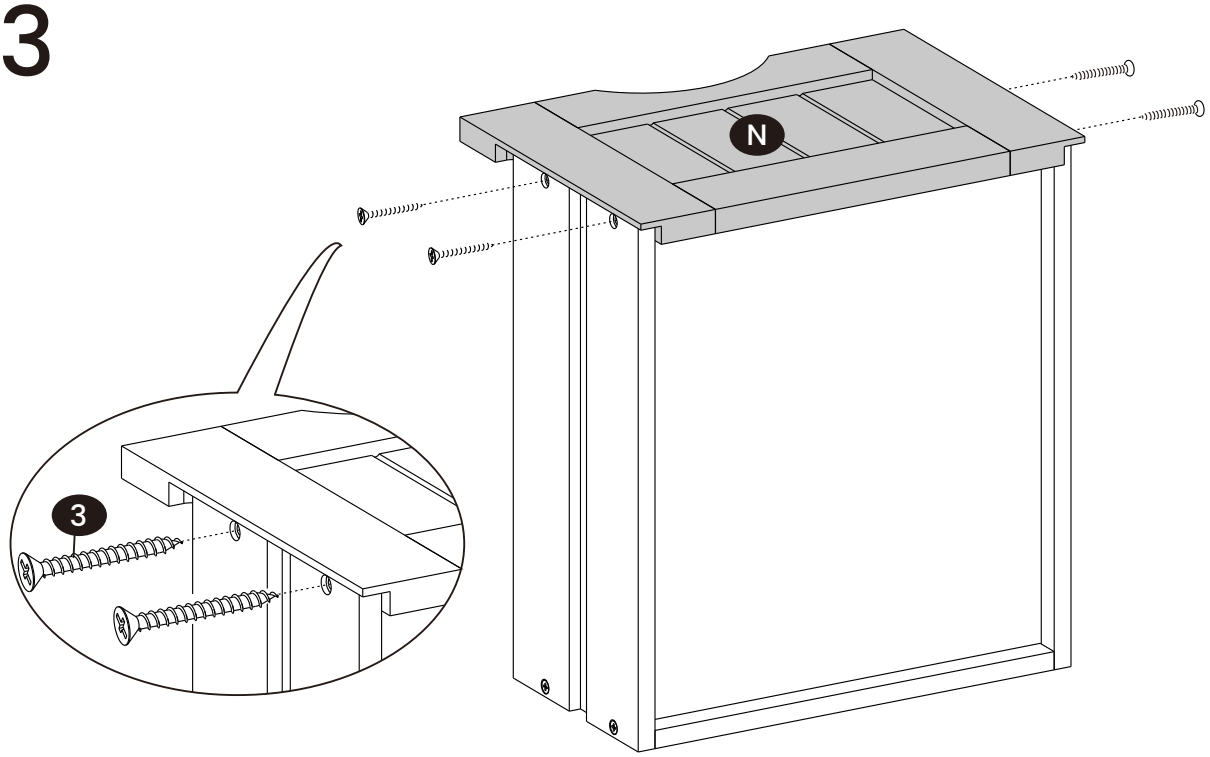

× 3

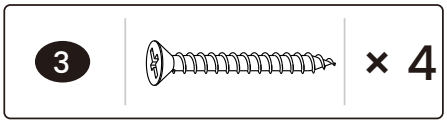

24

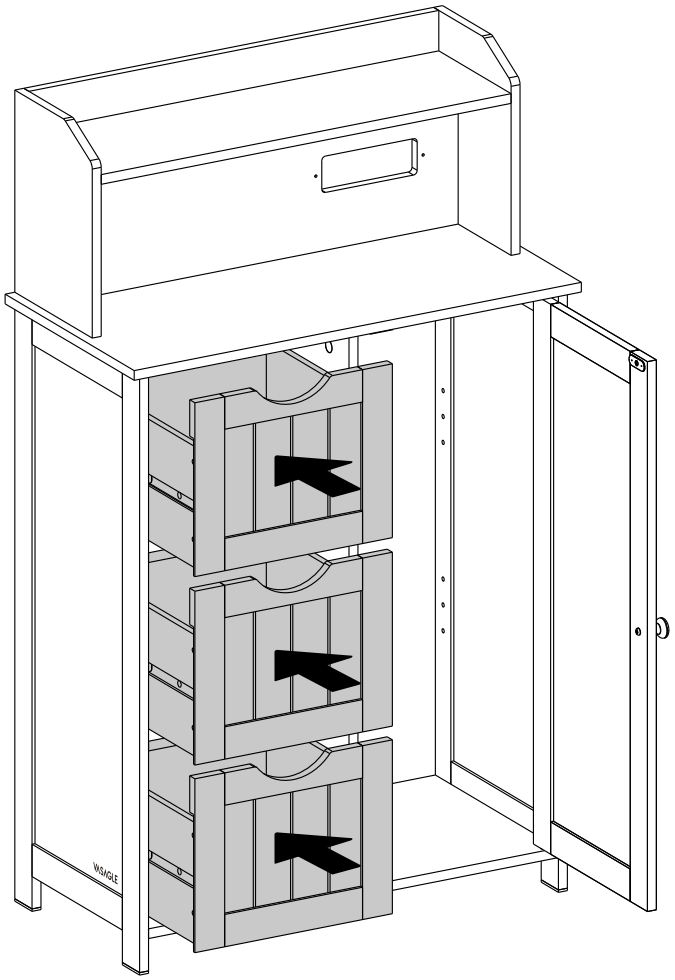

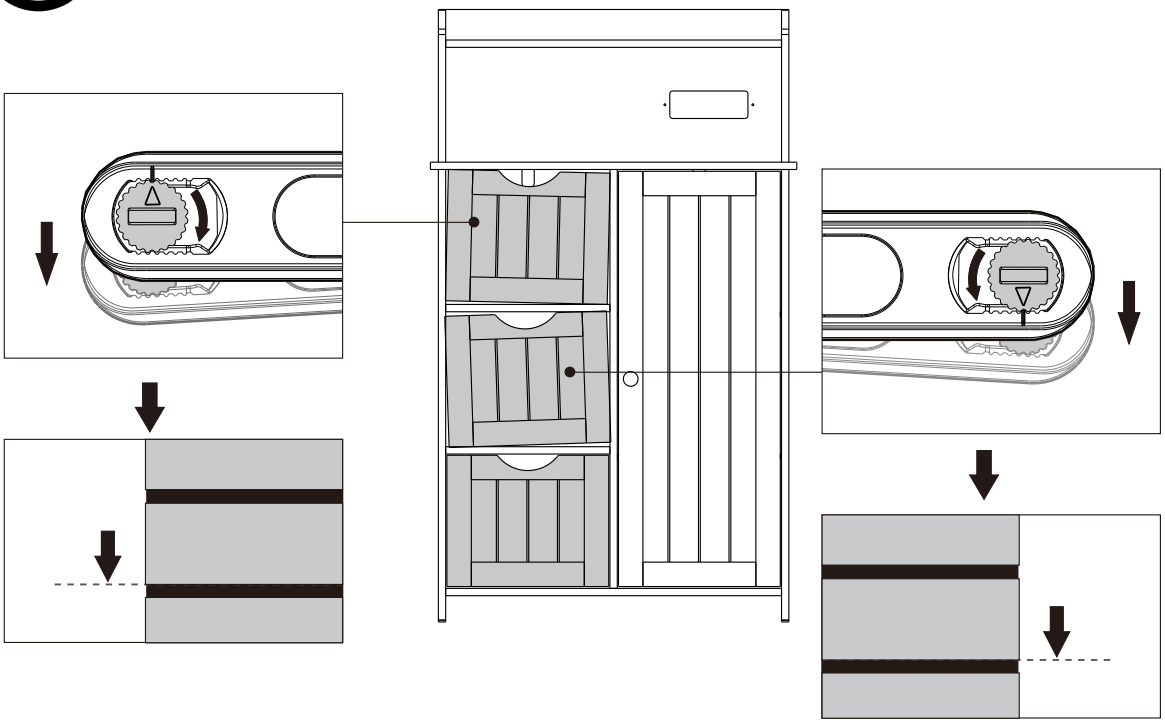

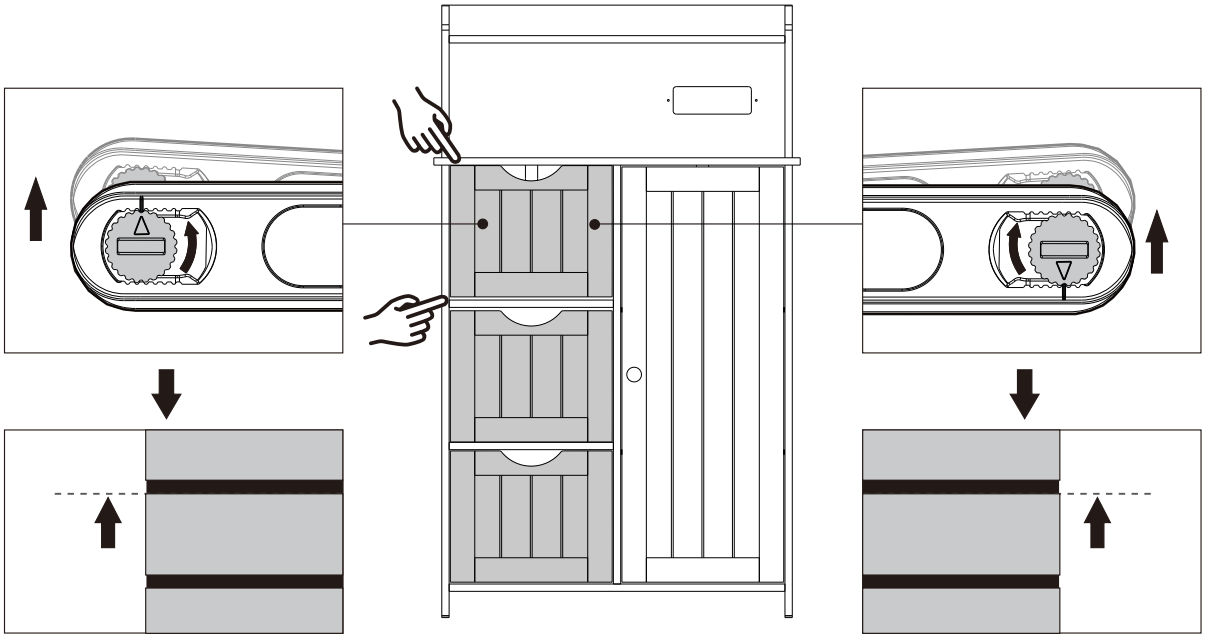

25

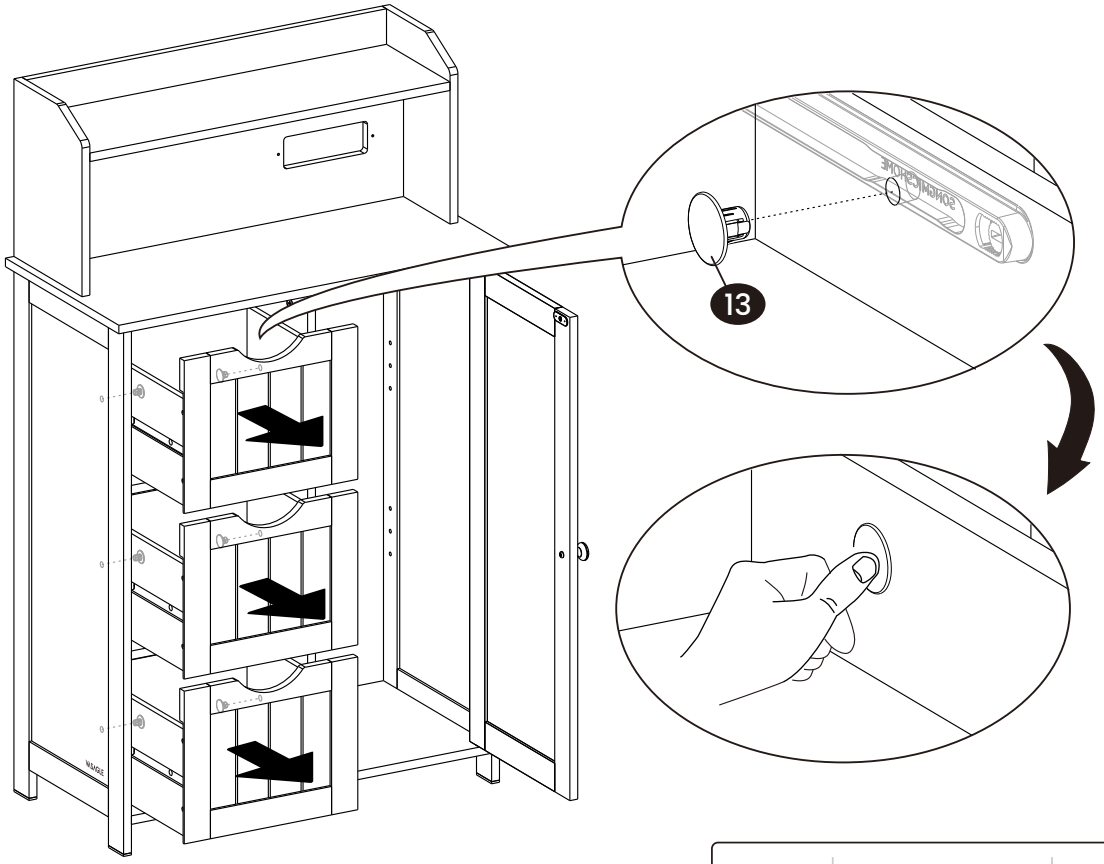

26

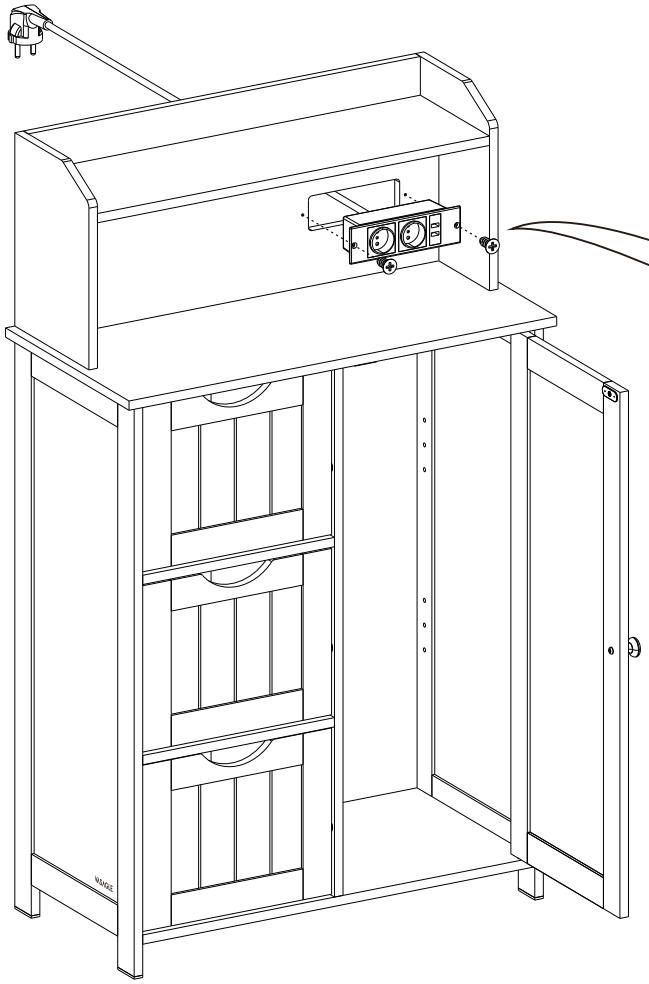

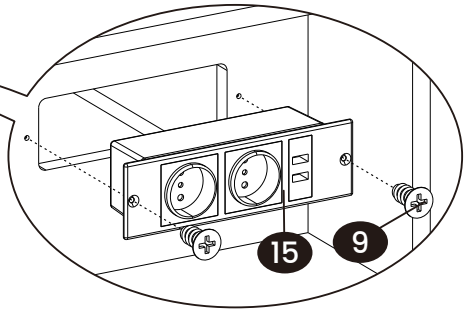

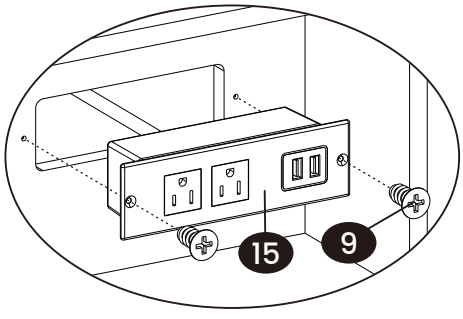

13		× 6

9		× 2

27

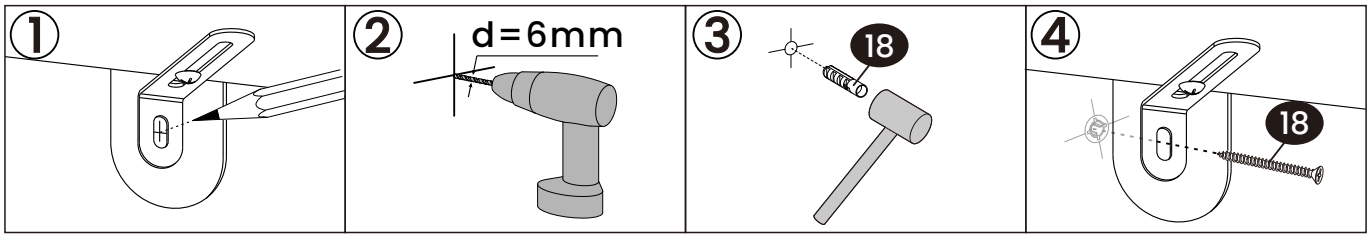

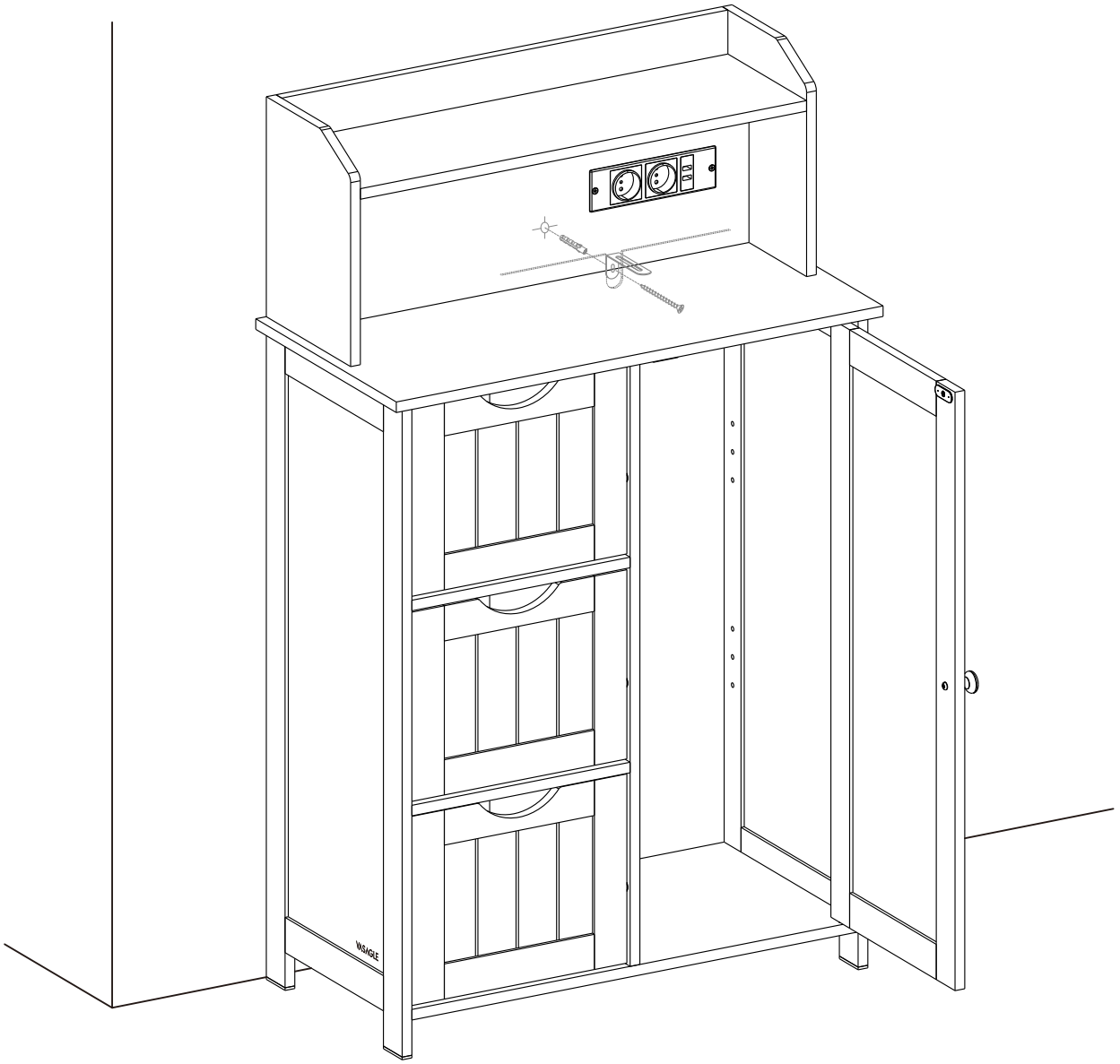

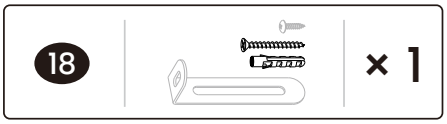

28

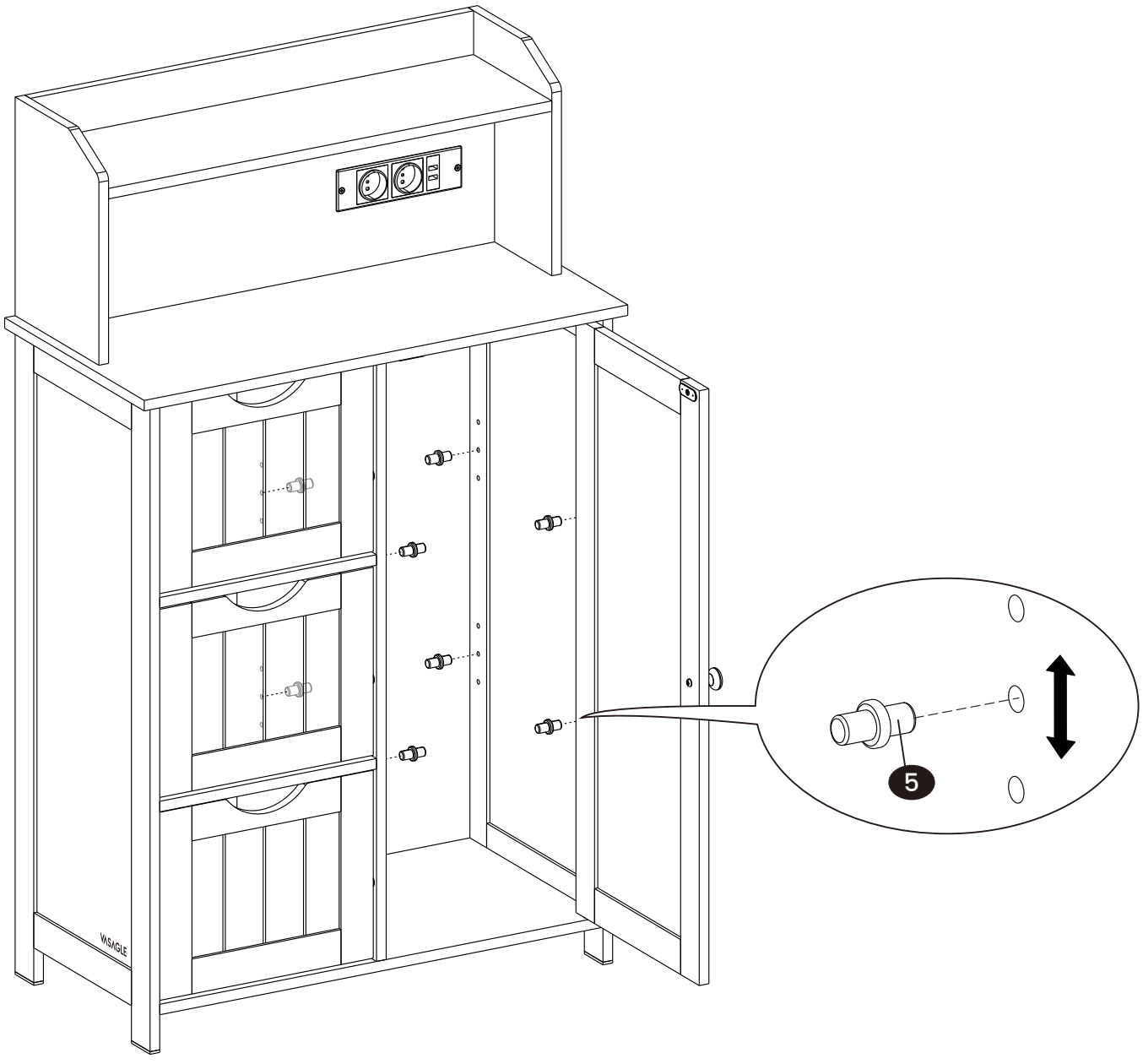

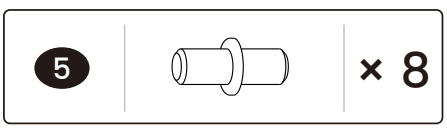

29

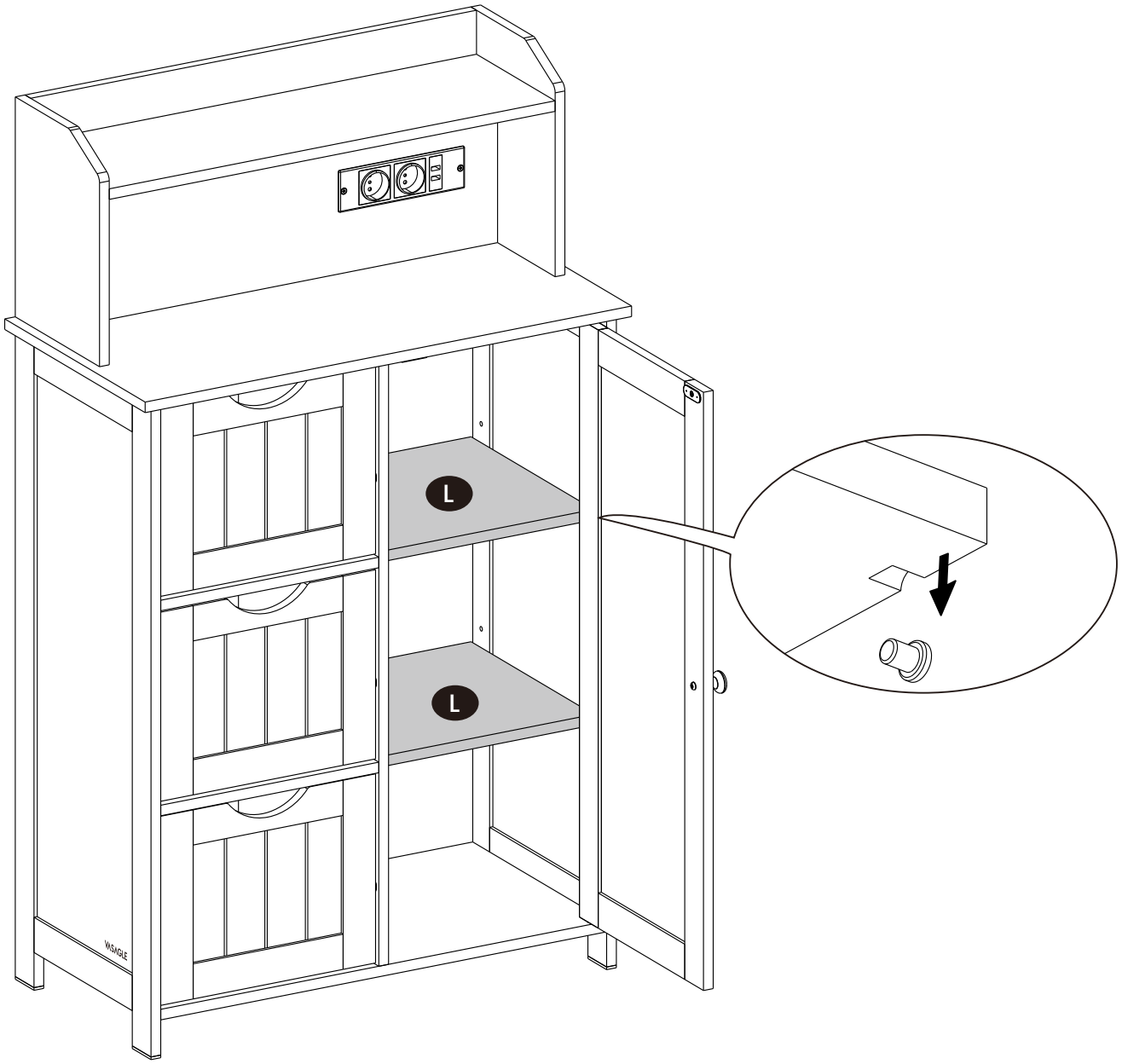

30

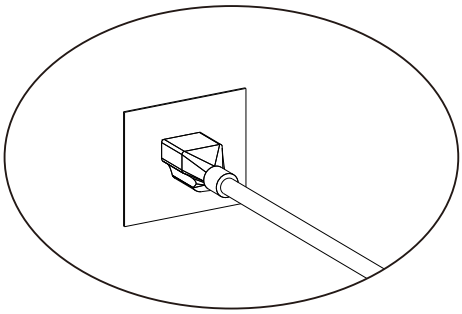

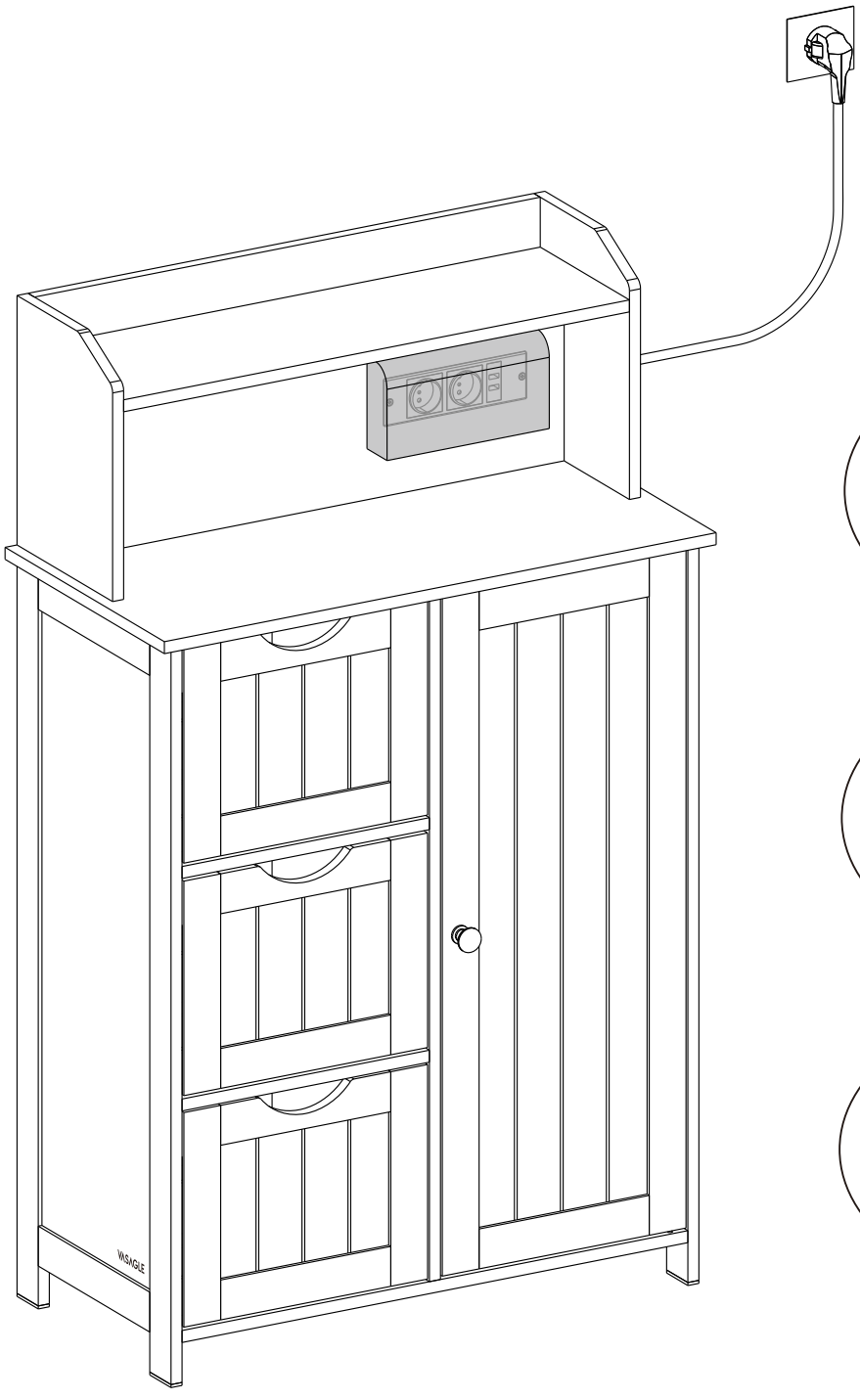

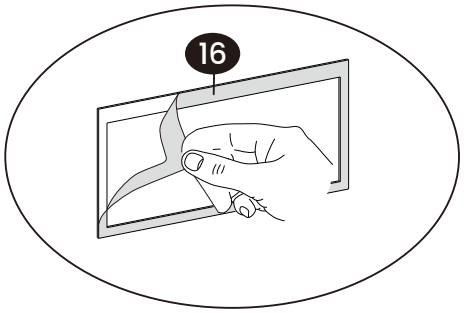

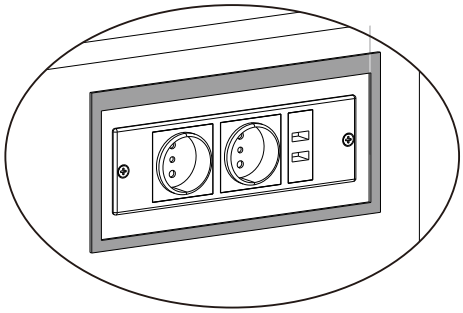

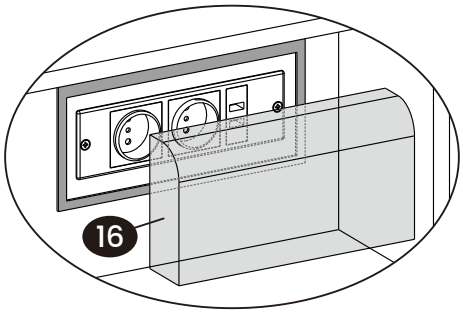

EN

Warnings

Children are not allowed to assemble the product. During assembly, keep all small parts out of the reach of children as they may be fatal if swallowed or inhaled.

Children are forbidden to climb or play on the product to avoid serious bodily injury caused by the toppling.

The product should be attached to the wall with the included anti-tip kit to prevent personal injury caused by accidentally tipping over.

Read the instructions to assemble carefully and use the product accordingly.

If there are any defective or missing parts after unpacking, cease assembly immediately and contact us. Unauthorized change and modification may affect safety.

DE

Warnhinweise

Kinder dürfen das Produkt nicht aufbauen. Bewahren Sie während der Montage alle Kleinteile außerhalb der Reichweite von Kindern auf. Verschlucken oder Einatmen kann tödlich sein.

Kinder dürfen nicht auf das Produkt klettern oder damit spielen, um schwere Verletzungen durch Umkippen zu vermeiden.

Bitte befestigen Sie das Produkt mit dem beiliegenden Kippschutz an der Wand, um ein Umkippen zu vermeiden.

Bitte lesen Sie die folgende Anleitung aufmerksam durch und verwenden Sie das Produkt sachgemäß.

Sollten nach dem Auspacken ein oder mehrere Teile defekt sein und/oder fehlen, brechen Sie bitte die Montage sofort ab und setzen Sie sich mit uns in Verbindung. Eine andere Verwendung als beschrieben, oder eine Veränderung des Produkts wird nicht empfohlen; es kann zu Verletzungen führen.

FR

Avertissements

Il est interdit aux enfants d'assembler le produit. Pendant l'assemblage, gardez toutes les petites pièces hors de la portée des enfants car elles peuvent être mortelles en cas d'ingestion ou d'inhalation.

Il est interdit aux enfants de grimper ou de jouer sur le produit pour éviter de graves blessures corporelles causées par le renversement.

Le produit doit être fixé au mur avec le kit anti-basculement inclus pour éviter les blessures personnelles causées par un renversement accidentel.

Lisez attentivement les instructions d'assemblage et utilisez le produit correctement.

En cas de pièces défectueuses ou manquantes après le déballage, arrêtez immédiatement l'assemblage et contactez-nous. Tout changement ou modification non autorisé peut affecter la sécurité.

IT

Avvertenze

I bambini non possono assemblare il prodotto. Durante l'assemblaggio, si prega di tenere tutti i piccoli componenti fuori dalla portata dei bambini, poiché potrebbero essere fatali se ingeriti o inalati.

Ai bambini è vietato arrampicarsi o giocare sul prodotto per evitare gravi lesioni fisiche causate dal ribaltamento.

Il prodotto deve essere fissato alla parete con il kit antiribaltamento incluso per evitare lesioni personali causate dal ribaltamento accidentale.

Si prega di leggere attentamente le istruzioni per il montaggio e utilizzare il prodotto in modo opportuno.

Se dopo il disimballaggio si riscontrano parti difettose o mancanti, si prega di interrompere immediatamente il montaggio e di contattarci. Modifiche e cambiamenti non autorizzati possono compromettere la sicurezza.

ES

Advertencias

No está permitido que los niños monten el producto. Durante el montaje, mantenga todas las piezas pequeñas fuera del alcance de los niños, ya que pueden ser mortales si se ingieren o inhalan.

Se prohíbe a los niños trepar o jugar sobre el producto para evitar lesiones corporales graves causadas por el vuelco.

El producto debe fijarse a la pared con el dispositivo de fijación incluido para evitar lesiones personales causadas por el vuelco accidental.

Lea atentamente las instrucciones de montaje y utilice el producto de acuerdo con ellas.

Si hay alguna pieza defectuosa o falta alguna pieza después de desembalar, interrumpa el montaje inmediatamente y póngase en contacto con nosotros. Los cambios y modificaciones no autorizados pueden afectar a la seguridad.

CZ

Varování

Děti nesmí výrobek sestavovat. Během montáže uchovávejte všechny malé části mimo dosah dětí, protože při požití nebo vdechnutí mohou být smrtelné. Dětem je zakázáno lézt na výrobek nebo si na něm hrát, aby se předešlo vážnému zranění v důsledku převrácení. Výrobek by měl být připevněn ke zdi pomocí dodané sady proti převrácení, aby se zabránilo zranění osob způsobenému náhodným převrácením. Pečlivě si přečtěte pokyny k sestavení a výrobek používejte odpovídajícím způsobem. Pokud se po vybalení vyskytnou nějaké vadné nebo chybějící díly, okamžitě přestaňte montáž a kontaktujte nás. Neoprávněné změny a úpravy mohou ovlivnit bezpečnost.

SK

Varovanie

Deti nesmú výrobok zostavovať. Počas montáže uchovávajte všetky malé časti mimo dosahu detí, pretože pri požití alebo vdýchnutí môžu byť smrteľné. Deťom je zakázané liezť na výrobok alebo sa na ňom hrať, aby sa predišlo vážnemu zraneniu v dôsledku prevrátenia. Výrobok by mal byť pripevnený k stene pomocou dodanej sady proti prevráteniu, aby sa zabránilo zraneniu osôb spôsobenému náhodným prevrátením. Starostlivo si prečítajte pokyny na zostavenie a výrobok používajte zodpovedajúcim spôsobom. Pokiaľ sa po vybalení vyskytnú nejaké chybné alebo chýbajúce diely, okamžite prestaňte montáž a kontaktujte nás. Neoprávnené zmeny a úpravy môžu ovplyvniť bezpečnosť.

PL

Ostrzeżenia

Nie dozwolone jest składanie produktu przez dzieci. Podczas procesu złożenia, proszę trzymać wszystkie małe obiekty z daleka od dzieci gdyż mogą być one śmiertelne w przypadku połknięcia lub wejścia w drogi oddechowe.

Zabronione jest wspinanie się lub bawienie się przez dzieci na produkcie tak, aby uniknąć urazów ciała wynikających z przewrócenia się.

Produkt ten powinien być zamocowany do ściany za pomocą załączonych przeciw-spadkowych elementów mocujących, aby uniknąć urazów ciała, spowodowanych przez przypadkowe przewrócenie.

Proszę uważnie przeczytać niniejsze instrukcje oraz odpowiednio używać produkt.

Jeśli zauważono części z defektem lub brakujące elementy po rozpakowaniu, należy natychmiastowo wstrzymać proces złożenia i skontaktować się z nami. Nieautoryzowane zmiany lub modyfikacje mogą wpłynąć na bezpieczeństwo.

TR

Uyarılar

Ürünün montajına çocuklar tarafından izin verilmez. Montaj sırasında tüm küçük parçaları çocukların erişemeyeceği bir yerde saklayın çünkü yutulduğunda veya solunduğunda ölümcül olabilir.

Devrilme nedeniyle ciddi bedensel yaralanmaları önlemek için çocukların ürüne tırmanmasına veya ürün üzerinde oynamasına izin verilmez.

Yanlışlıkla devrilmenin neden olduğu kişisel yaralanmaları önlemek için ürün, ürünle birlikte verilen devrilme önleyici kit kullanılarak duvara sabitlenmelidir.

Lütfen aşağıdaki talimatları dikkatlice okuyun ve ürünü belirtildiği şekilde kullanın.

Paketi açtıktan sonra herhangi bir kusurlu veya eksik parça bulunursa, lütfen derhal montajı durdurun ve bizimle iletişime geçin. Yetkisiz değişiklikler ve modifikasyonlar güvenliği tehlikeye atabilir.

JP

安全警告メッセージ

ボルトなどの小部品は、お子様が誤って飲み込む事により、窒息などの重大事故を引き起こす恐れがありますので、お子様がいない場所で組立を行ってください。

転倒による重傷を避けるため、子供が製品に登ったり遊んだりすることは禁止されています。

安全のため、転倒防止の安全紐を壁面に固定することをおすすめします。本品の転倒により、ケガや致命傷になる恐れがありますので、必ずご注意下さい。

ご使用前に本書をよくお読みになり、内容を理解された上で、ご使用くださいますようお願い致します。

組み立てる前に、必ず部品がすべてそろっていることを確認した上、本書の指示に従って組み立ててください。不用意・不適切な組み立ては、事故や破損など本体商品の変形につながる恐れがあります。

販売元：ZIELJP株式会社〒531-0062 大阪市北区長柄中3丁目6番13号

TEL：06-7161-1020 メール：info_jp@songmics.jp