MERT71

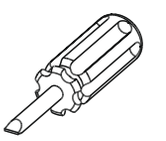

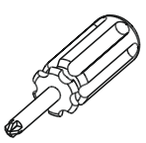

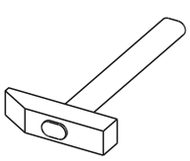

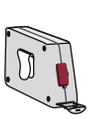

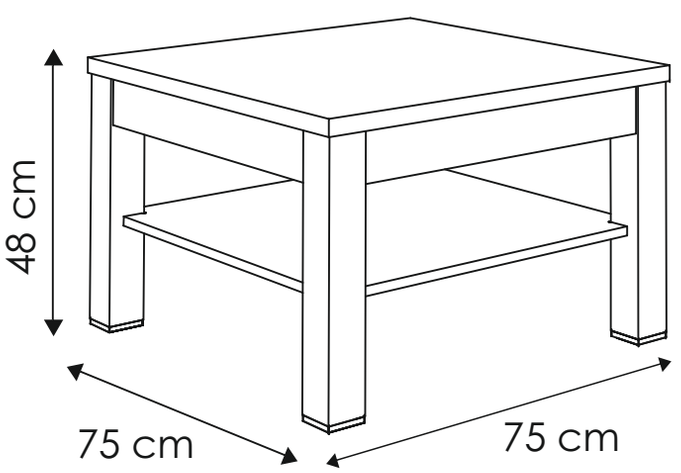

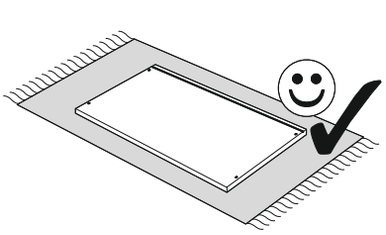

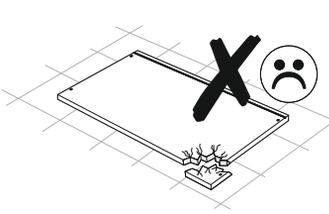

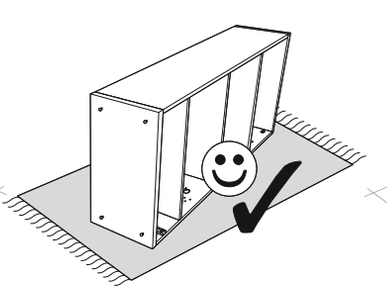

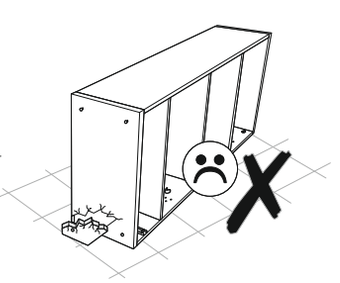

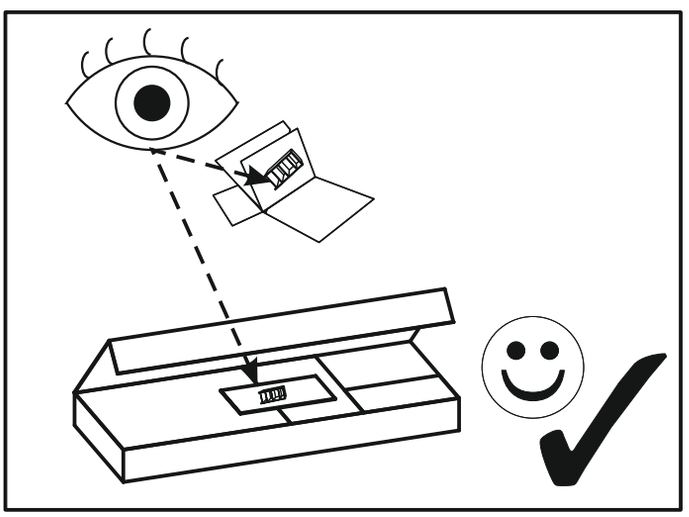

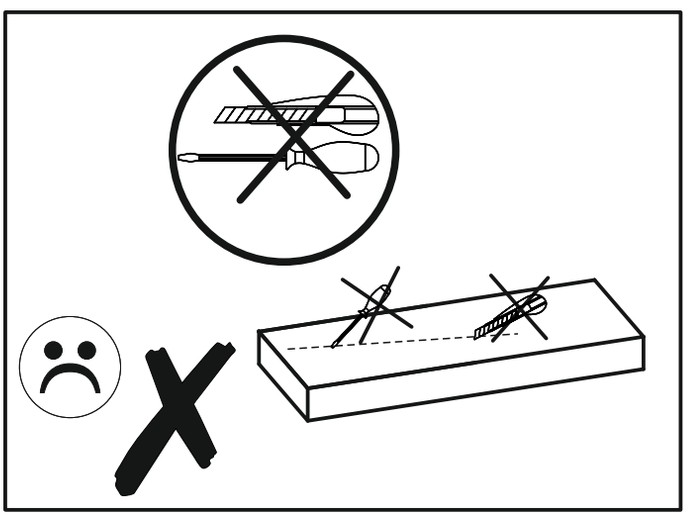

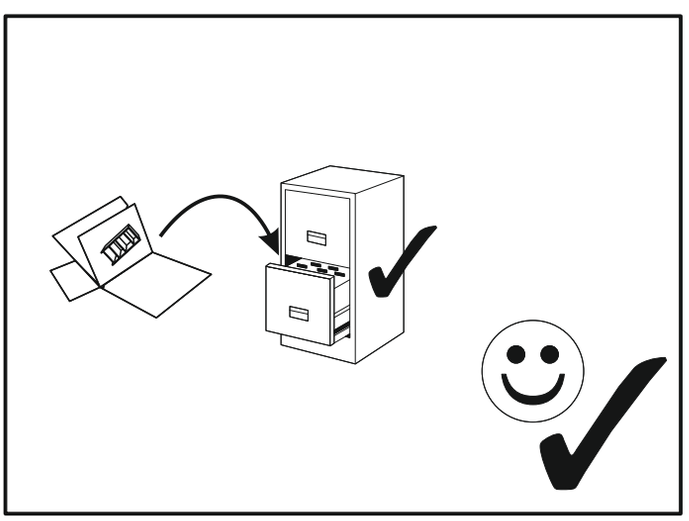

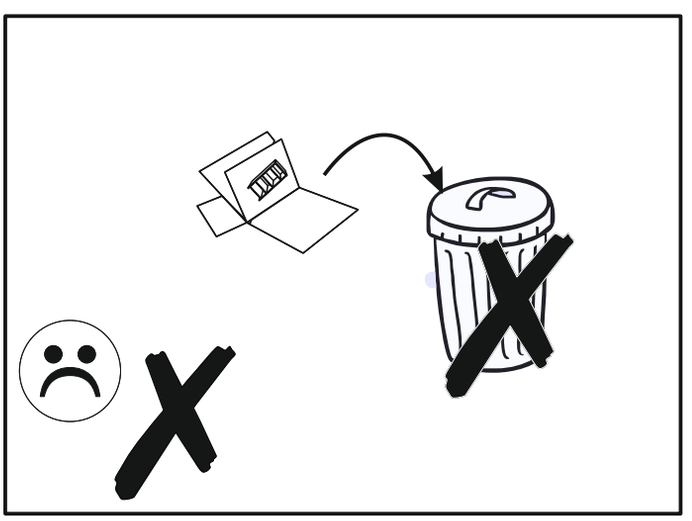

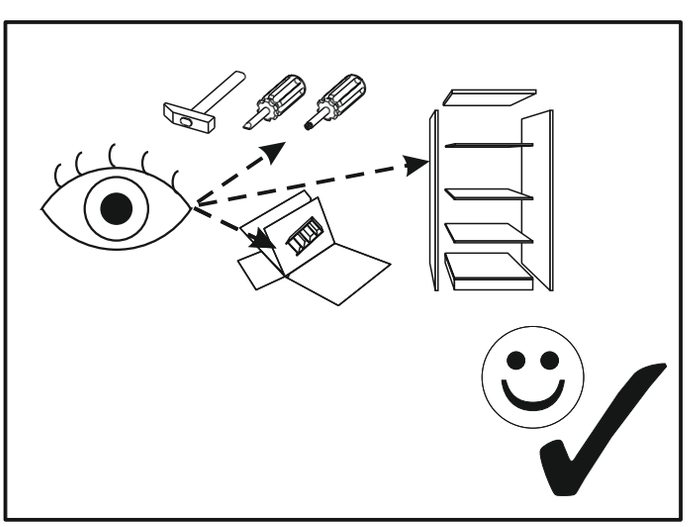

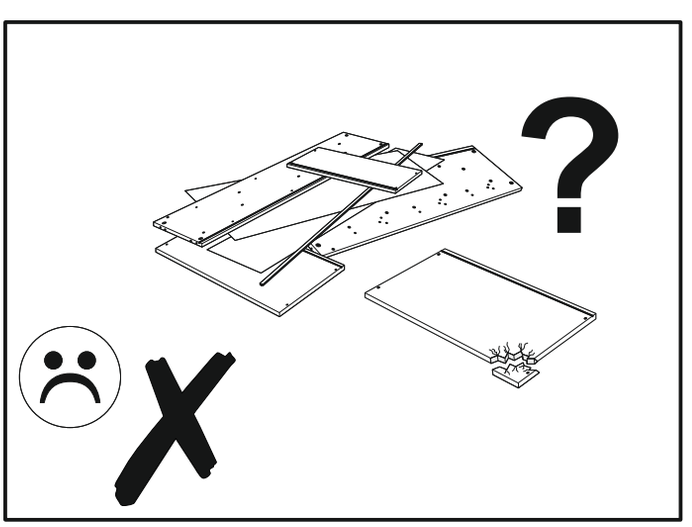

MERT71

A1 ø8 x 35 mm **x 8**	**E0** **x 20**	**E1** ø15 x 12 mm **x 20**
F1 ø6 x 34 mm **x 8** 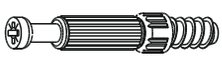	**F5** **x 12**	**I5** 3,5 x 30 mm **x 8**
M **x 1** 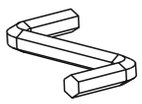	**O24** **x 4** 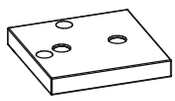	**S3** **x 12**

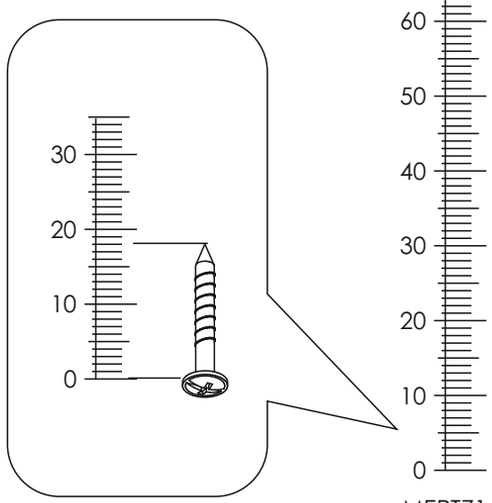

MERT71

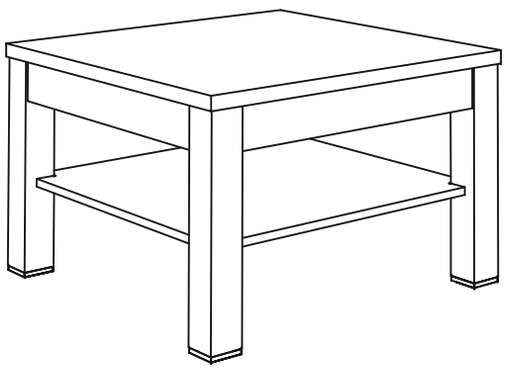

1	750	750	28	x1	2/2
2	684	684	16	x1	2/2
3	600	85	28	x4	1/2
4	444	70	70	x4	1/2

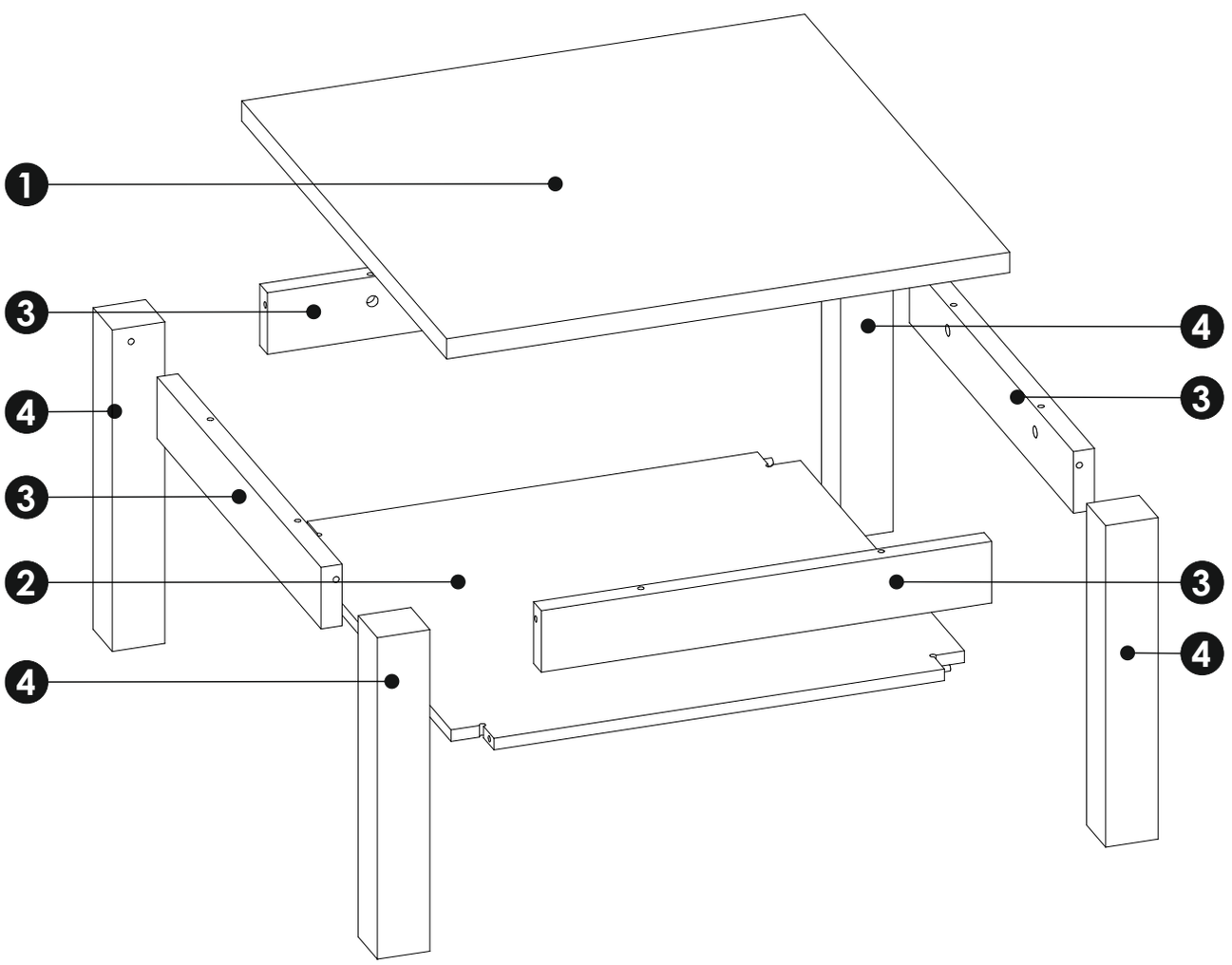

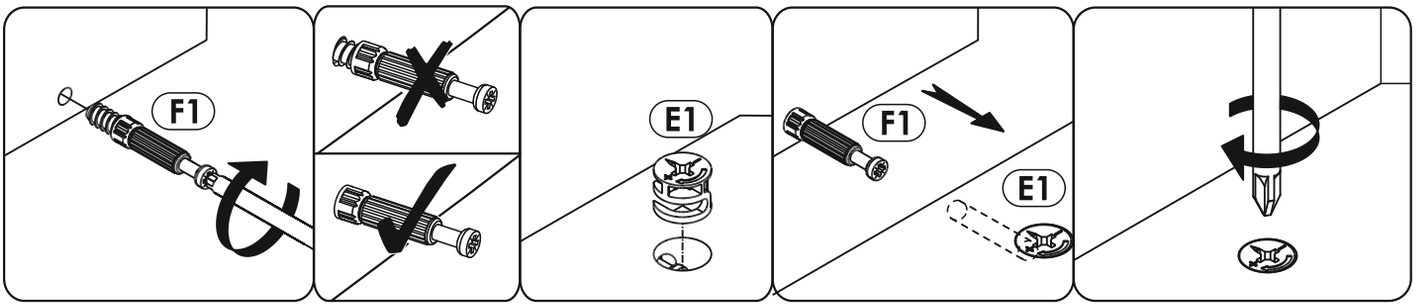
F1
E1
F1
E1

1

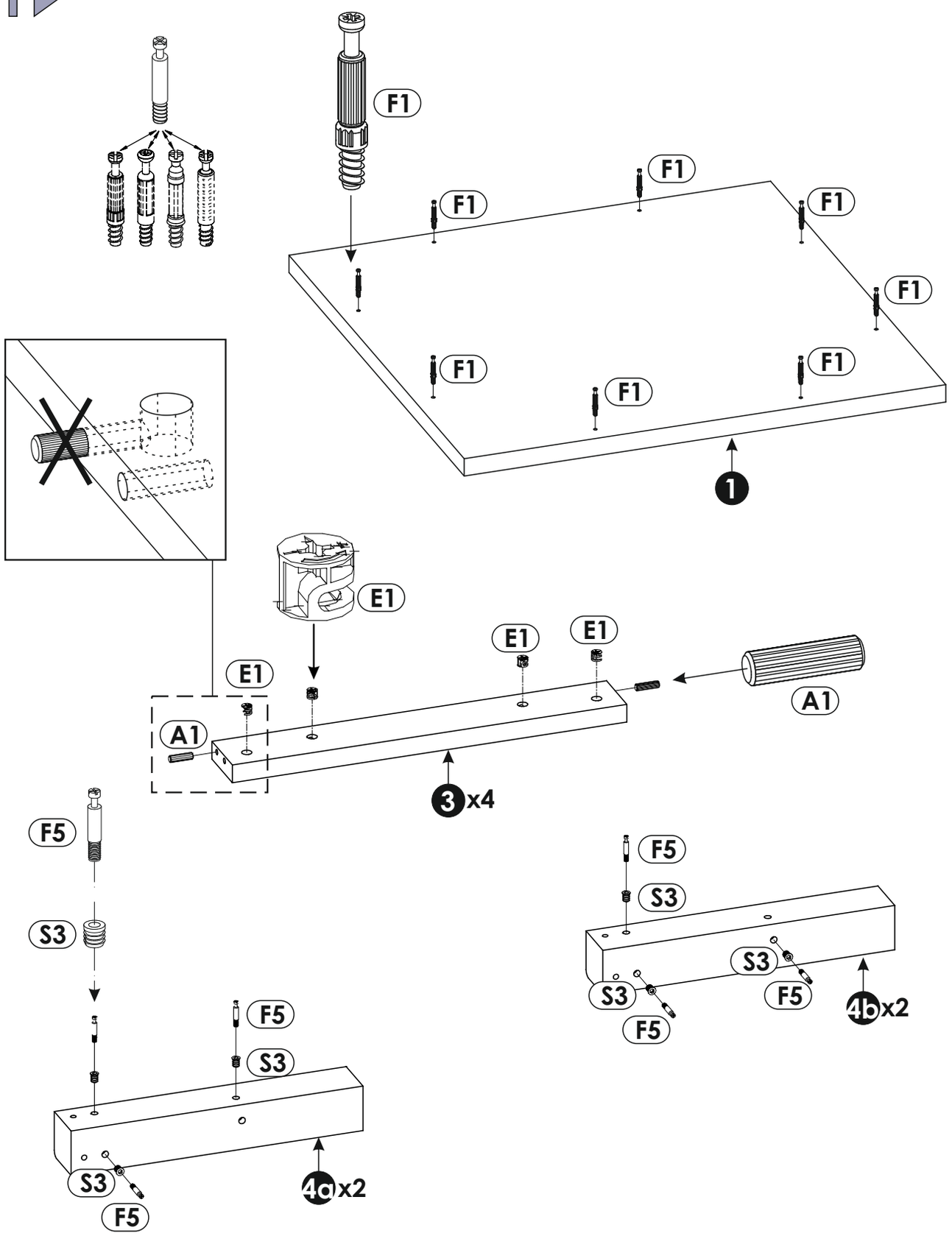
F1
F1
F1
F1
F1
F1
F1
F1
1
E1
E1
E1
E1
A1
A1
3x4
F5
S3
F5
S3
F5
4ax2
F5
S3
S3
F5
F5
4bx2

2

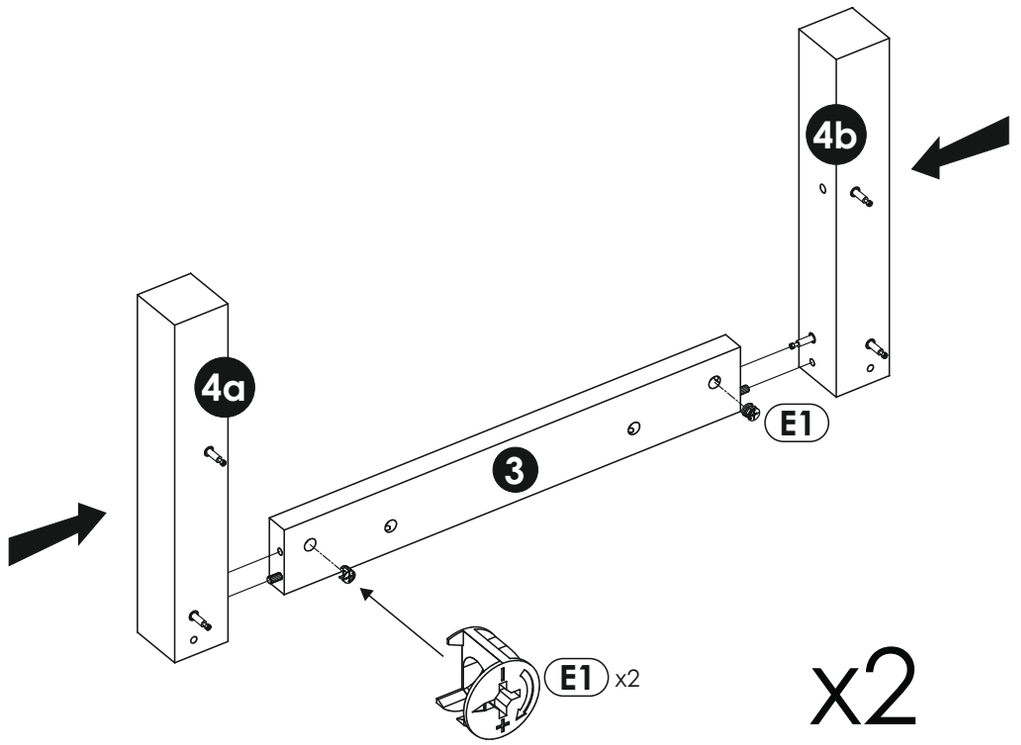

3

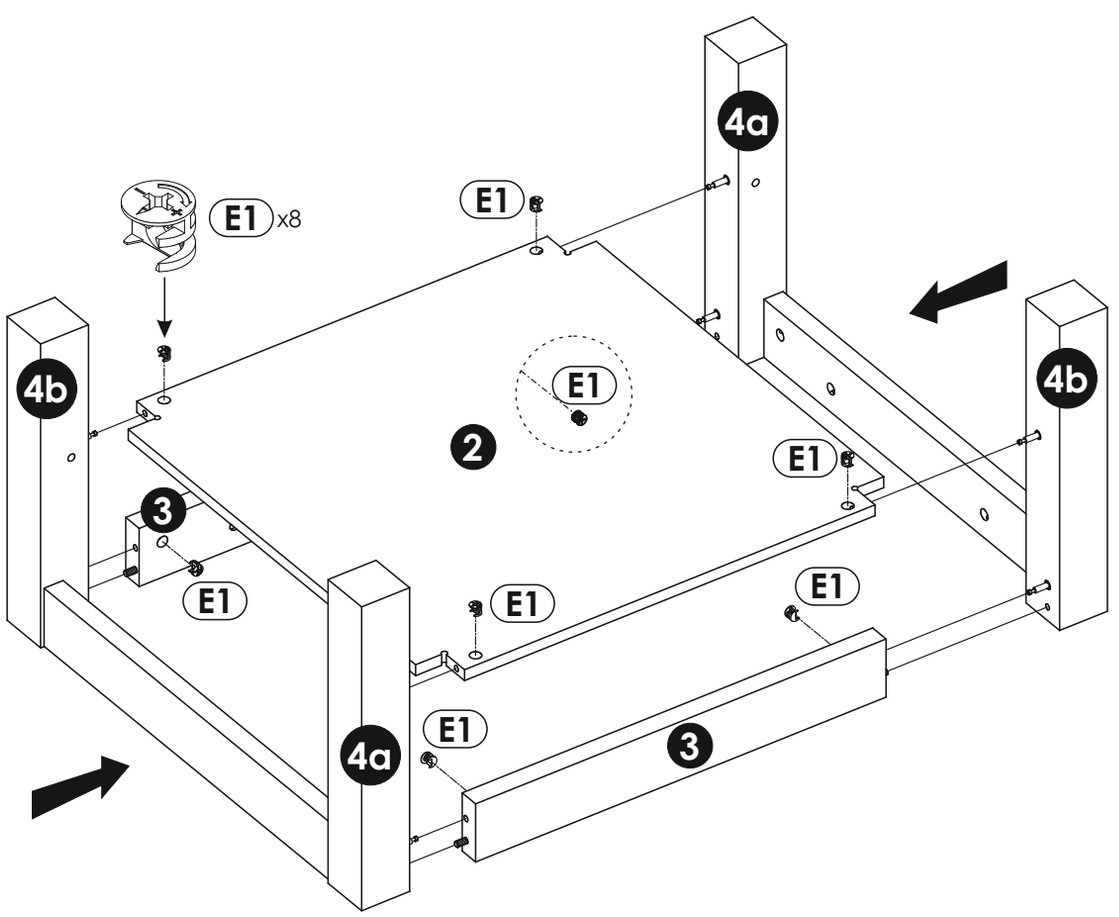

4

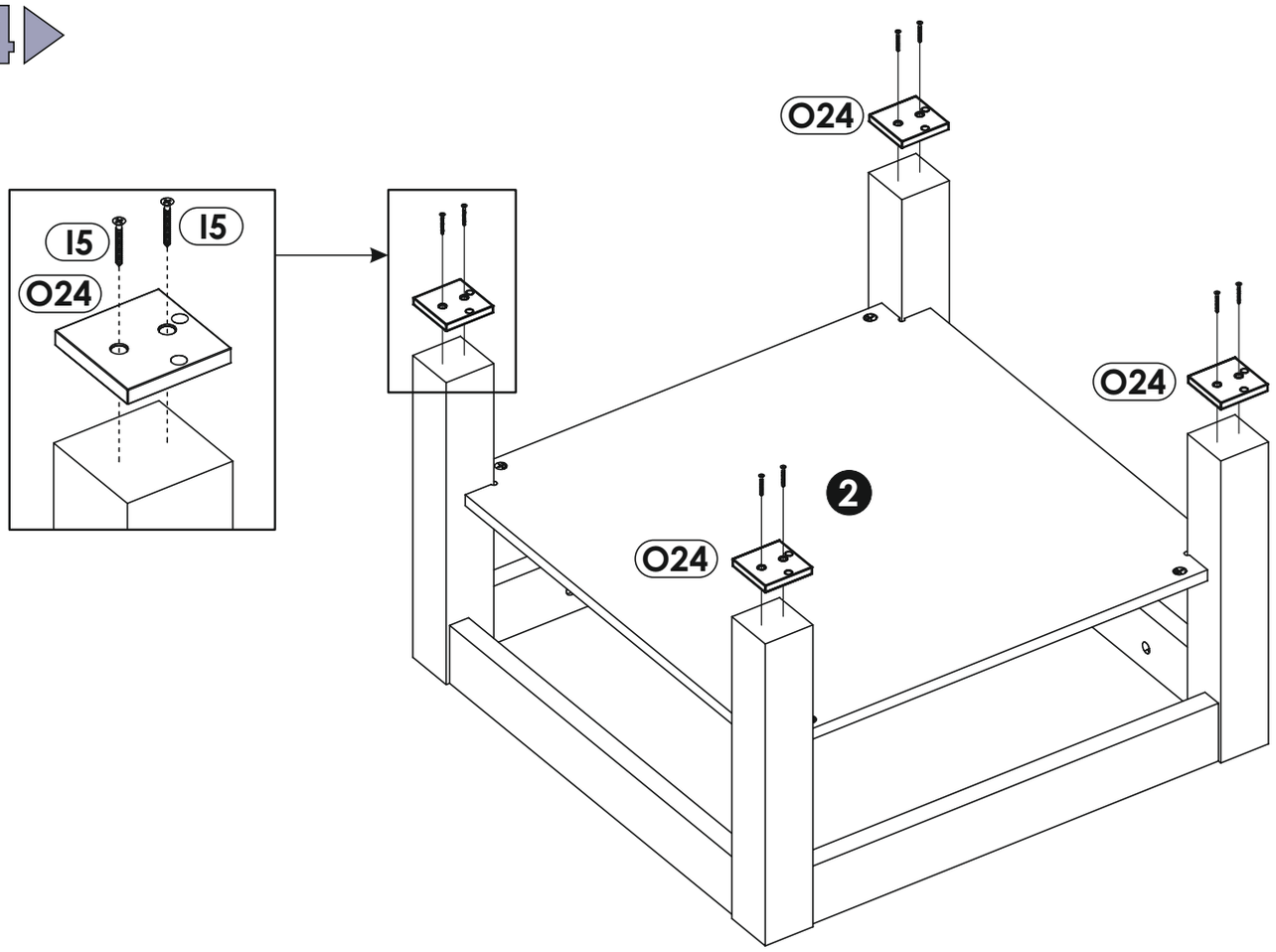

5

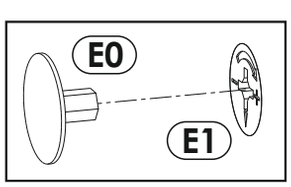

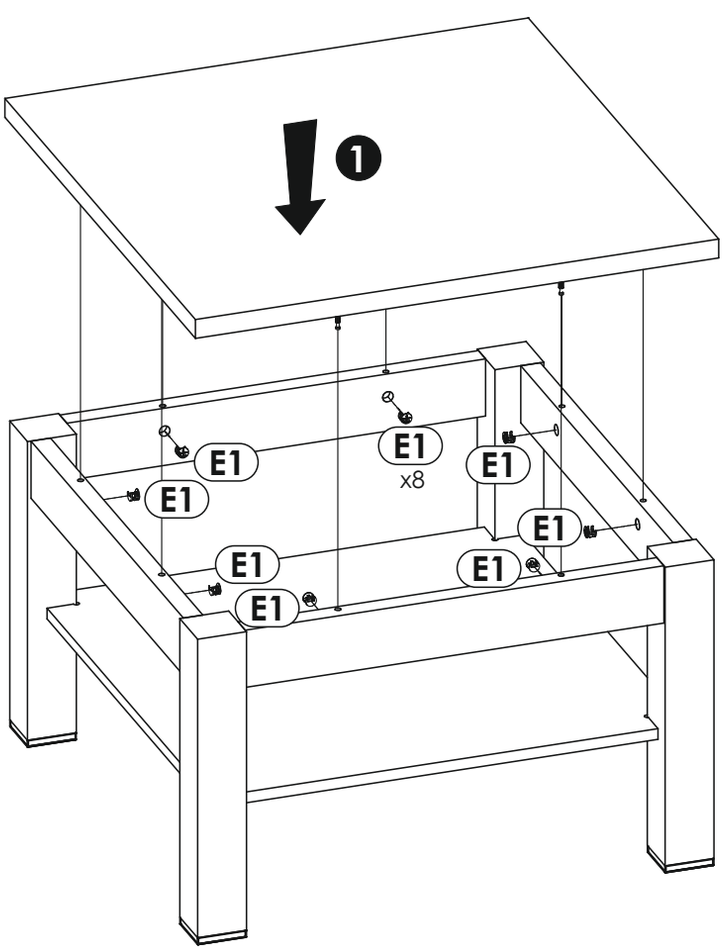

6

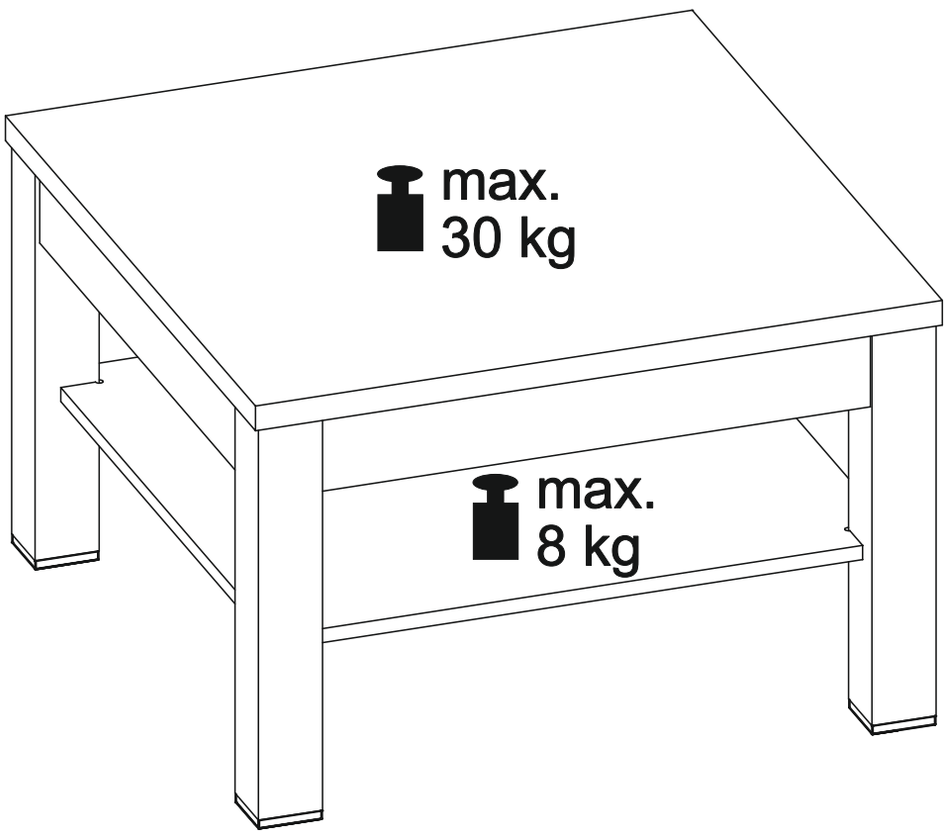

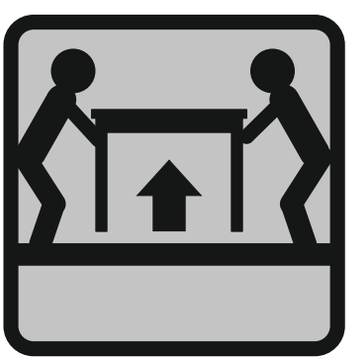

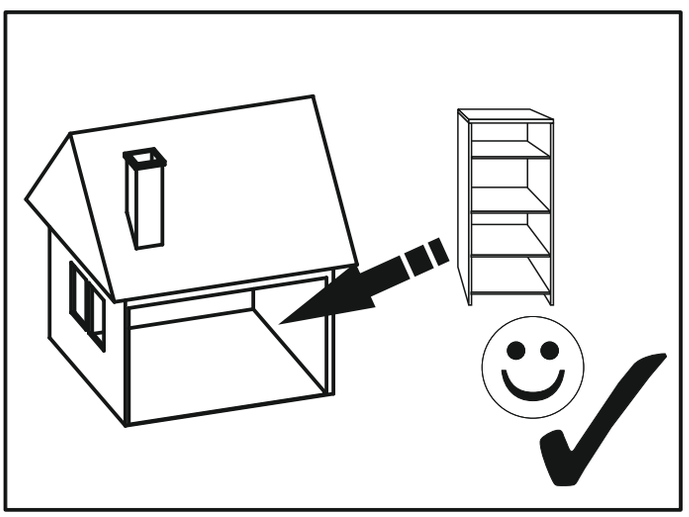

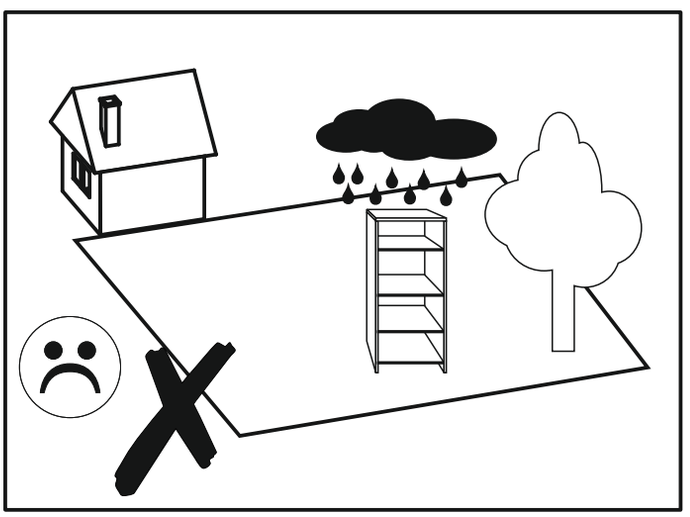

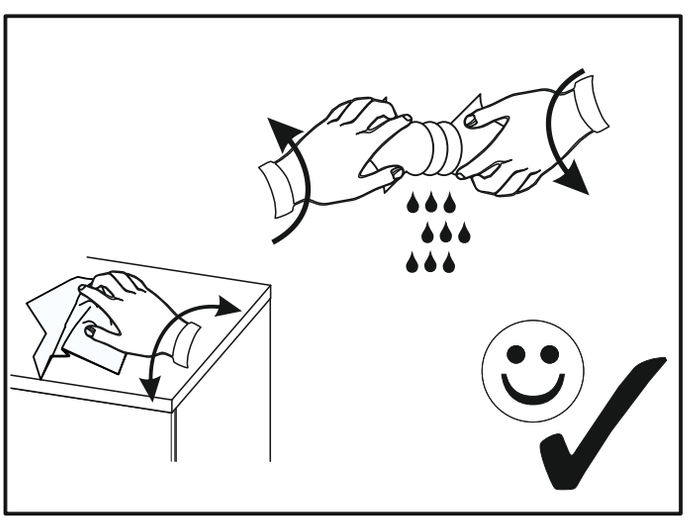

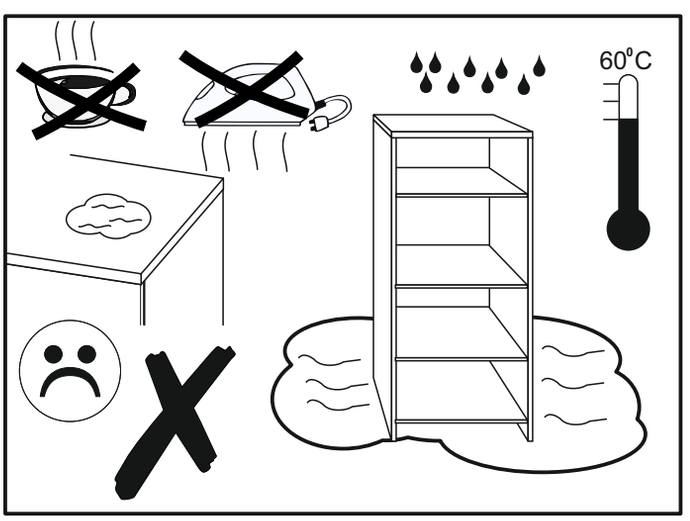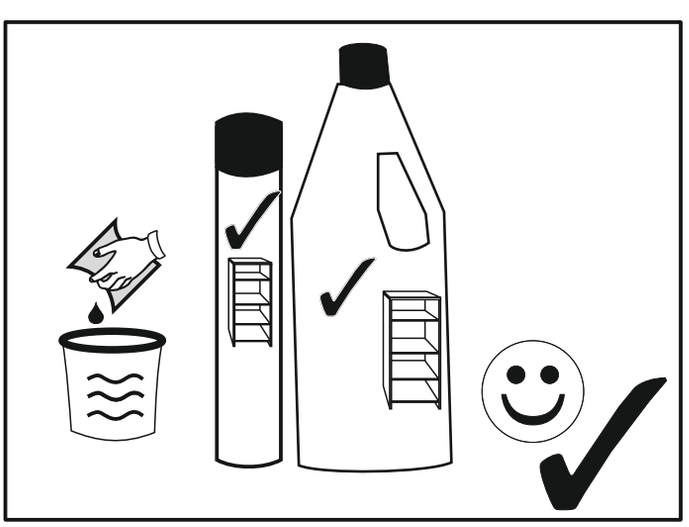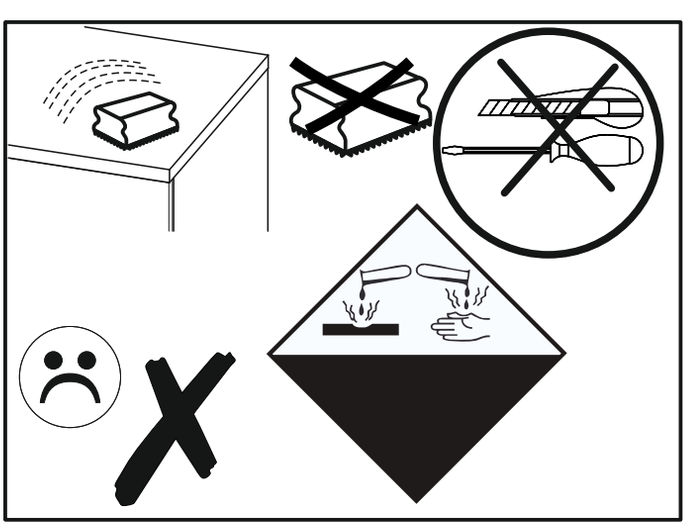
60°C