Montageanleitung
Assembly instruction
Instructions de montage
Instrucciones de montaje
Istruzioni per il montaggio
Руководство по монтажу
Instrukcja montażu
Montážní návod
Návod na montáž
Szerelési utasítás
Инструкция за монтаж
Kurulum Talimatlari
Navodilo za montažo
Montagehandleiding
Asennusohje
Upute o montaži
Instrucţiuni de montaj
Monteringsveiledning
إرشادات التركيب
Monteringsvejledning
Instruções de montagem
Monteringsanvisning

BRISTOL 400
Art.-Nr. 4020-400

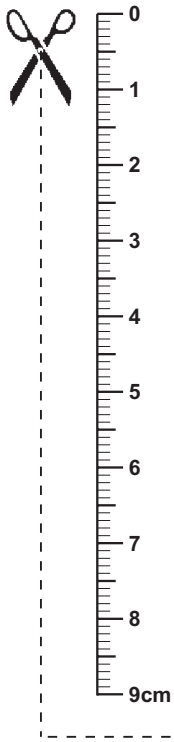

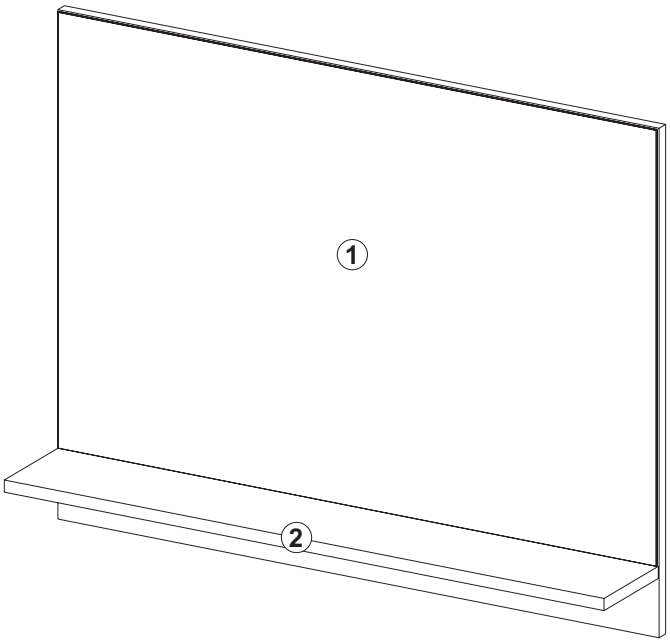

Beschläge / Fittings / Ferrures pour meubles / Herrajes / Guarnizioni / Крепления / Okucia / Kování / Kovanie / Vasalások / обков / Parçaları / Okovje / Hang- en sluitwerk / Helat / Oblo-ge / Armãturi, balamale / Beslag / بعض التركيبات / Beslag / Guarnições / Beslag

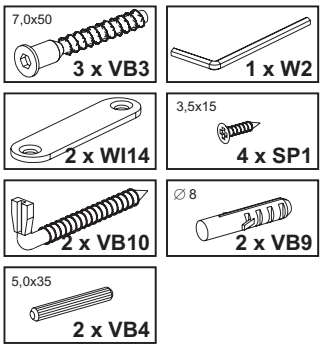

Sie benötigen:
You need:
Vous avez besoin de:
Necesita:
Le servono :
Вам потребуются:
Potrebujete:
Tarvitset:
Aveţi nevoie de :
Du behøver:
سوف تحتاج إلى:
Potrzebne są:
Potřebujete:
Potrebujete:
Szükséges eszközök:
На Вас са Ви нужни:
Ihtiyaciniz:
U hebt nodig:
Trebate:
Du skal bruge:
Necessita de:
Du behöver:

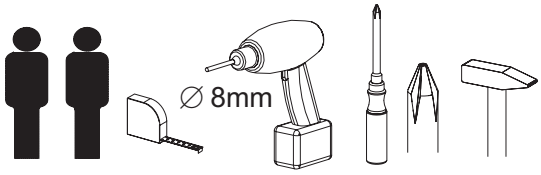

BRISTOL 400

FMD

Teile / Article / Pièces / Piezas / Pezzi / части / Części / Díly / Diely / Alkatrészek / Детали / Parçalar / Dele / Onderdelen / Osat / Dijelovi / Piese / Deler / والتجهيزات / Dele / Peças / Delar

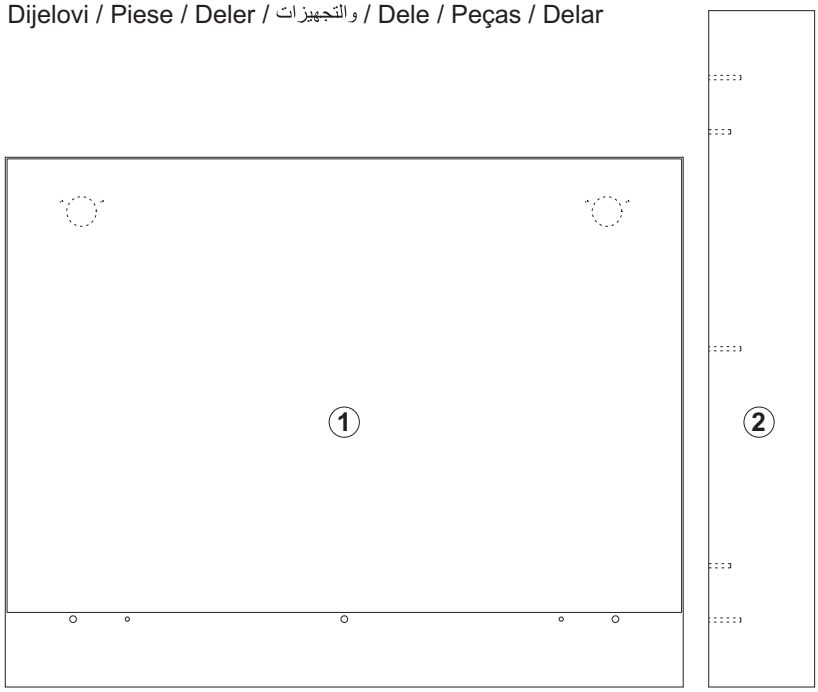

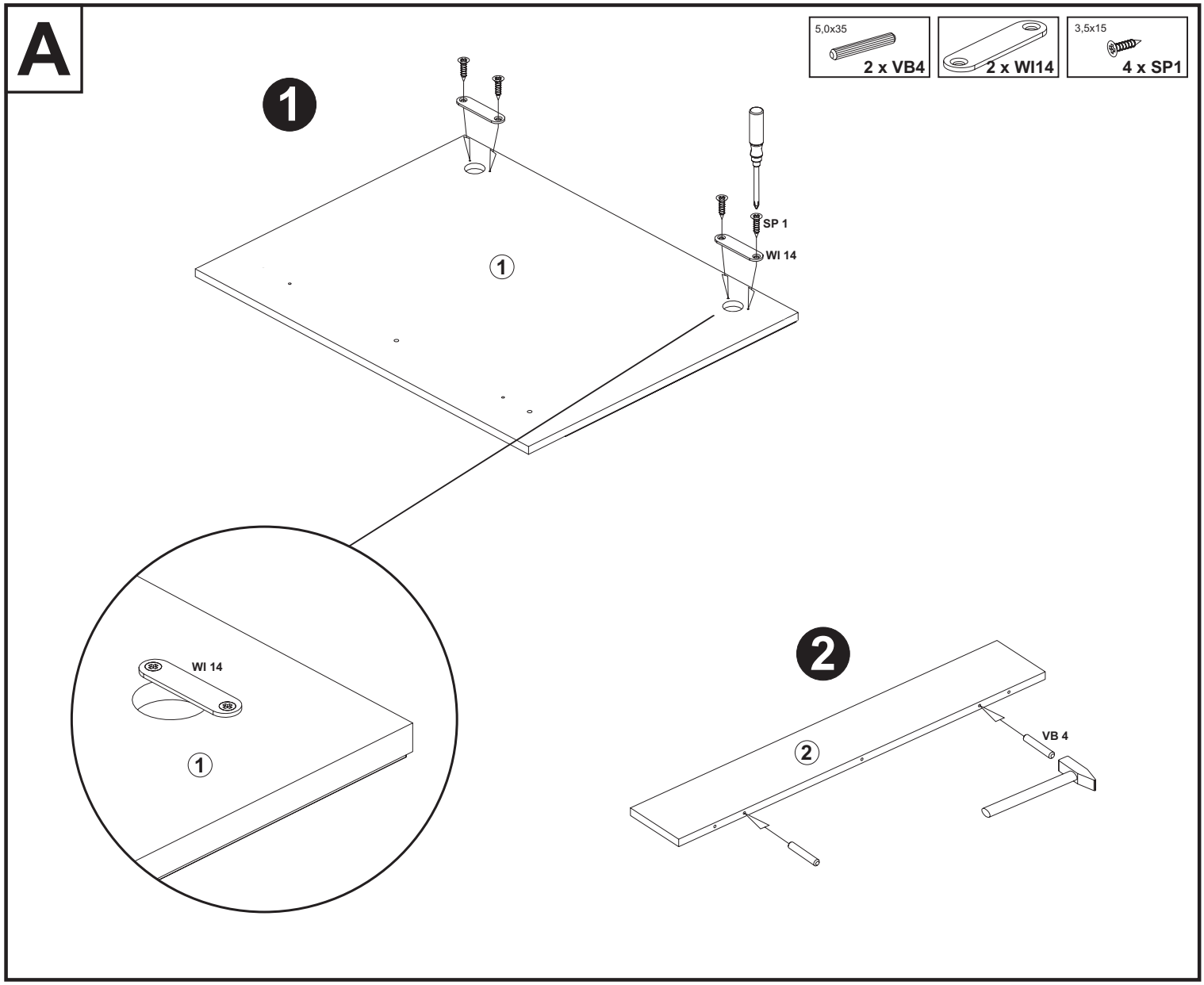

FMD®//furniture

B

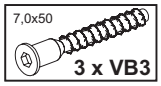
7,0x50
3 x VB3

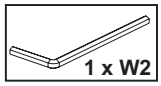
1 x W2

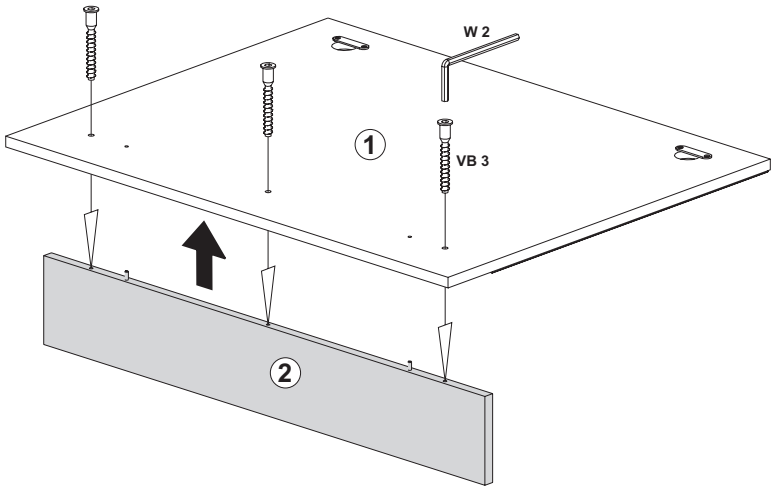
W 2
1
VB 3
2

C

2 x VB10

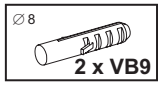
∅ 8
2 x VB9

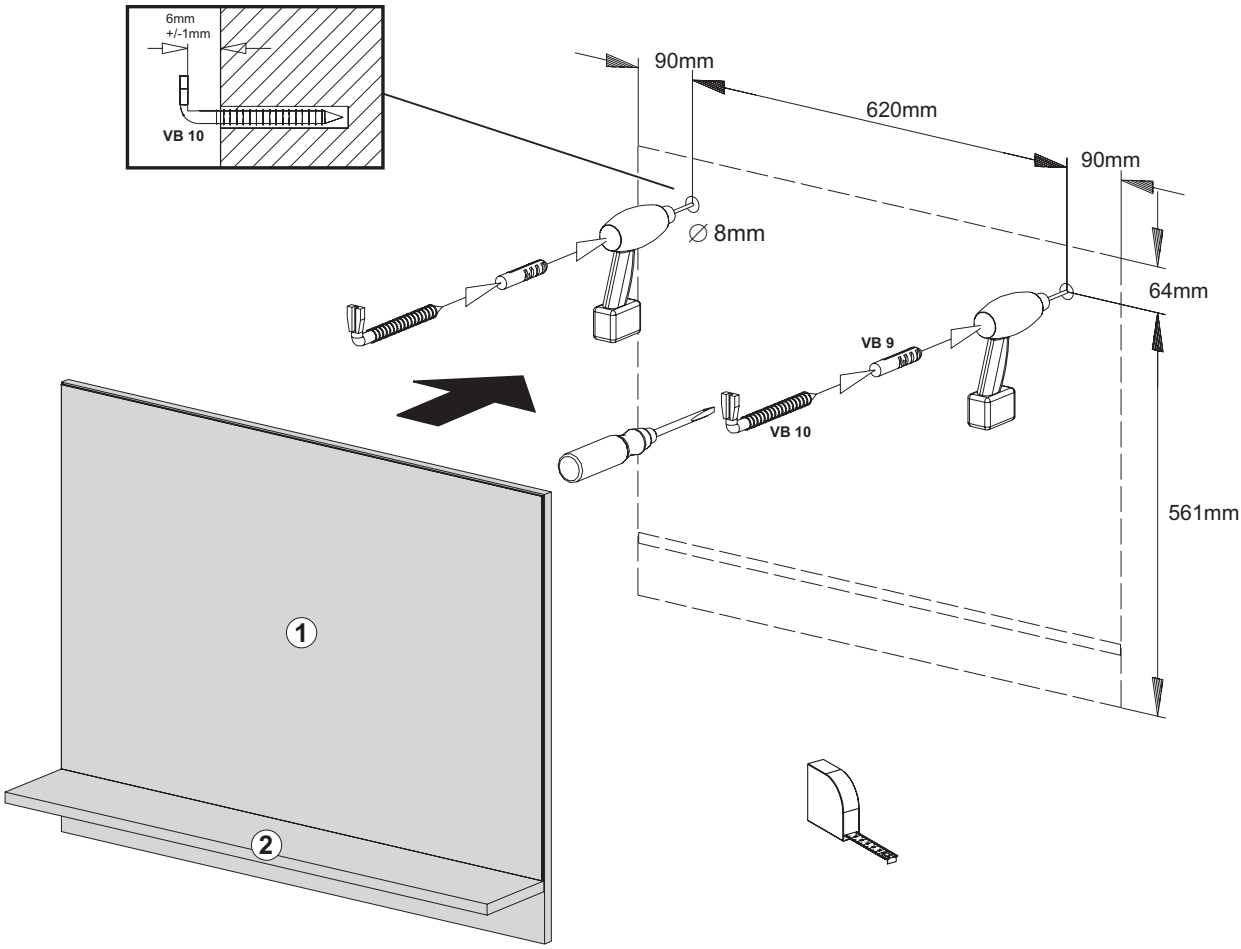
6mm
+/-1mm
VB 10
90mm
620mm
90mm
∅ 8mm
64mm
VB 9
VB 10
561mm
1
2