Montageanleitung
Assembly instructions
Instructions de montage
Instrucciones de montaje
Istruzioni per il montaggio
Инструкция для монтажа
Instrukcja montażu
Montážní návod
Návod na montáž
Szerelési utasítás
Инструкция за монтаж
Kurulum Talimatlari
Navodilo za montažo
Montagehandleiding
Asennusohje
Upute o montaži

CORDOBA
Art.-Nr. 912-001

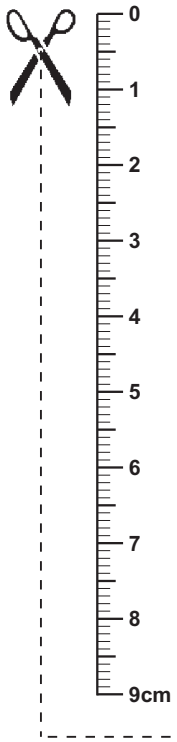

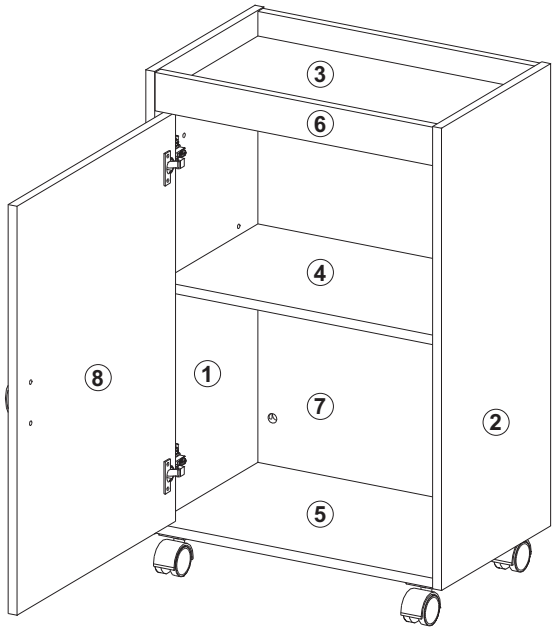

Beschläge / fittings / Ferrures pour meubles / Herrajes / Guarnizioni / Железные оправы для мебели / Okucia / Kování / Kovanie / Vasalások / обков / Parçaları / okovje / Hang- en sluitwerk / helat / Oblo-ge

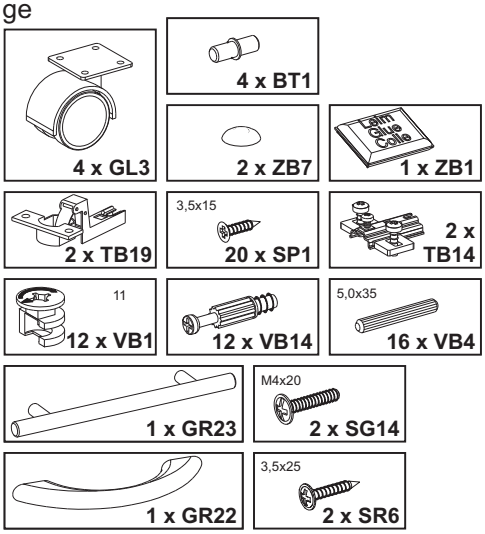

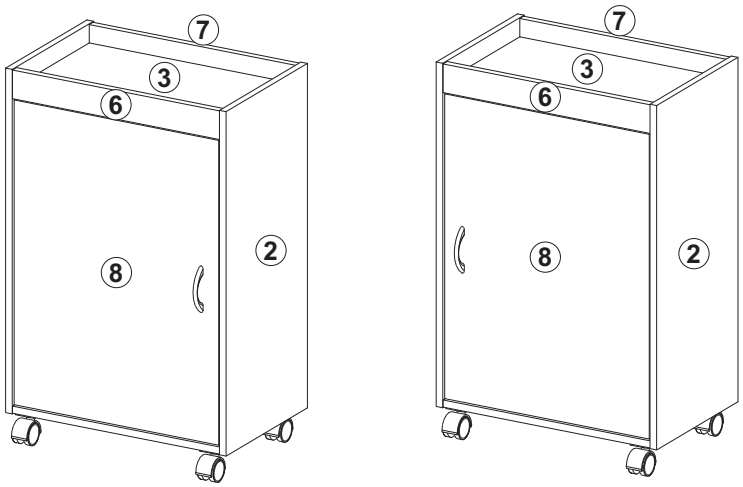

Sie benötigen:	Potrzebne są:
You need:	Potřebujete:
Vous avez besoin de:	Potrebujete:
Necesita:	Szükséges eszközök:
Le servono :	На Вас са Ви нужни:
Вам нужно:	Ihtiyaciniz:
Potrebujete:	U hebt nodig:
Tarvitset:	Trebate:

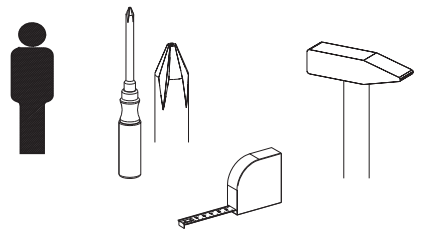

27/05/13 FMD//furniture

Teile / article / Pièces / Piezas / Pezzi / части / Części / Díly / Diely / Alkatrészek / части / parçalar / dele / Onderdelen / osat / Dijelovi

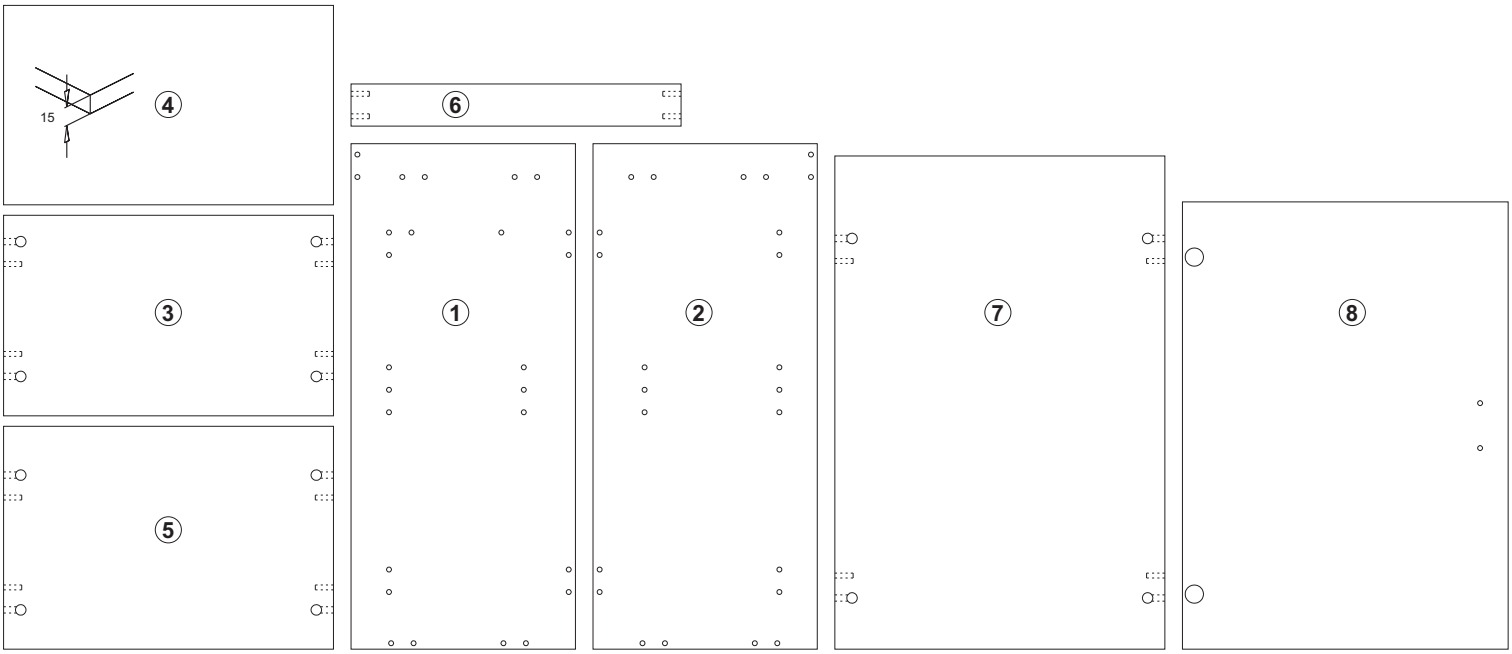

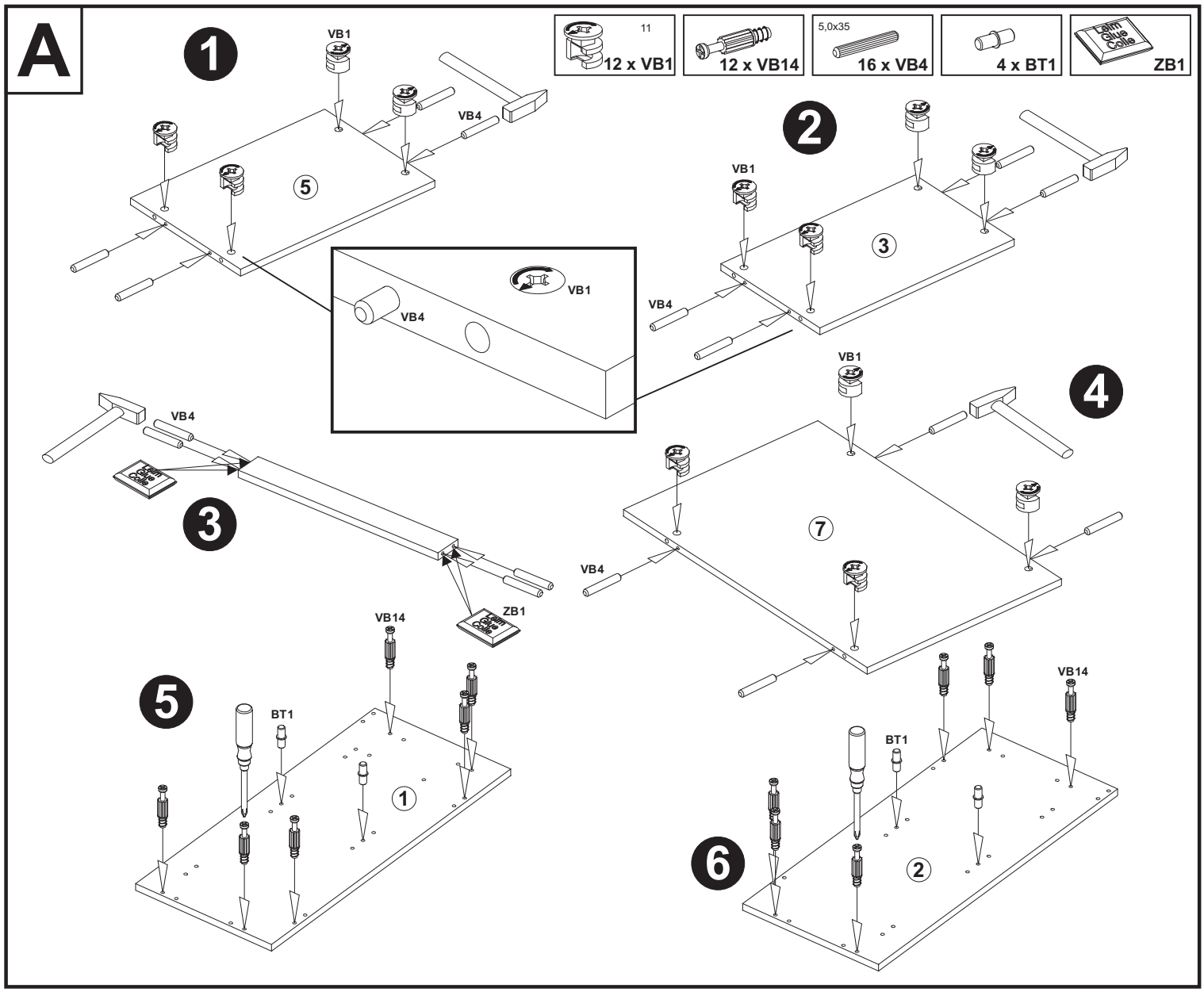

FMD//furniture

B

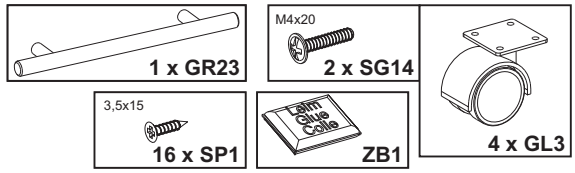
1 x GR23
M4x20
2 x SG14
4 x GL3
3,5x15
16 x SP1
ZB1

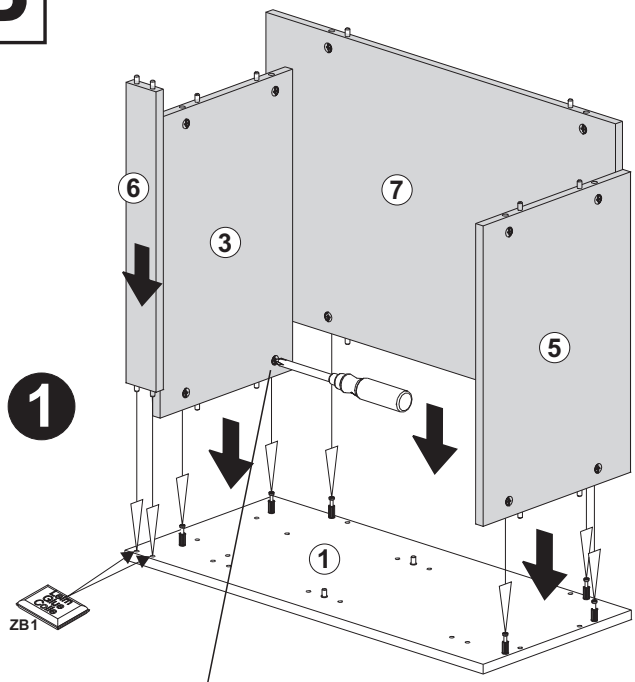
1
6
3
7
5
1
ZB1

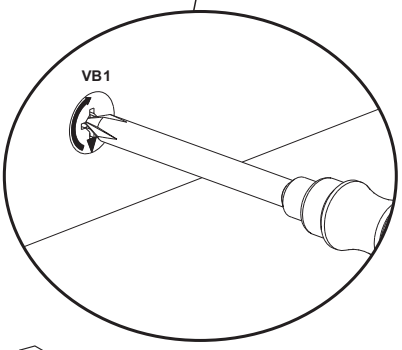
VB1

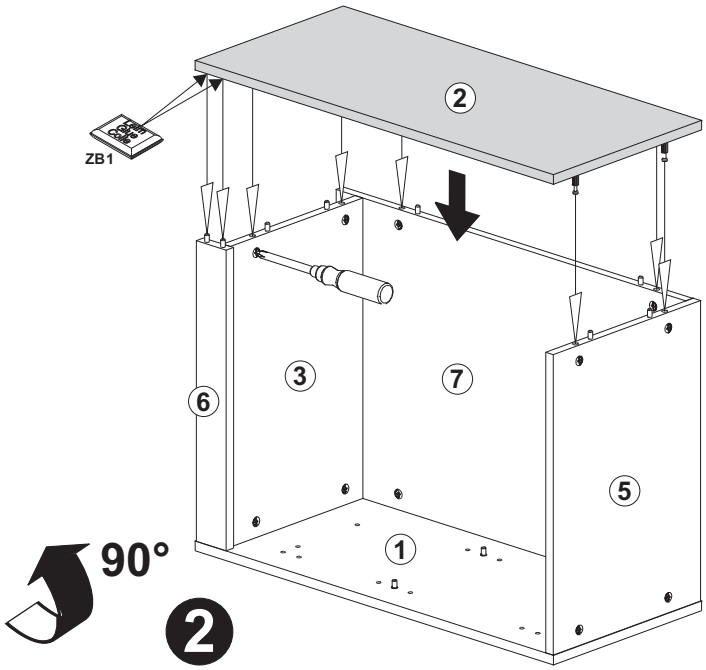
ZB1
2
3
7
6
5
1
90°
2

C

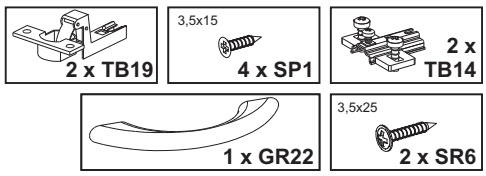
2 x TB19
3,5x15
4 x SP1
2 x
TB14

1 x GR22
3,5x25
2 x SR6

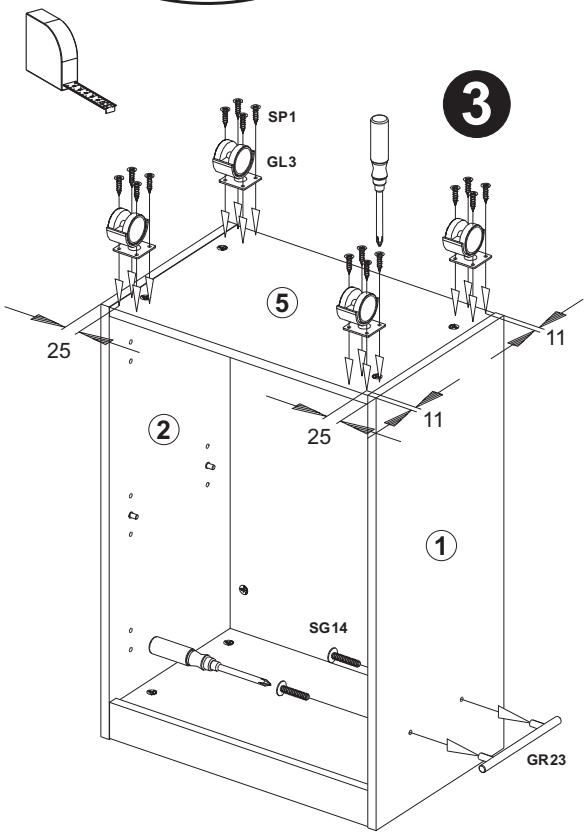
3
SP1
GL3
5
25
11
2
25
11
1
SG14
GR23

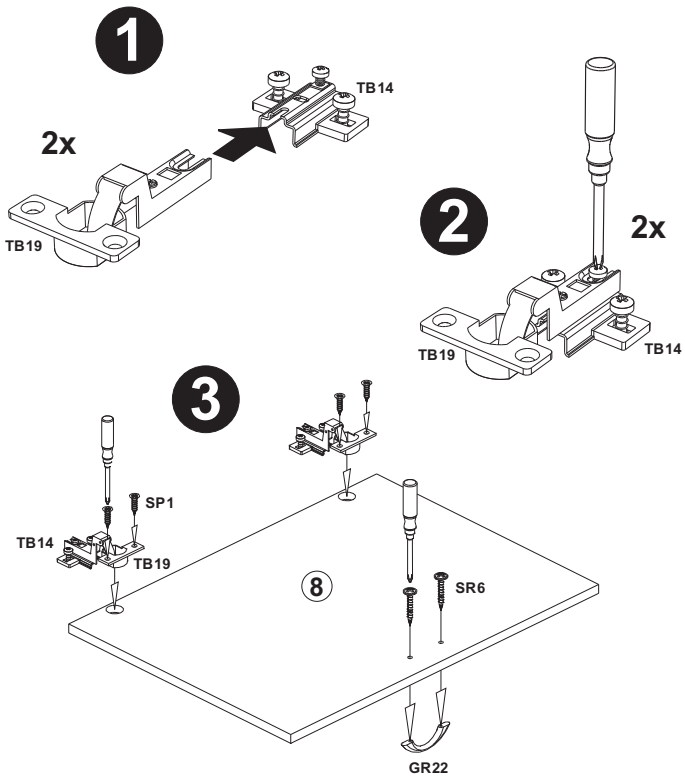
1
TB14
2x
TB19
2
2x
TB19
TB14
3
SP1
TB14
TB19
8
SR6
GR22

D1

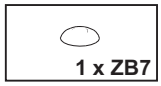

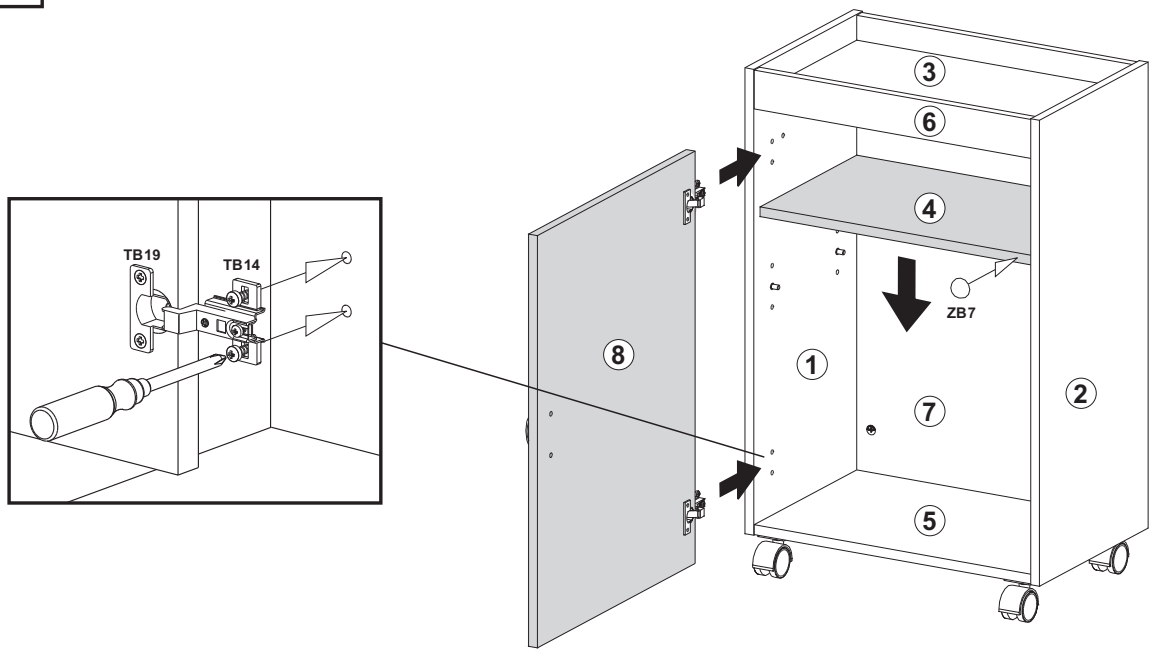

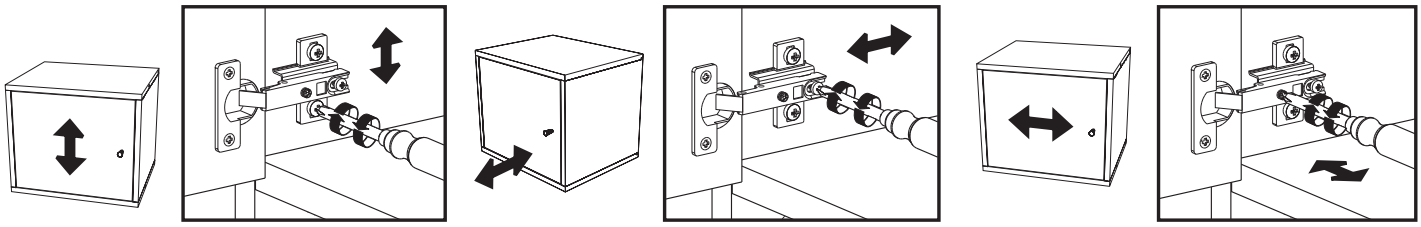
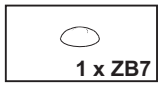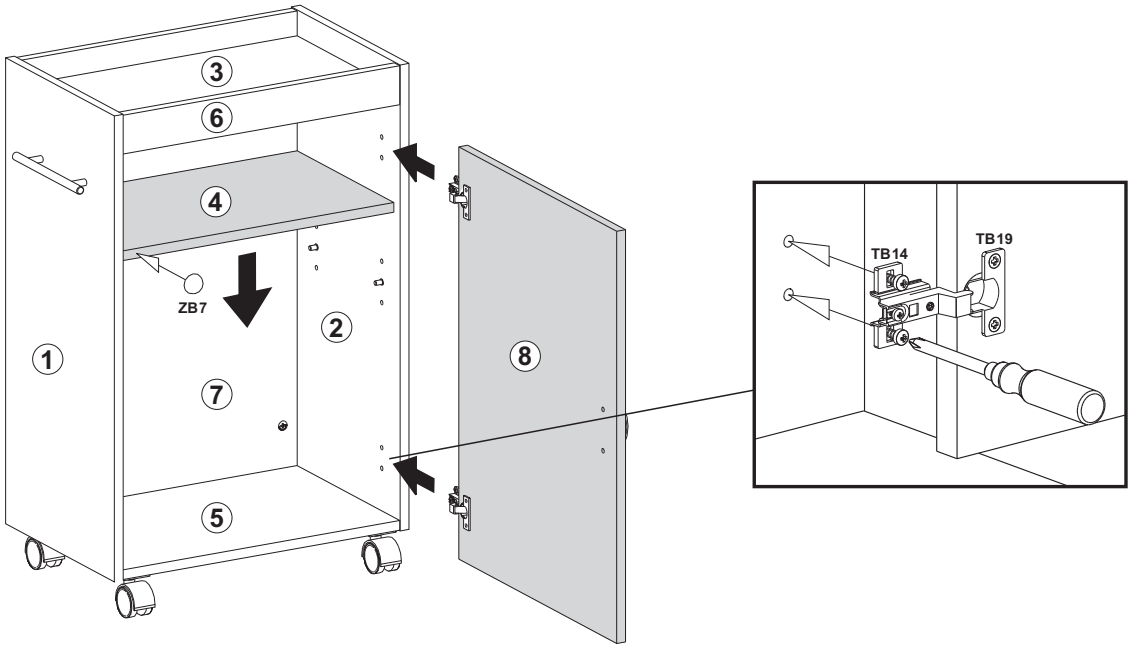
D2