Důležité - uschovejte pro pozdější použití

POL POWER sp. z o.o
ul.Poznanska, 113 A
PL 62-052 Komorniki
mail: info@pol-power.pl

DIN EN 14988:2017

Varování - nenechávejte dítě bez dozoru

KILAN

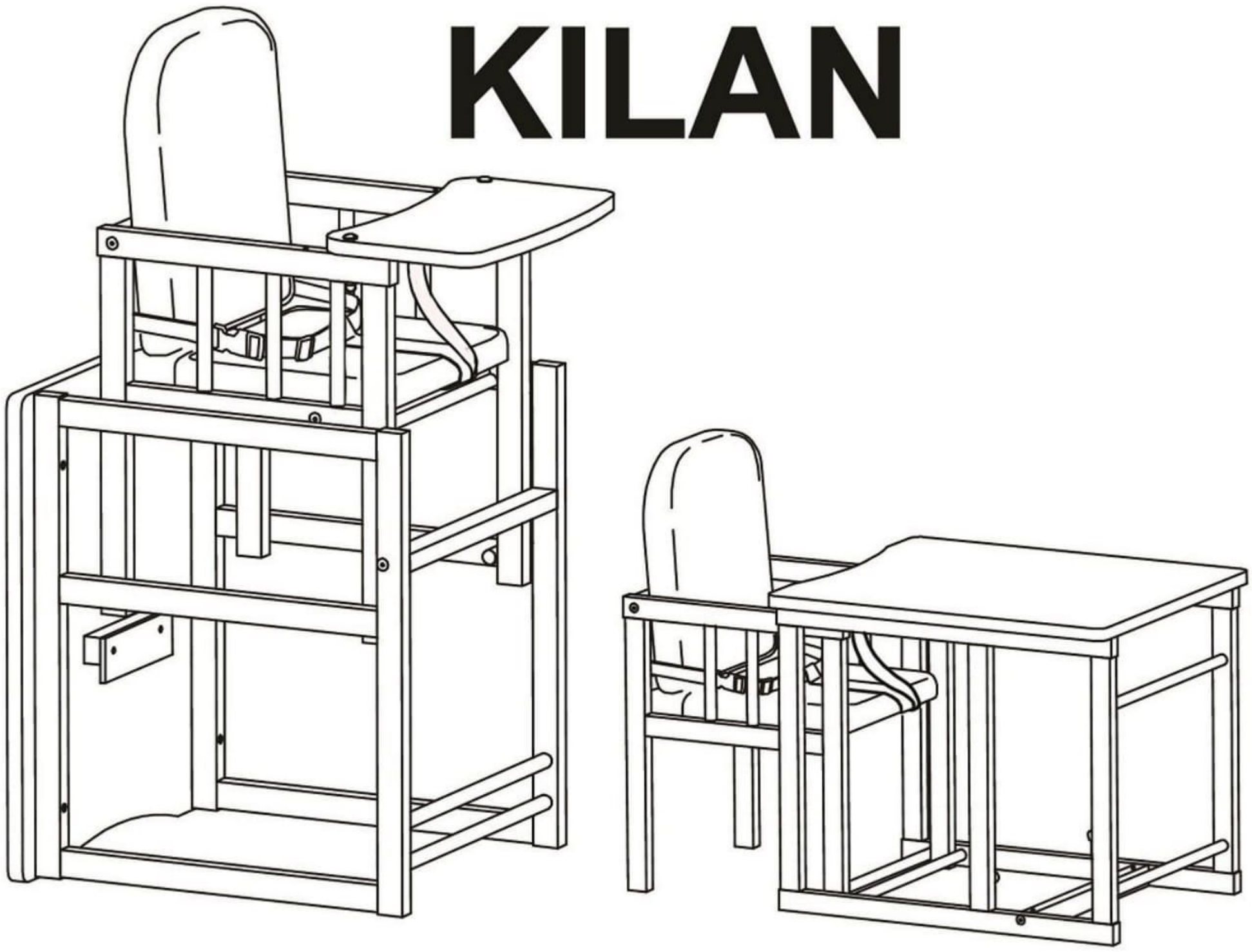

A M6x50 100106 6x	B M6x40 4x	C M6x55 2x	D 100513 6x
E N10 100730 2x	F 100001 1x	G Ø8x30 101350 6x	H M4x35 108736 2x
I M4x22 100411 3x	J 107681 2x	K 1x	L 4.2x13 1x
		N10	30min

Varovné poznámky k vysoké židli

- Varování: Nikdy nenechávejte dítě bez dozoru.
- Varování: Důležité: Přečtěte si prosím pozorně a uschovejte pro budoucí použití.
- Varování: Vždy používejte bezpečnostní pásy.
- Varování: Nebezpečí pádu: Nenechávejte děti, aby na produkt šplhaly.
- Varování: Nepoužívejte produkt, pokud nejsou všechny součásti správně sestaveny a seřízeny.
- Varování: Ujistěte se, že produkt není umístěn v blízkosti otevřeného ohně a jiných zdrojů tepla.
- Varování: Existuje riziko, že se produkt převrátí, pokud dítě přitlačí nohy na stůl nebo jiný předmět.
- Varování: Aby nedošlo k udušení, musí být plastové kryty chráněny před dětmi.
- Veškeré další nádobí, které neposkytuje výrobce, musí odpovídat EN 13210.
- U výrobků s více než dvěma koly, musí být blokovací zařízení vždy použito, aby se nepohybovaly.
- Při otevírání a zavírání nebo při instalaci produktu držte děti mimo dosah, aby nedošlo k poranění.
- Výrobek používaný jako vysoká židle je určen pro děti do 3 let věku nebo do maximální hmotnosti 15 kg, které mohou sedět vzpřímeně.
- Nepoužívejte produkt dříve, než dítě může sedět samostatně.
- Nepoužívejte produkt, pokud je některá část rozbitá, roztržená nebo chybí.
- EN 14988:2017

Péče a údržba

- Pravidelně kontrolujte funkčnost spojovacích prostředků, pásových systémů a švů.
- Tento produkt pravidelně čistěte, udržujte a kontrolujte.

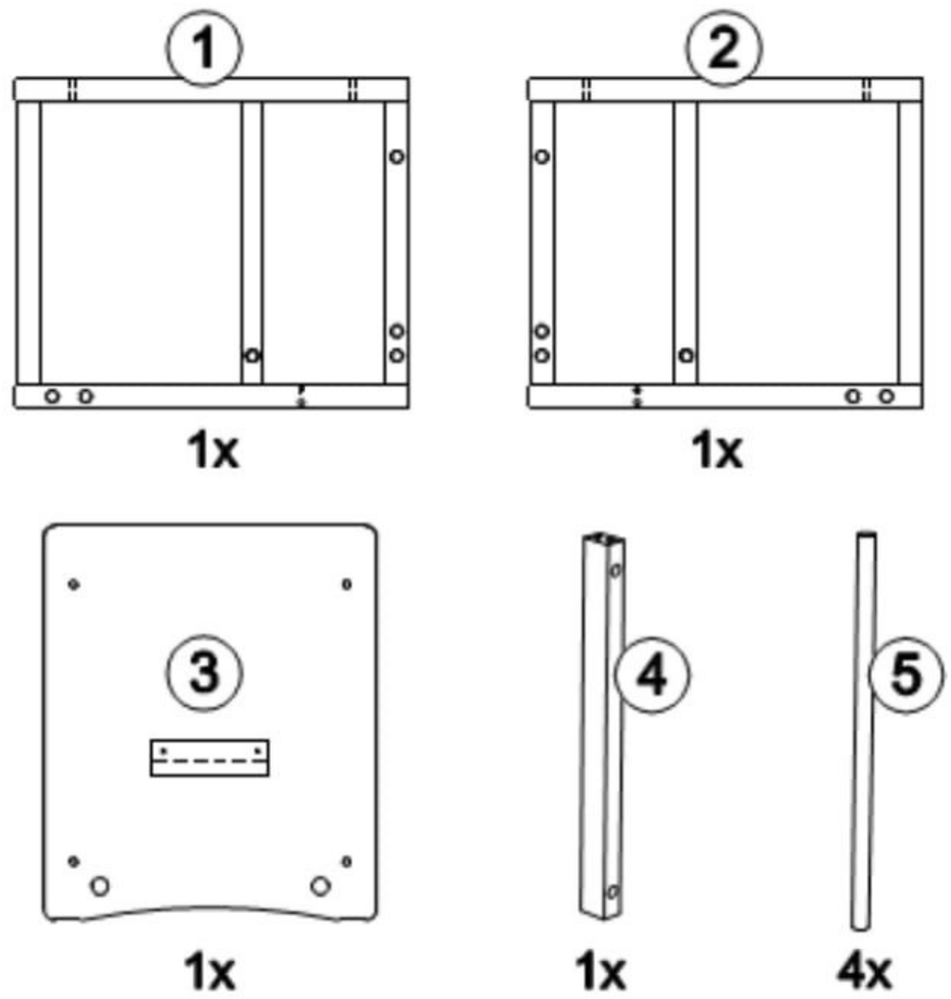

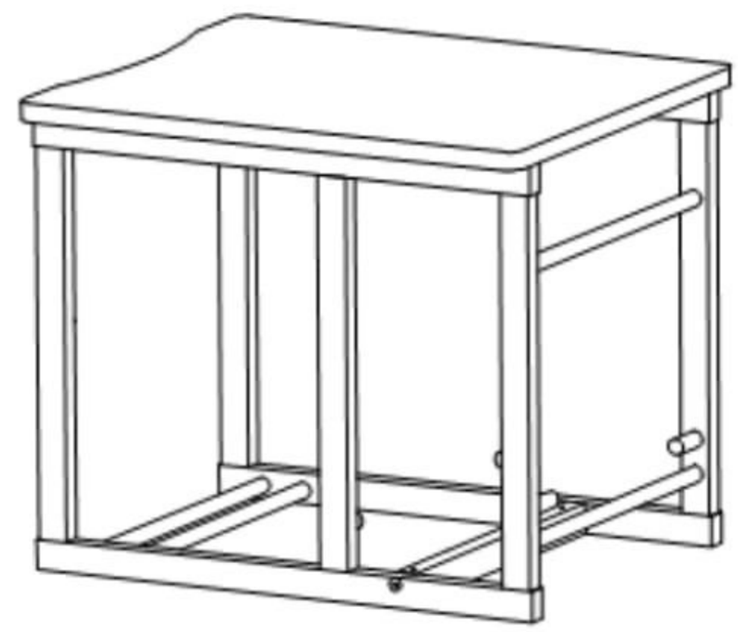

1

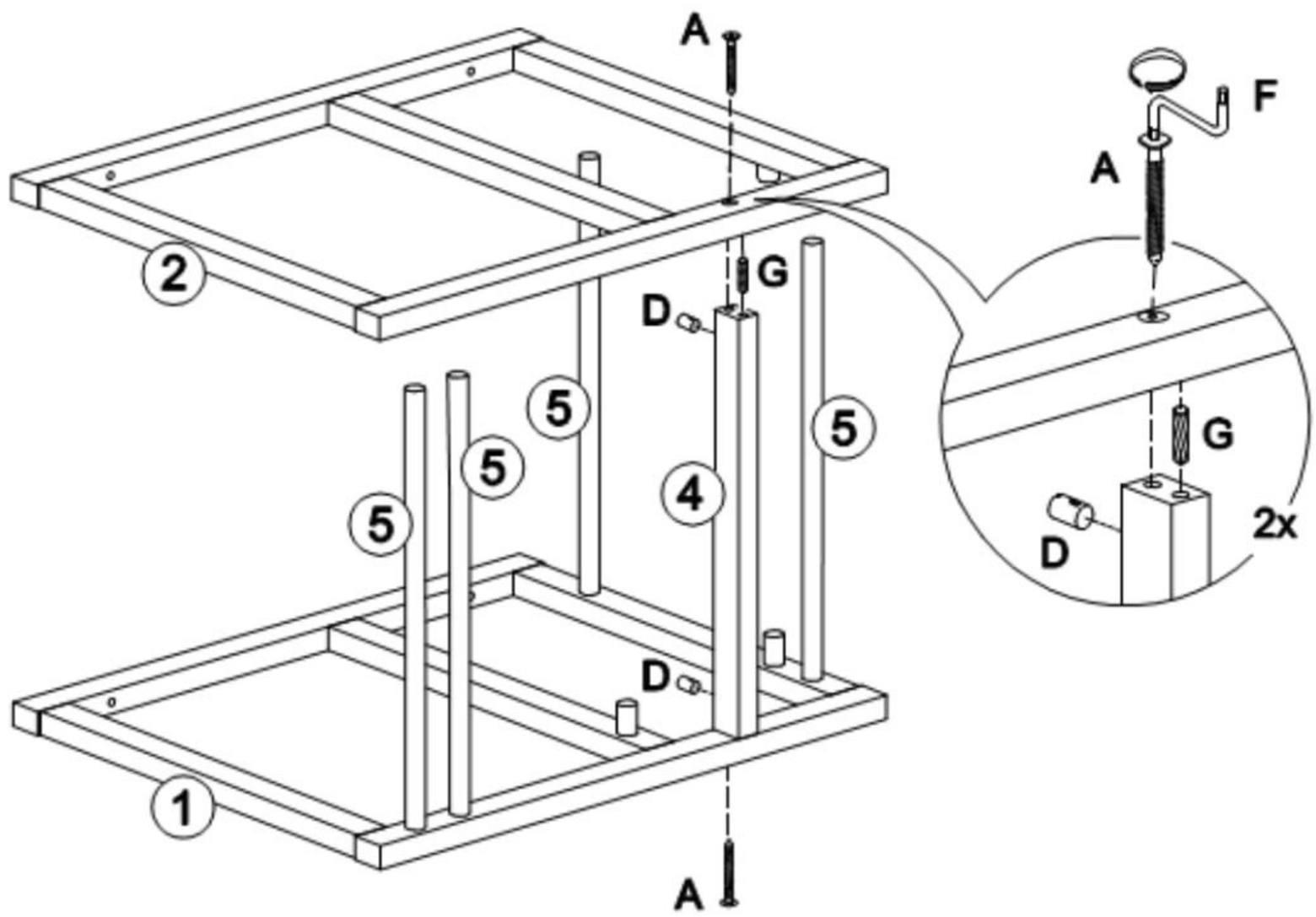

2

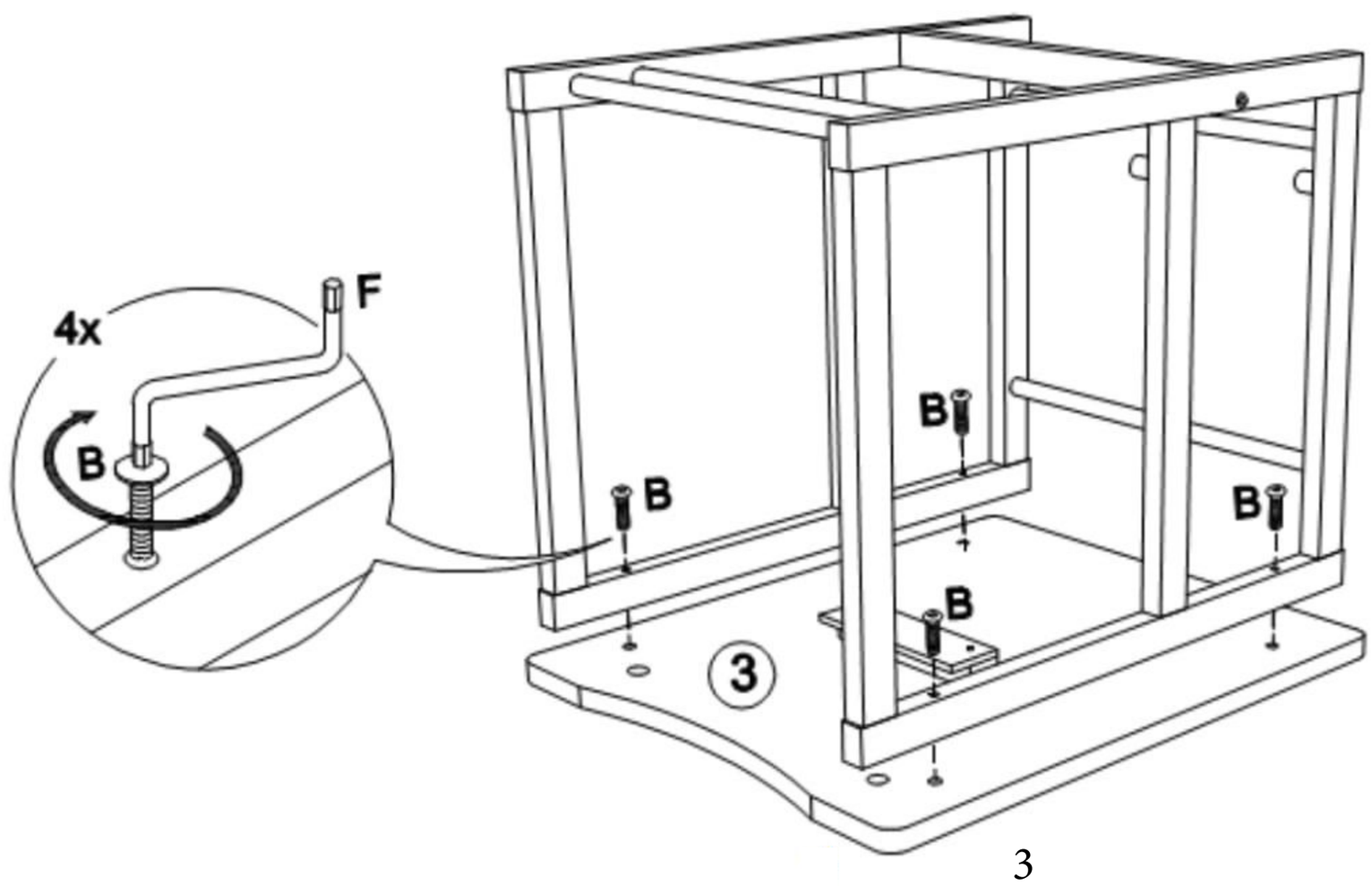

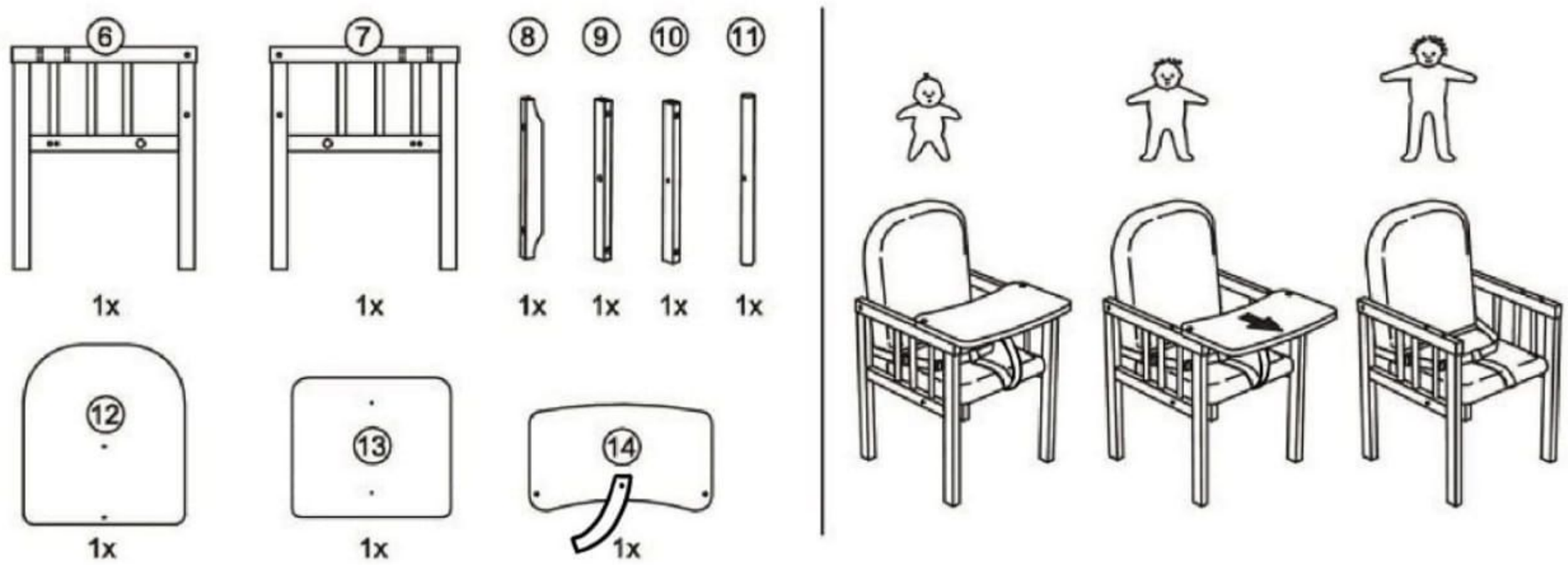
6
7
8
9
10
11
1x
1x
1x
1x
1x
1x
12
13
14
1x
1x
1x

3

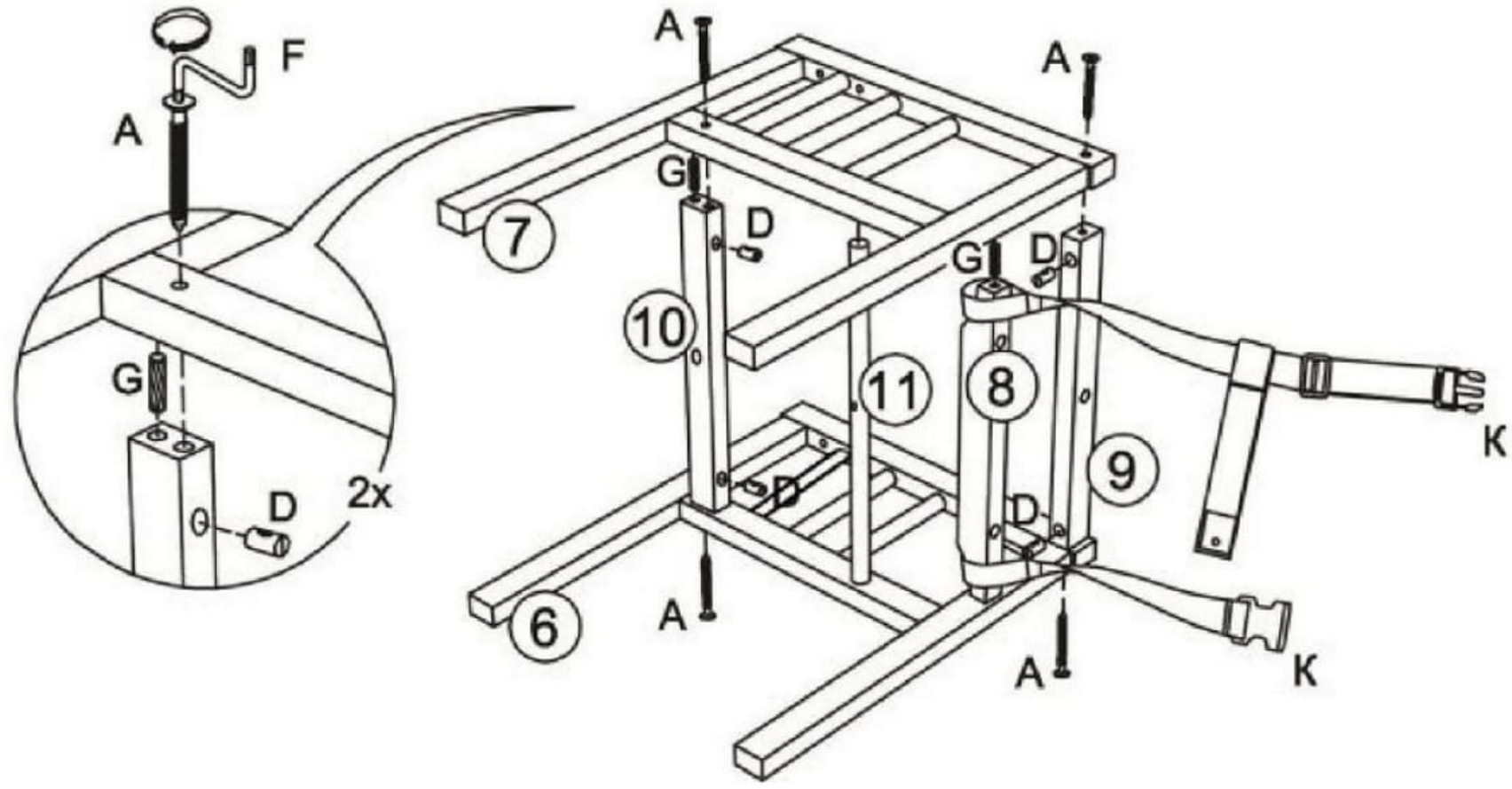
F
A
G
D
2x
A
A
G
D
G
D
7
10
11
8
9
K
D
D
6
A
A
K

4

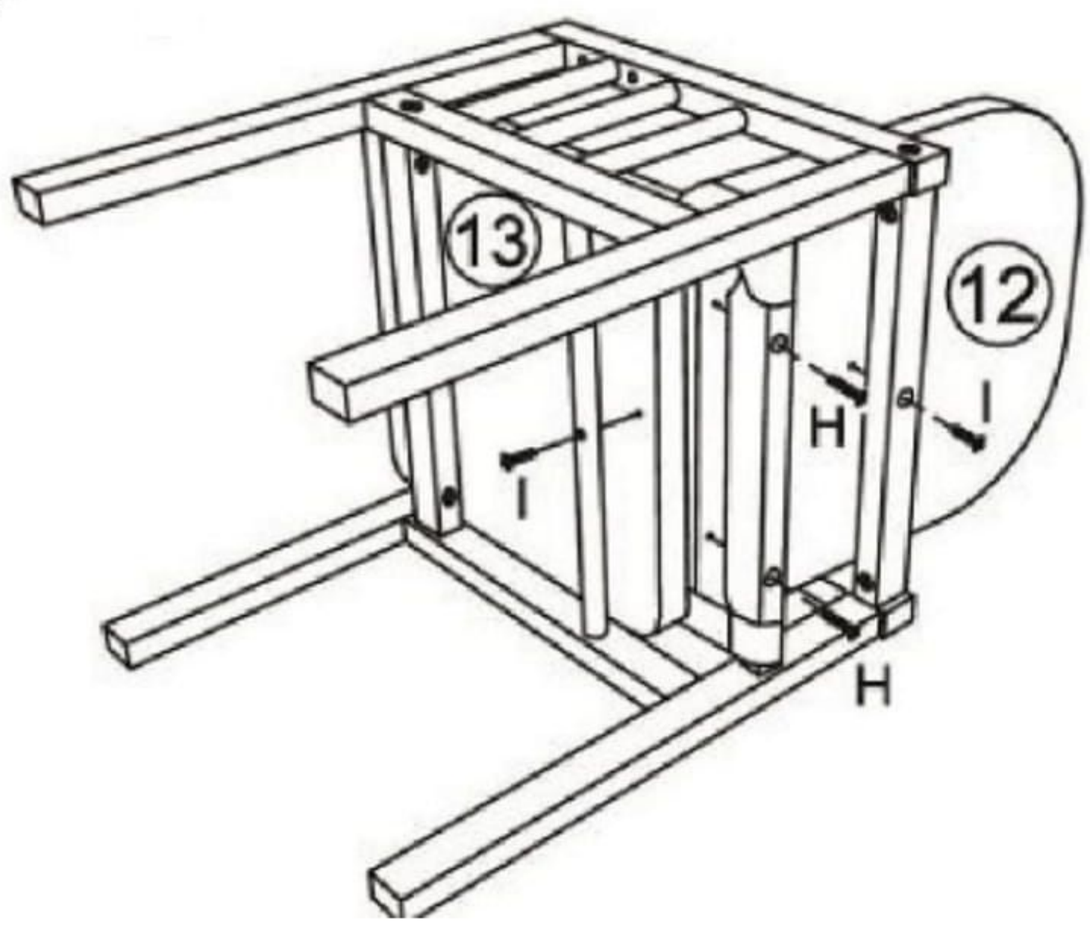
13
12
H
I
I
H

5

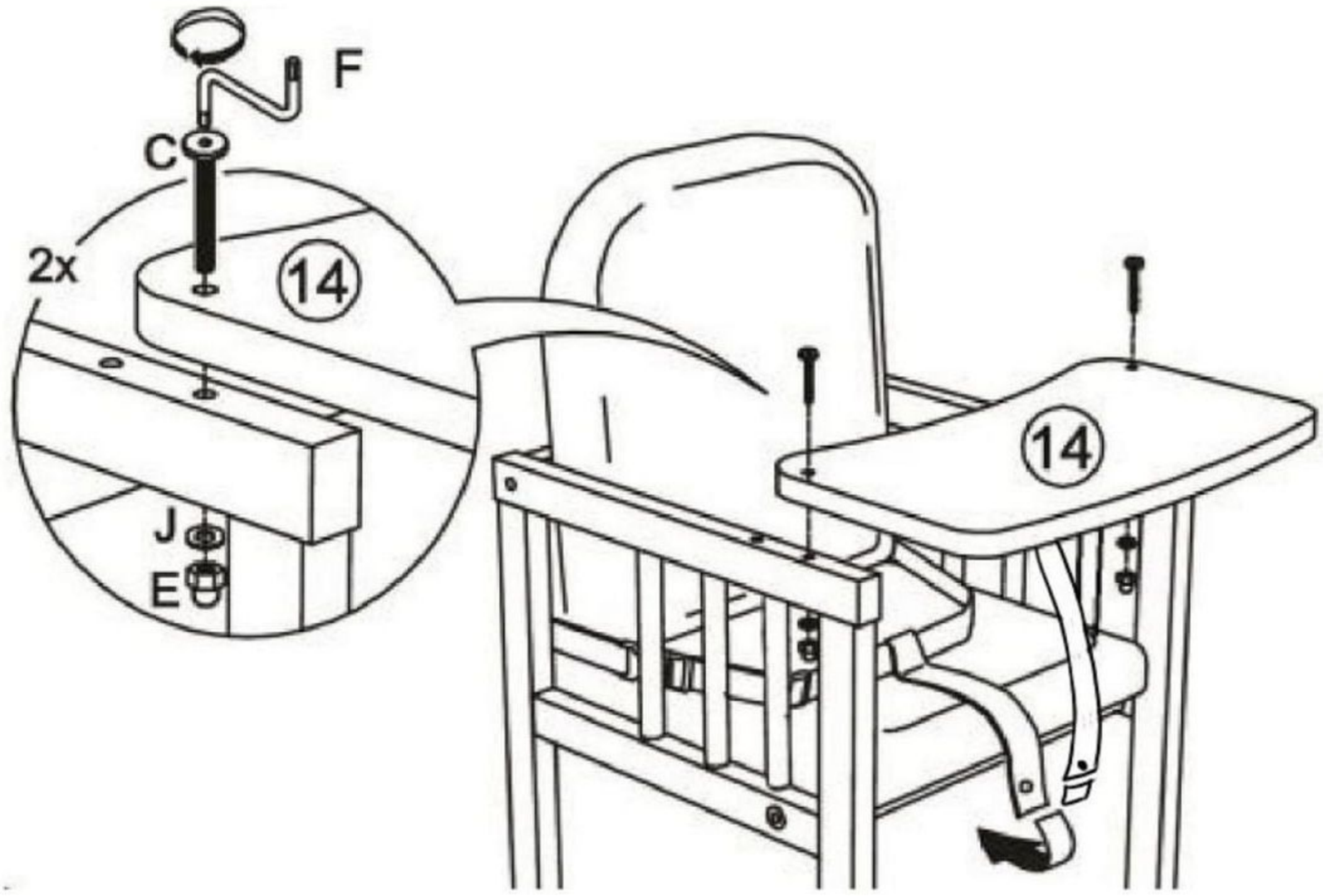

6

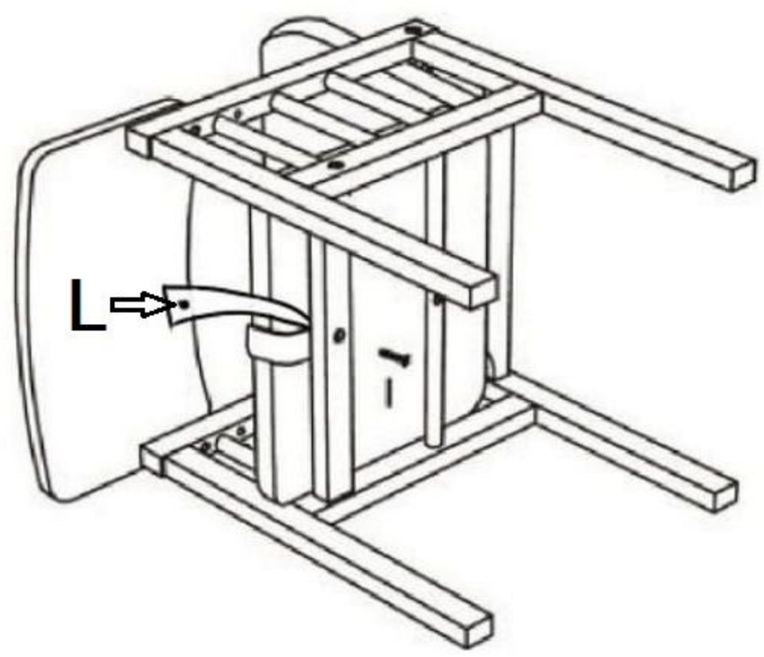

7

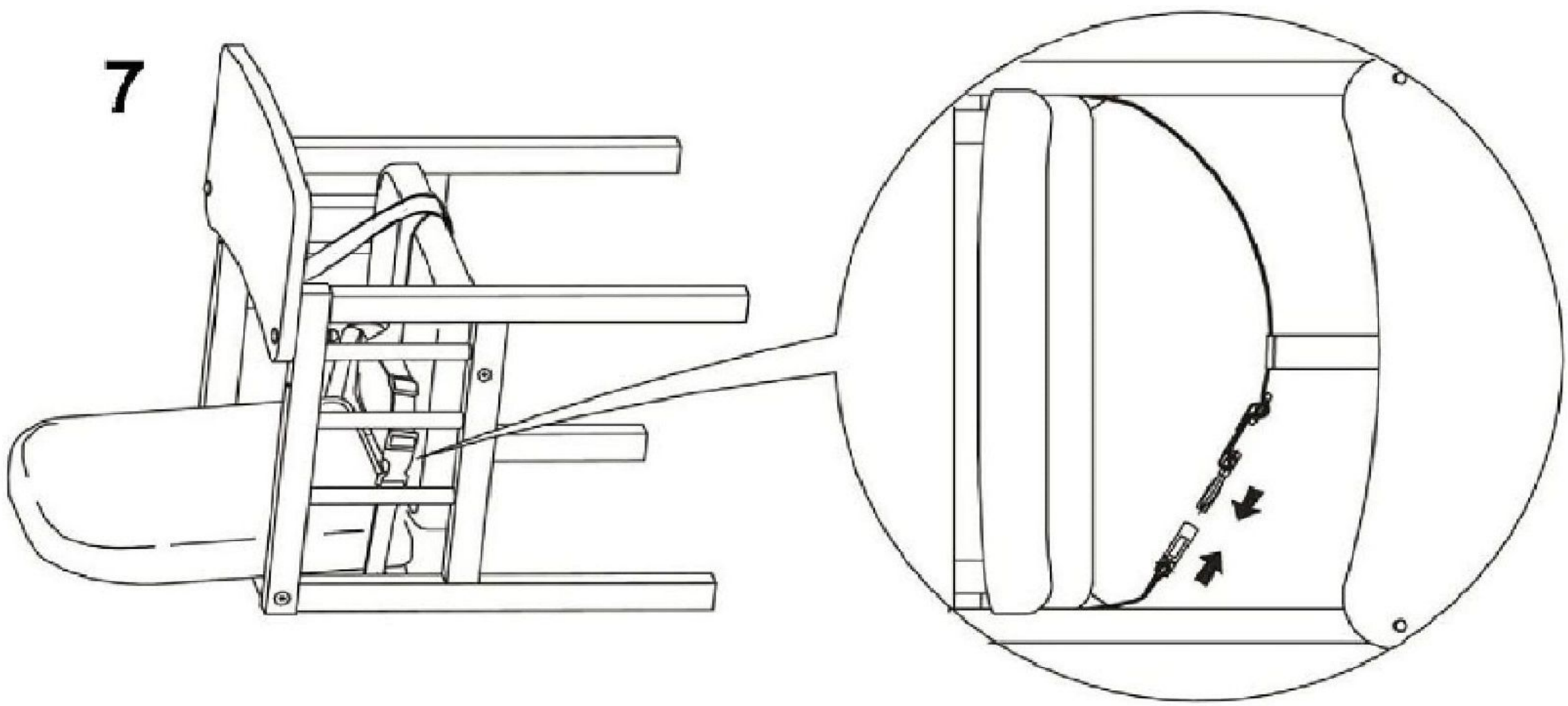

8

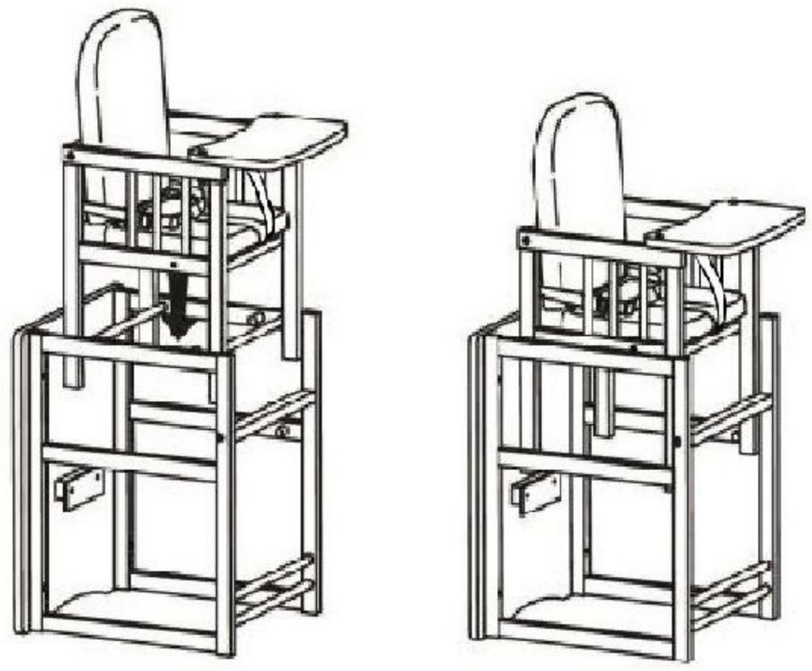

9

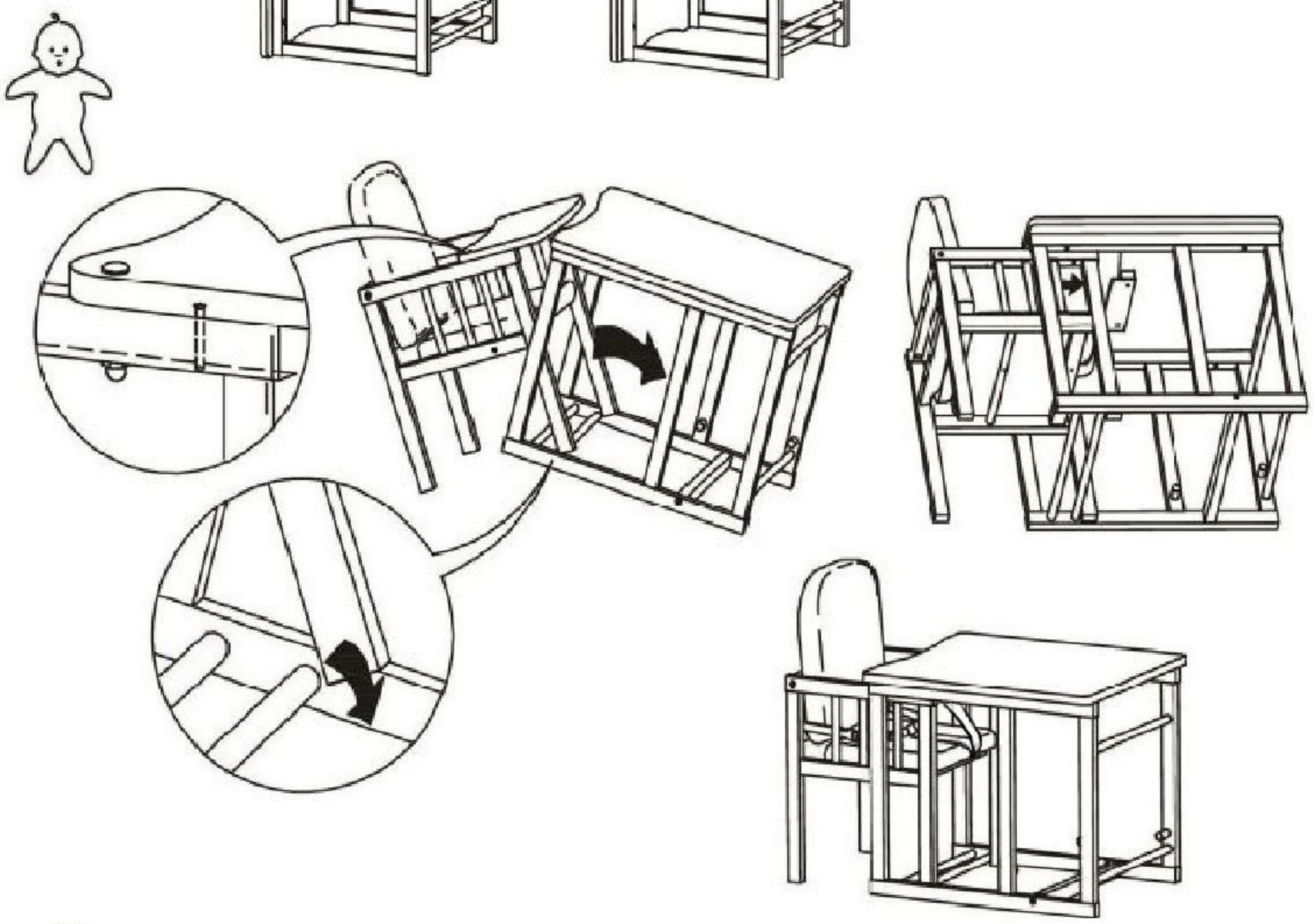
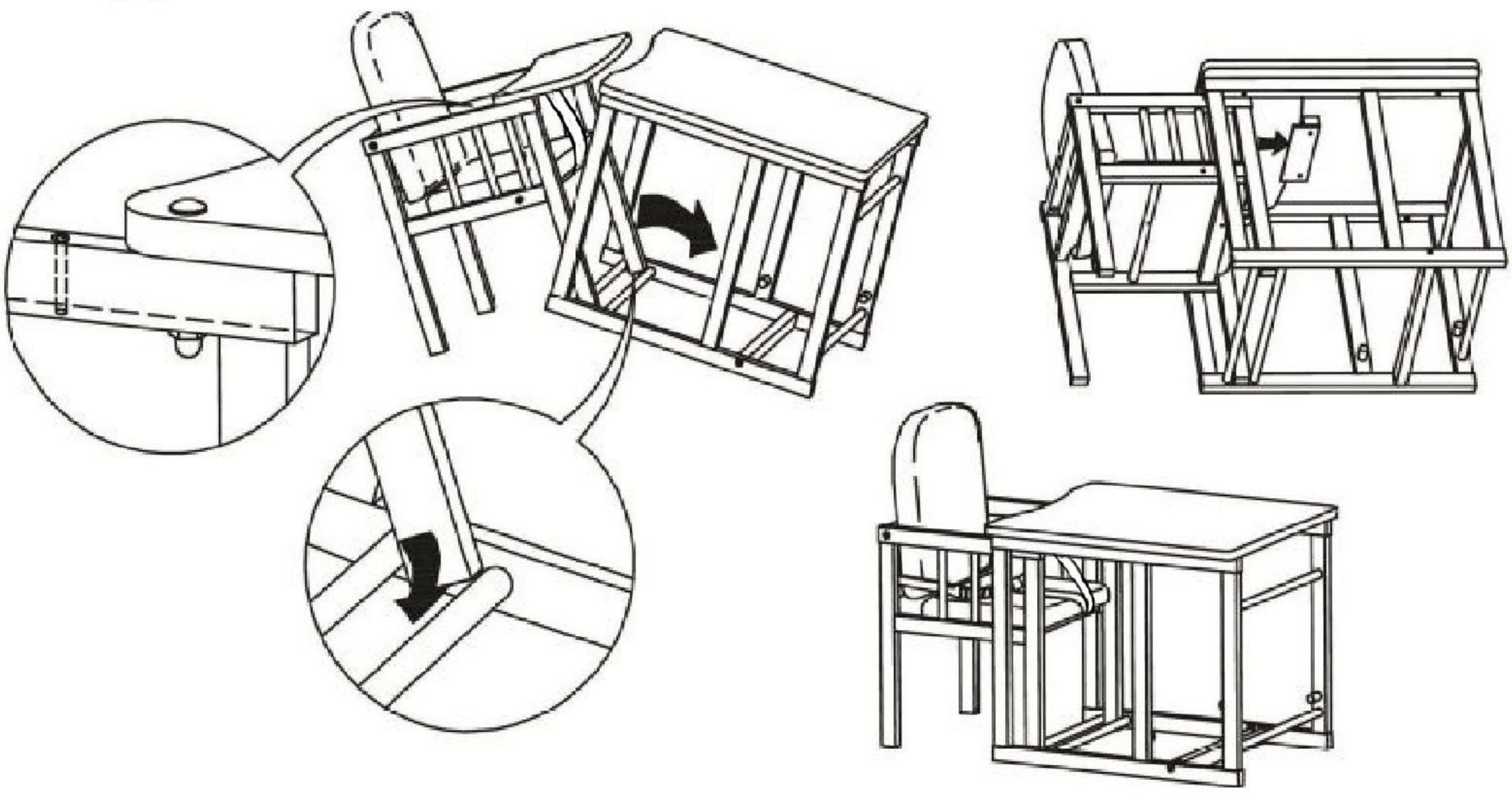
10