1.

M2138_02

rauch

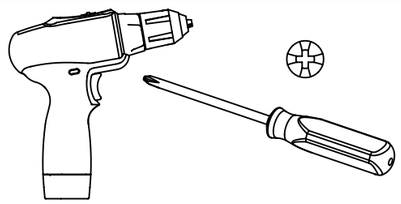

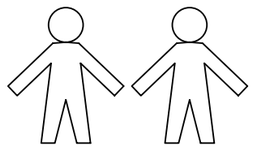

1h

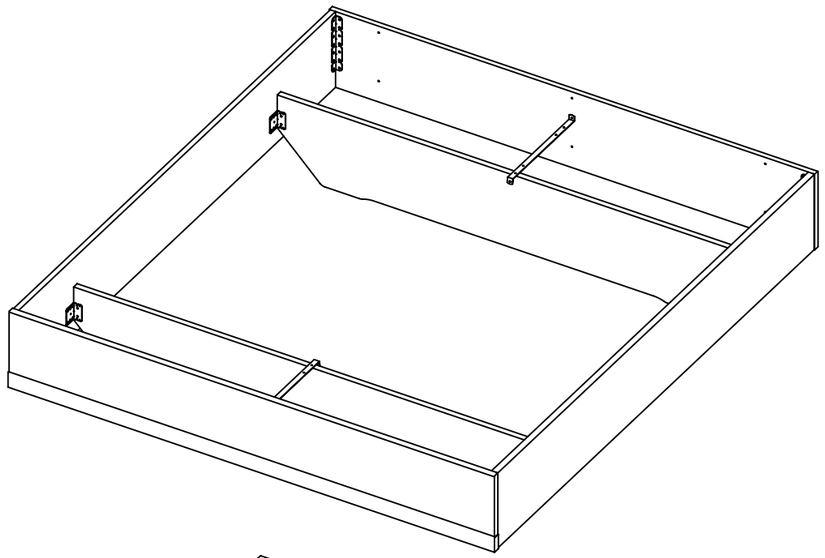

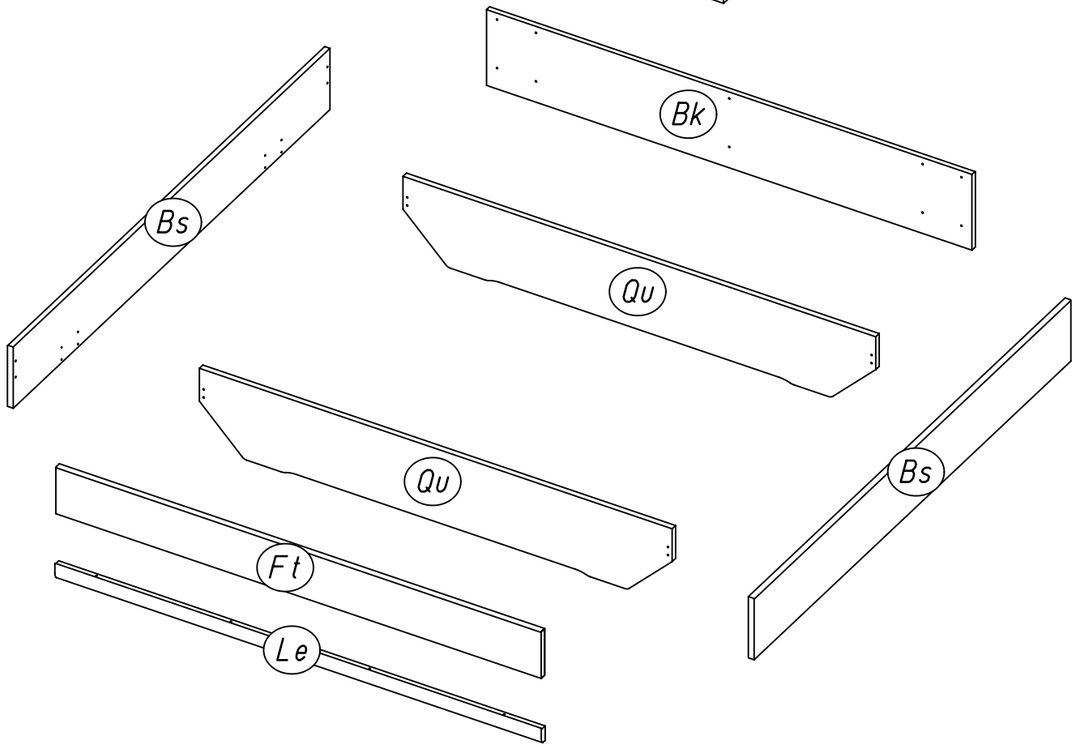

2.

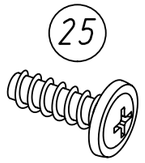

6,3x18

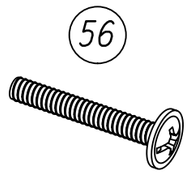

M4x32

M4

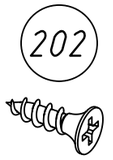

4.5x16

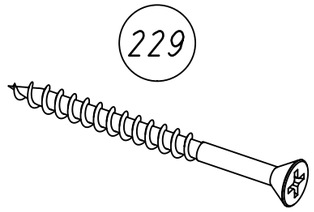

4,5x55

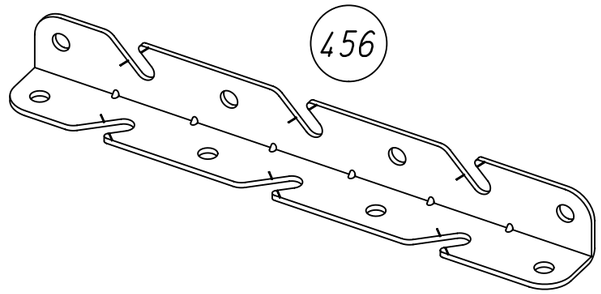

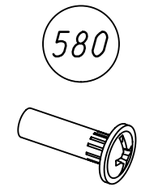

M4x15

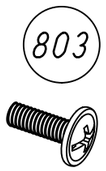

M4x12

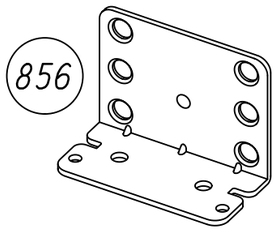

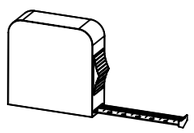

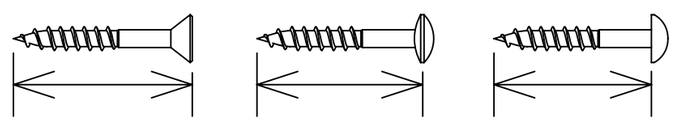

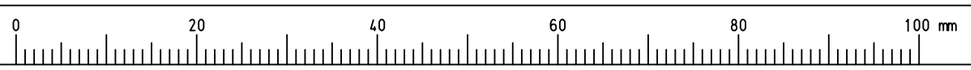

M2138

1	8x 856	16x 25 6,3x18	

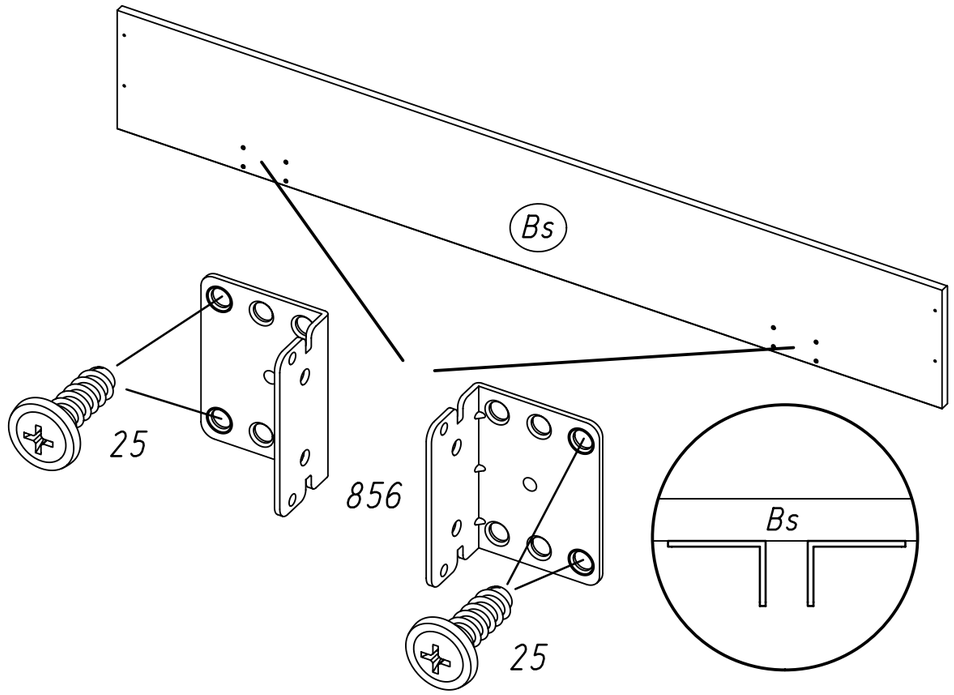

2	16x 202 4.5x16		

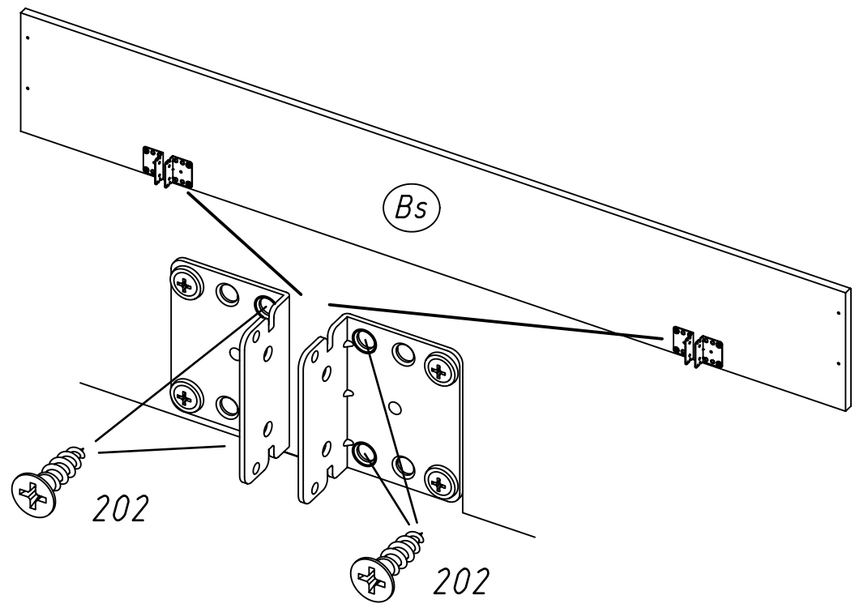

3	8x 25 6,3x18		

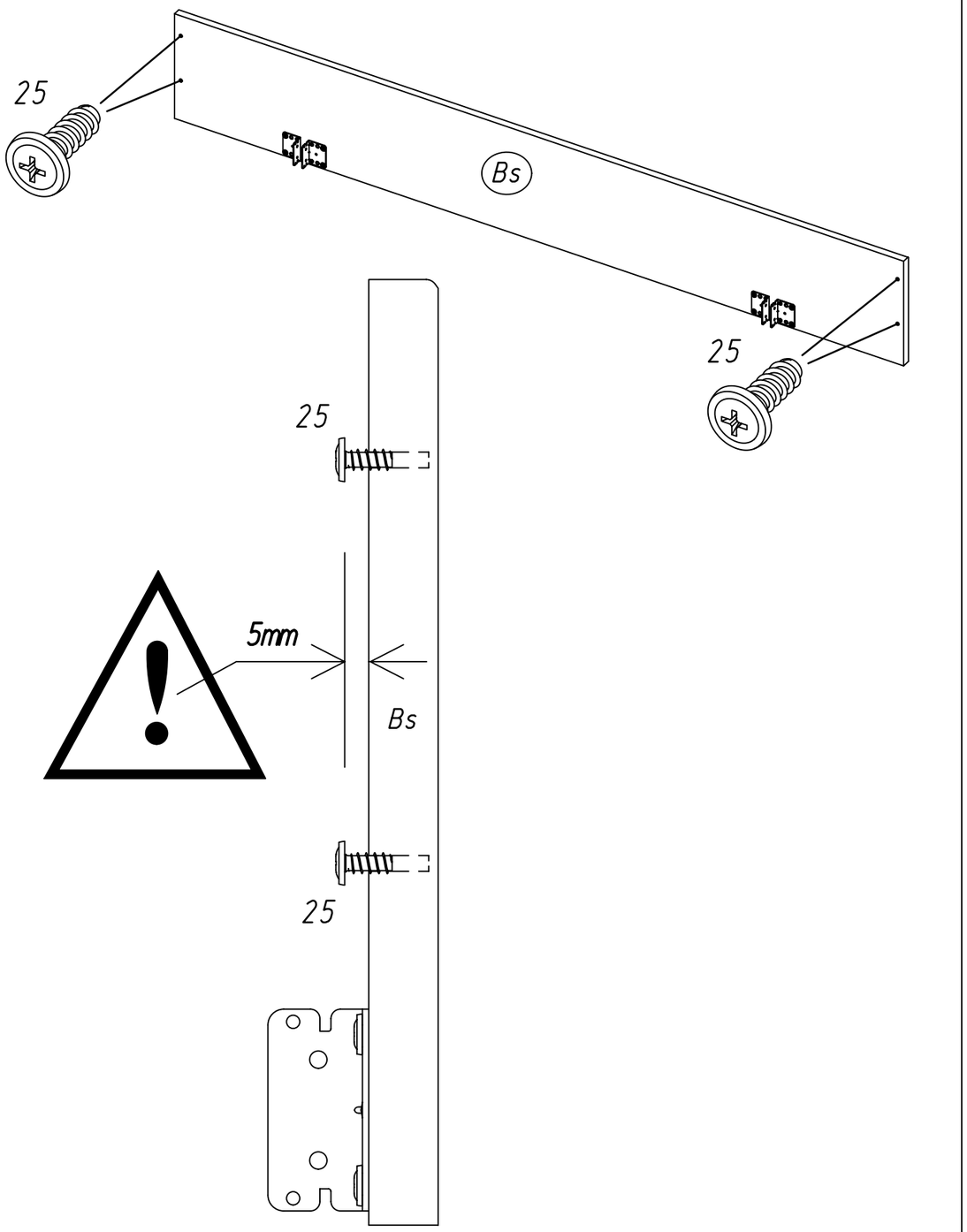

5.

4	8x 56 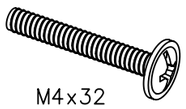 M4x32	8x 176 M4	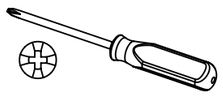

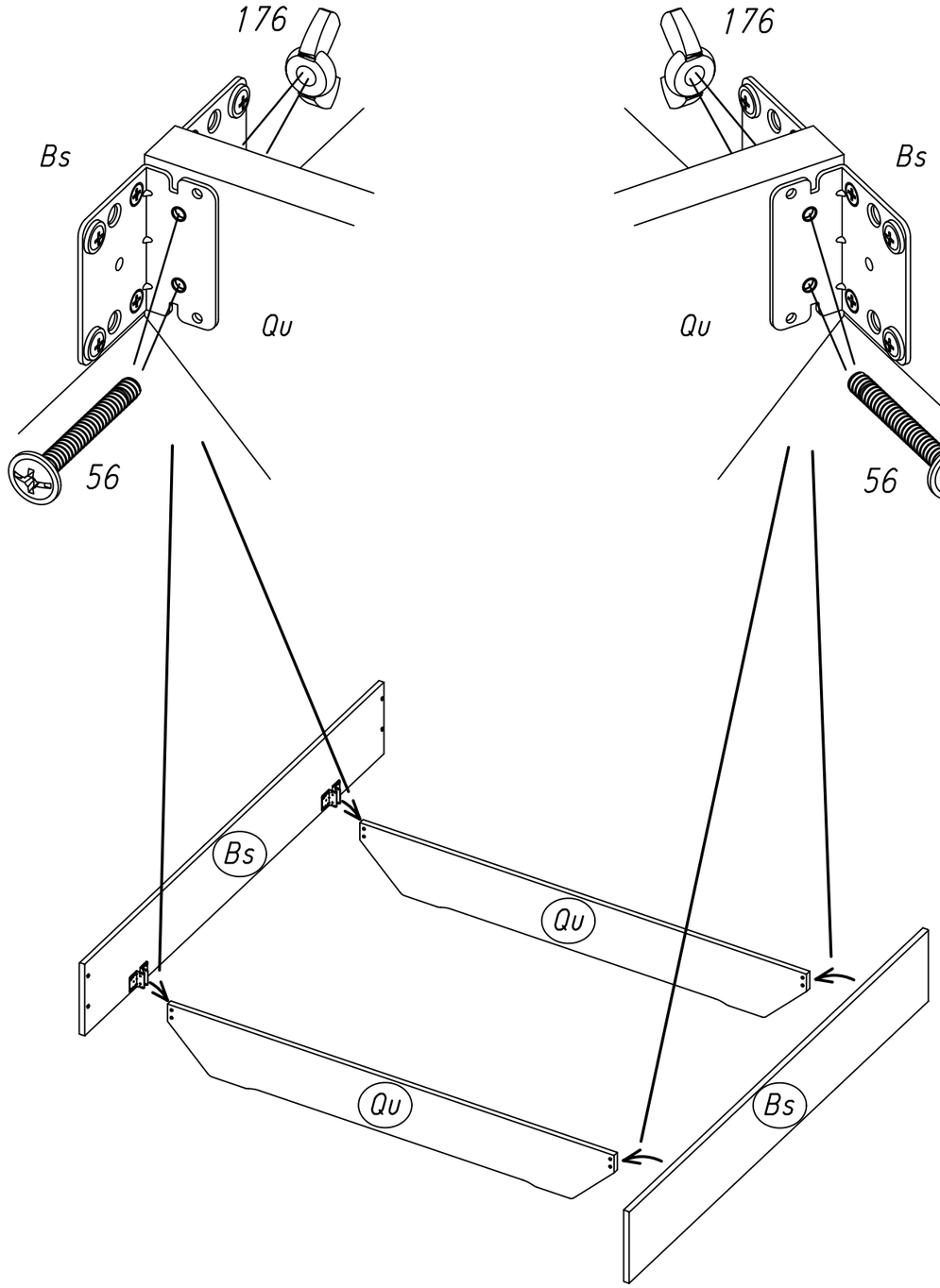

6.

5	2x 456 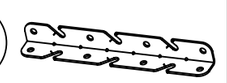	4x 580 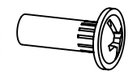 M4x15	4x 803 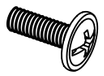 M4x12

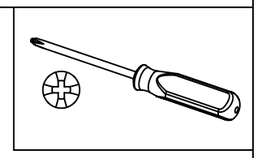

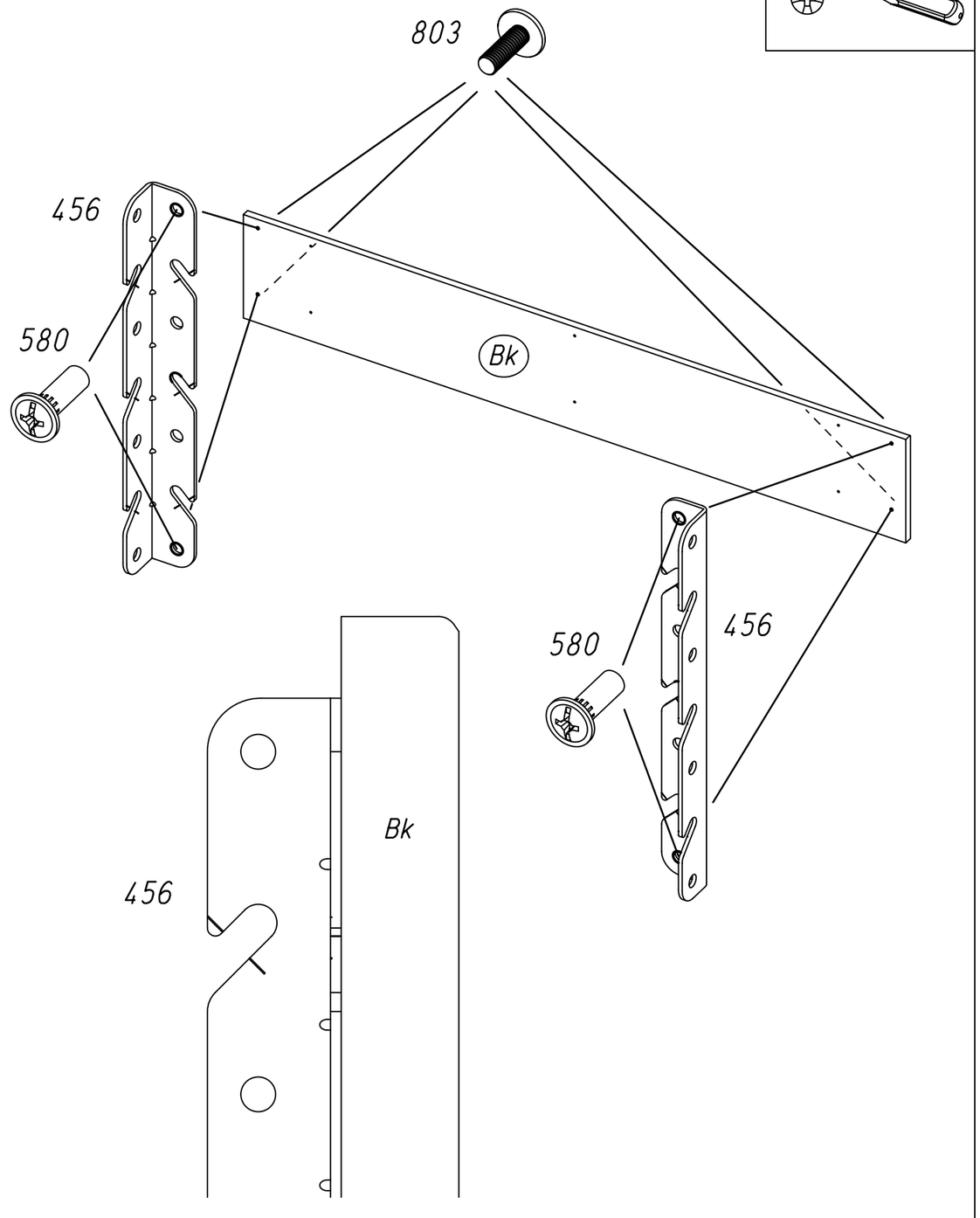

6	2x 202 4.5x16		

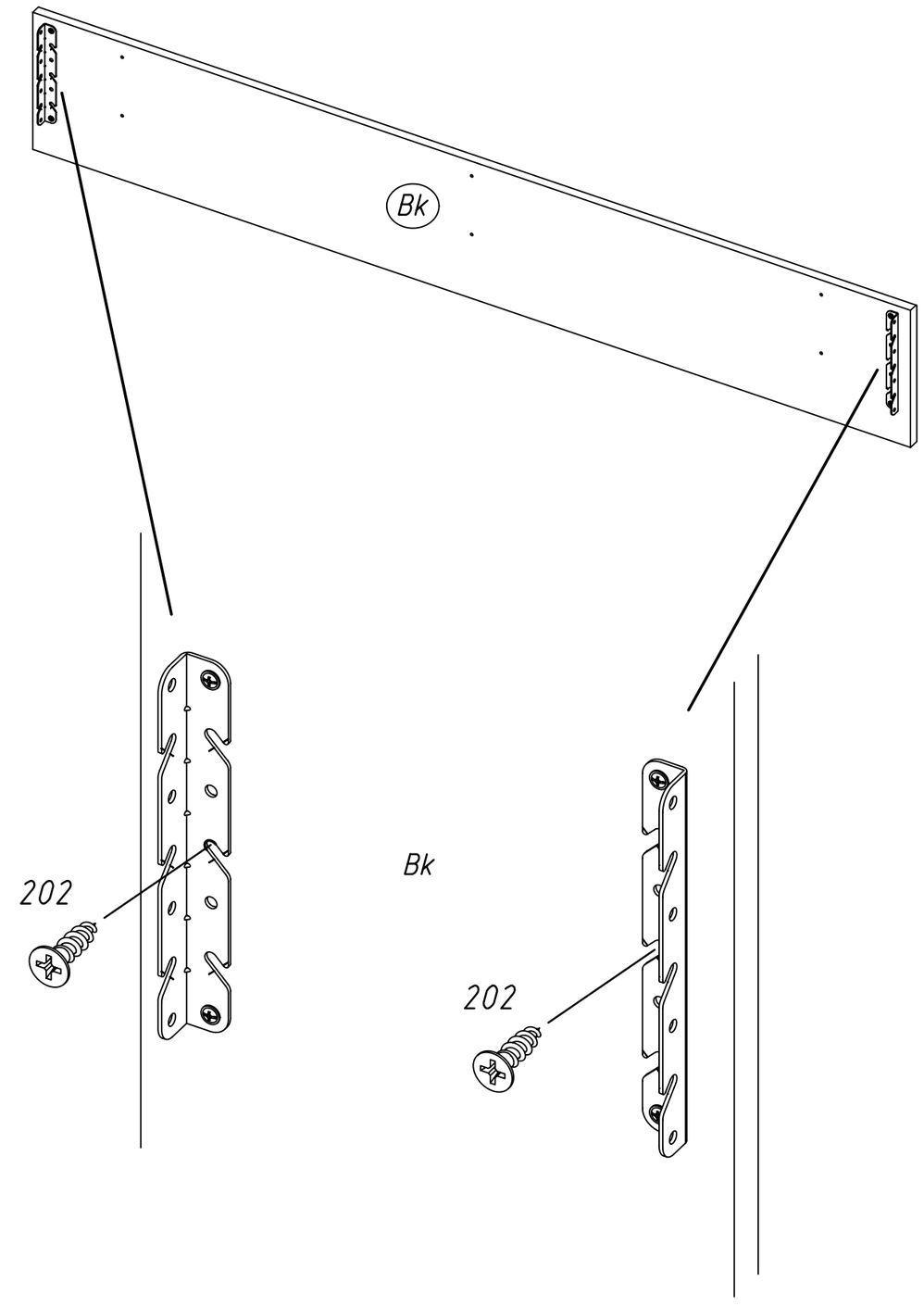

7	6x 202 4.5x16		

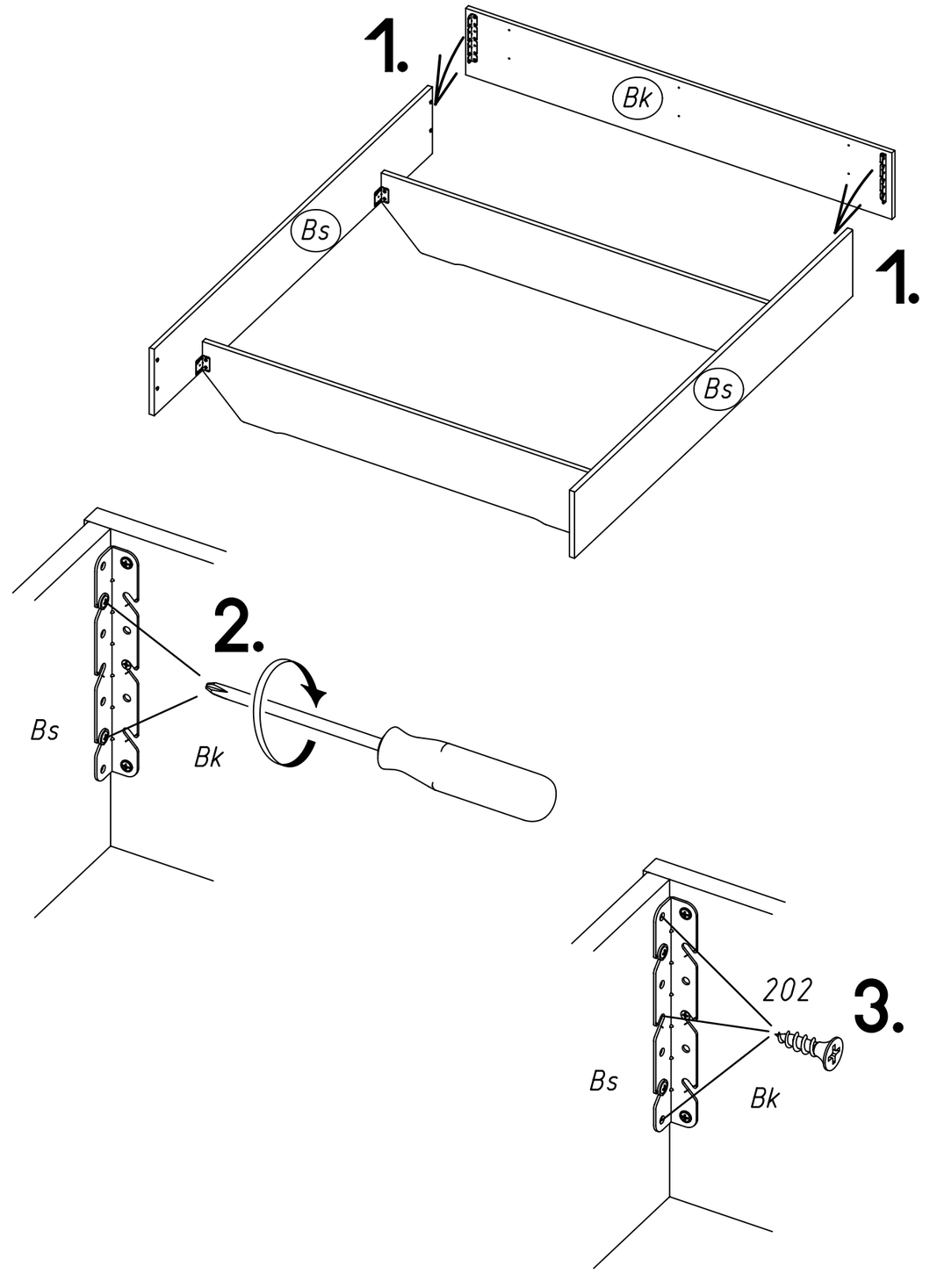

8	4x 229		
	4,5x55		

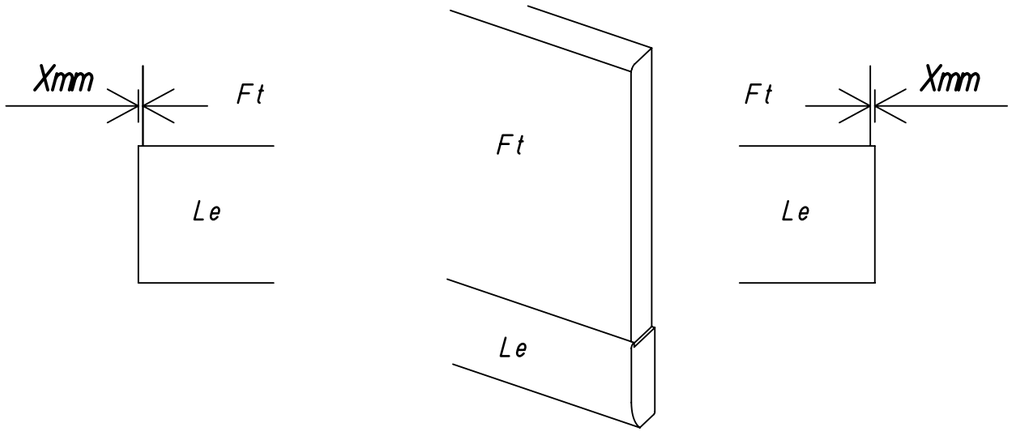

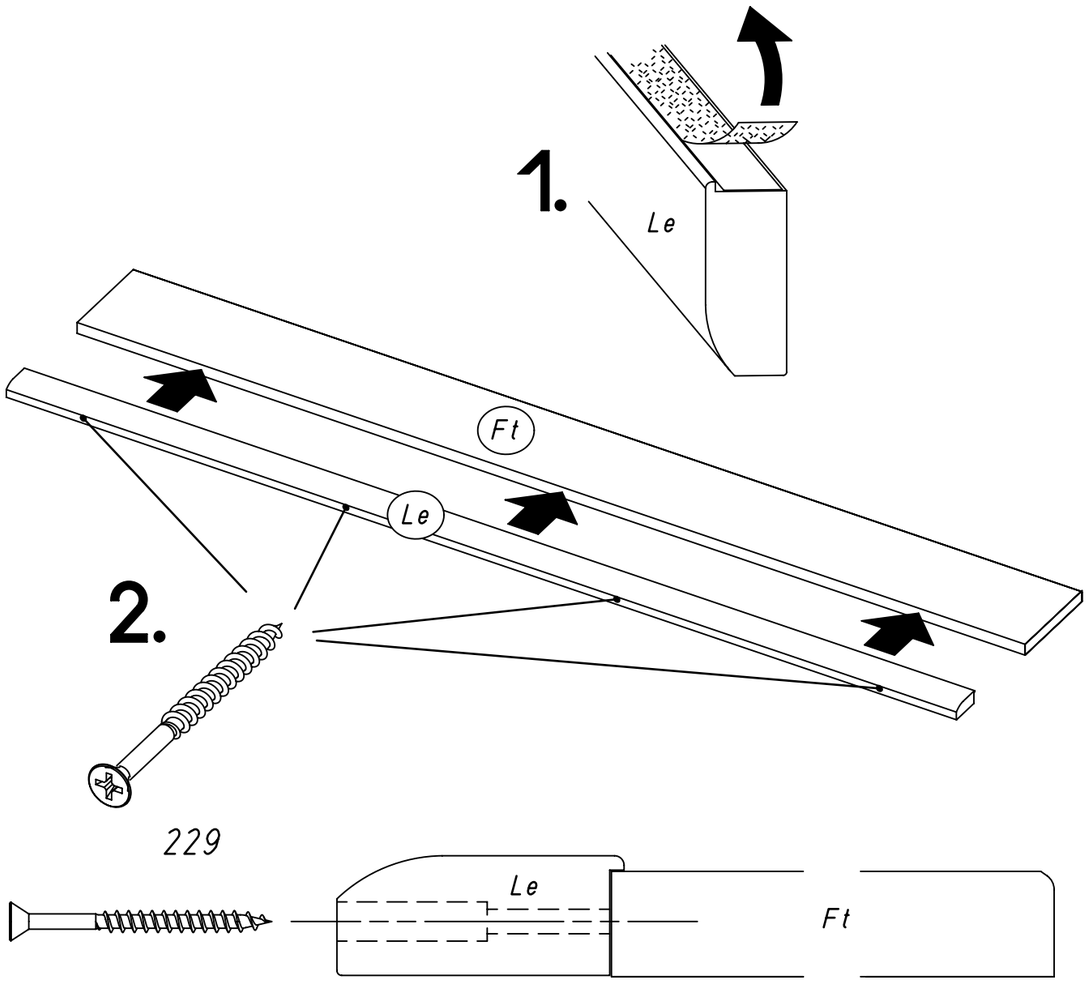

9	2x 456	6x 25	
		6,3x18	

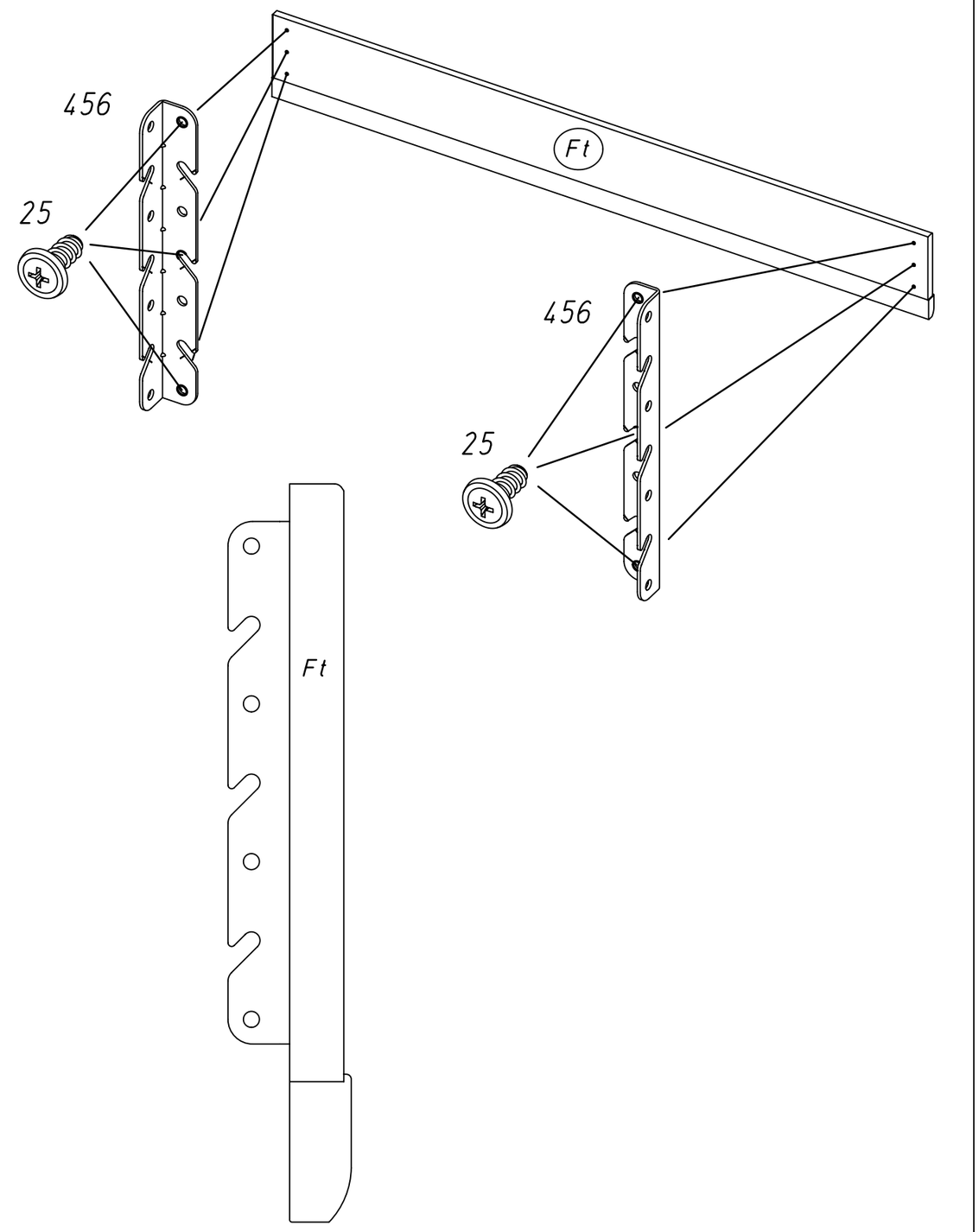

10 | 6x 202 4.5x16

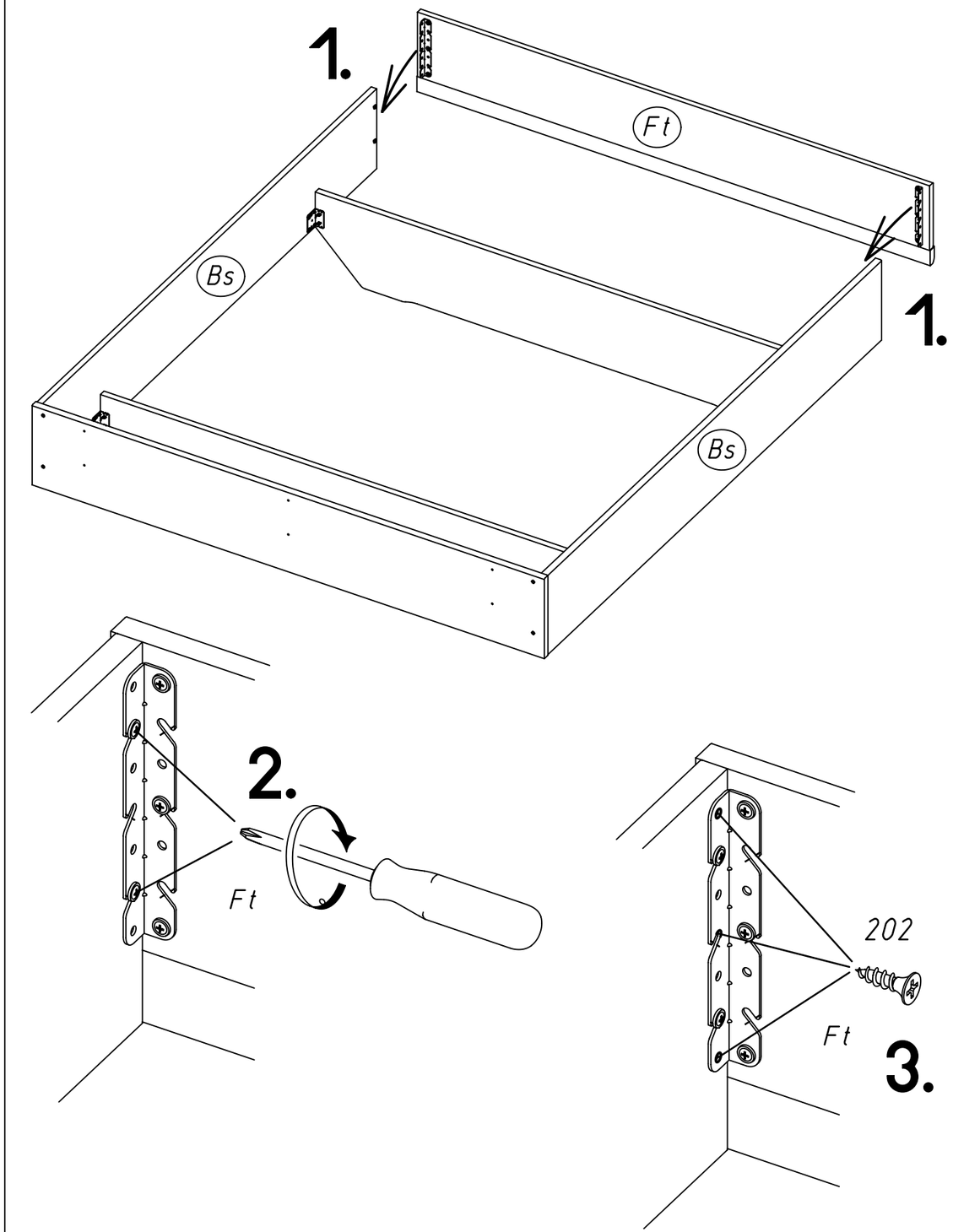

11

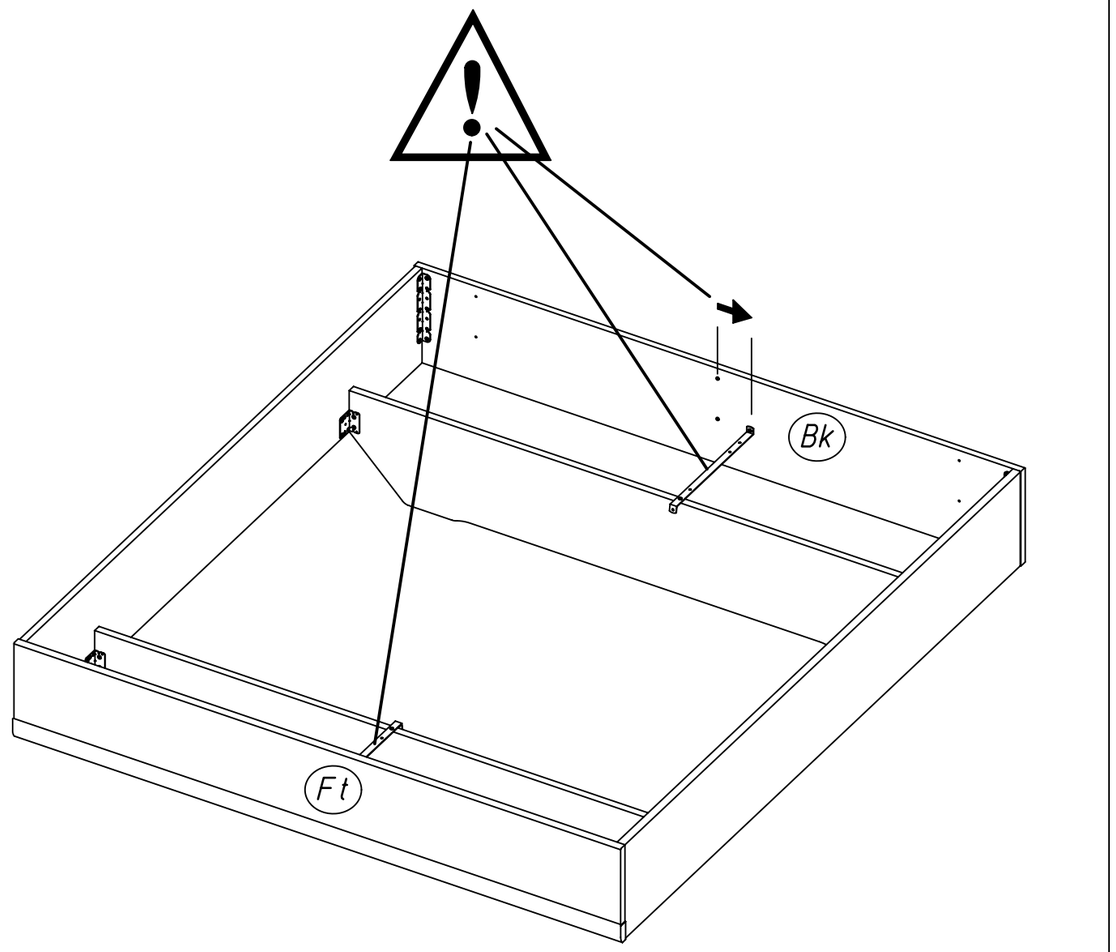

1.

M2340_01

rauch

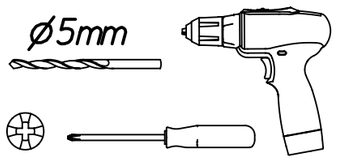

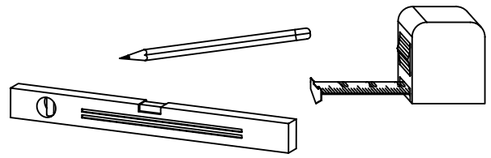

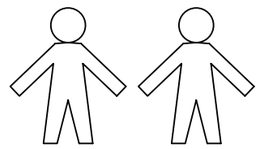

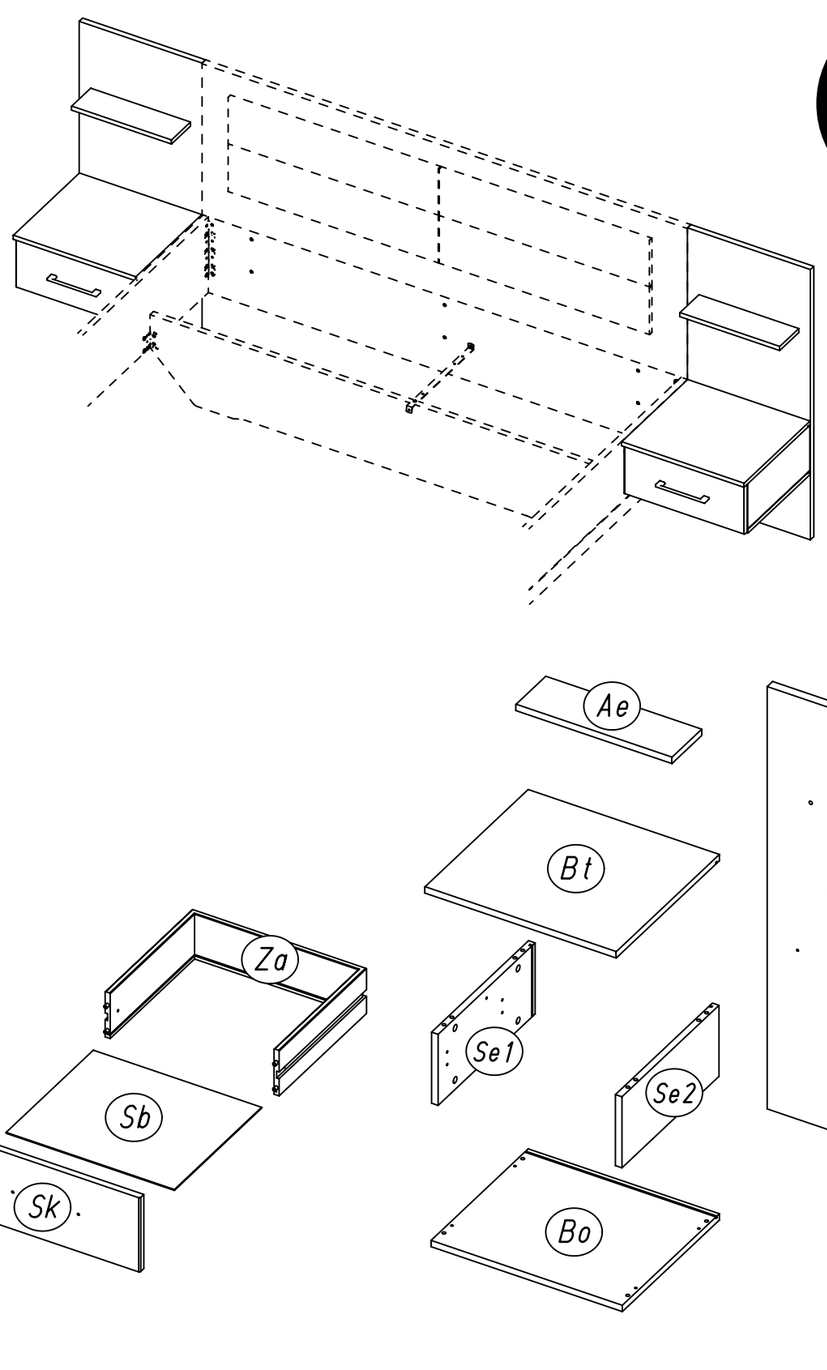

2.

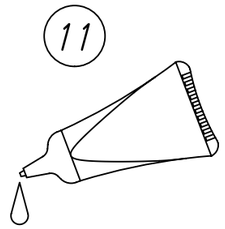

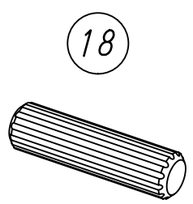

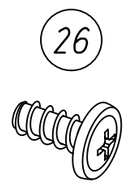

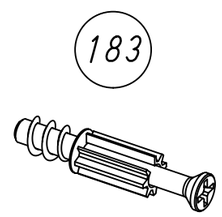

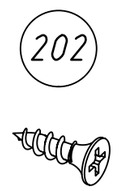

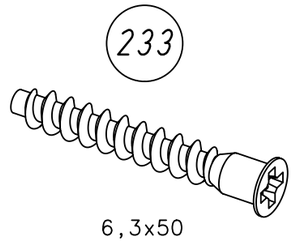

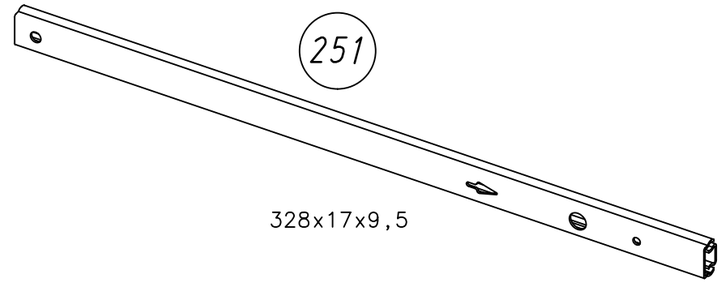

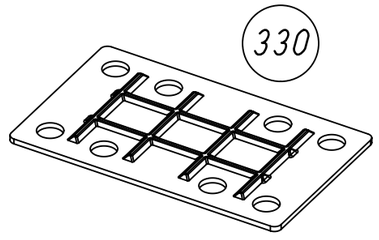

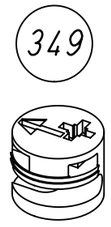

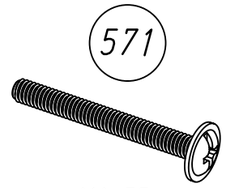

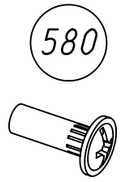

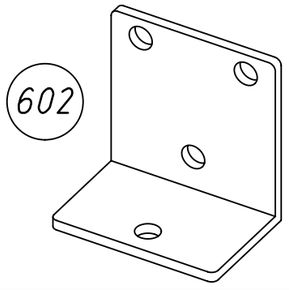

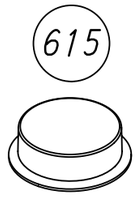

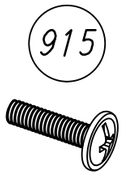

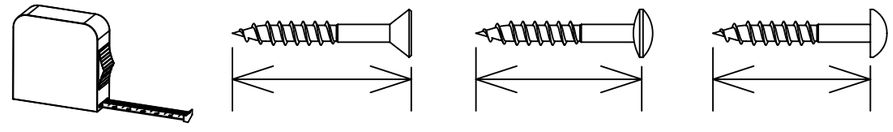

M2340

1	11 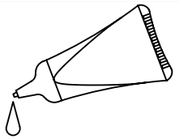	

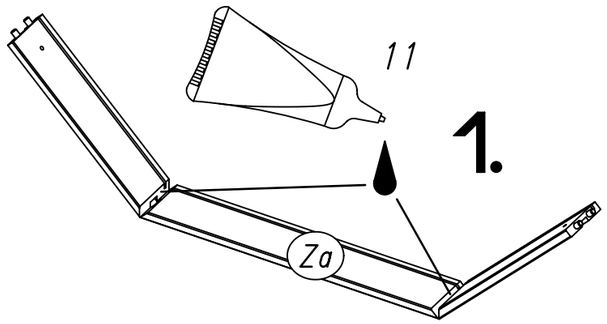

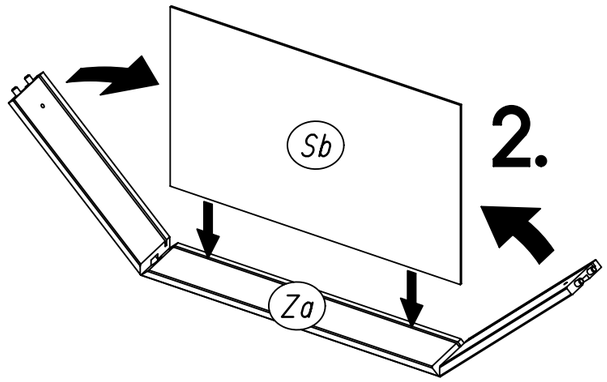

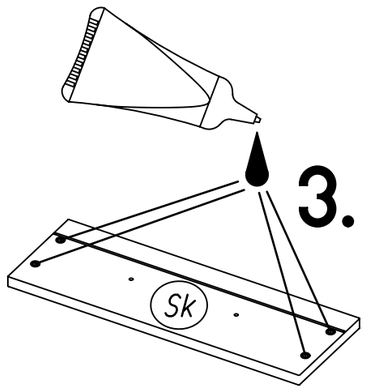

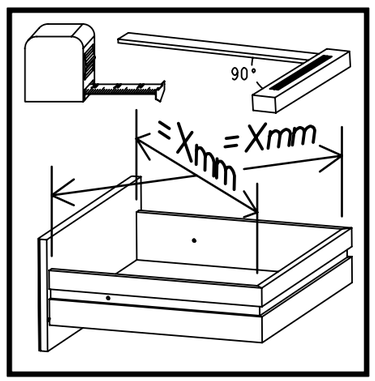

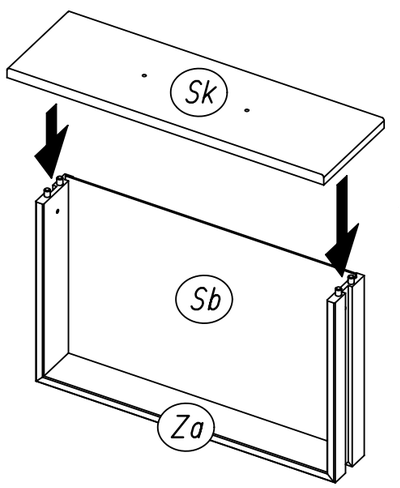

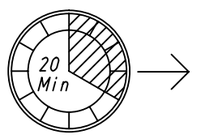

2	8x 183 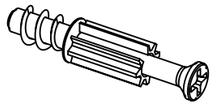		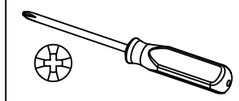

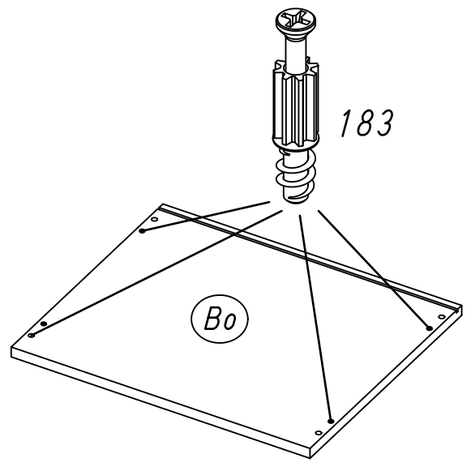

3	16 x 18 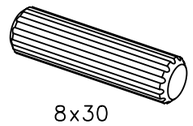 8x30	

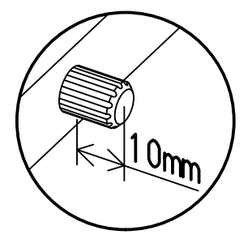

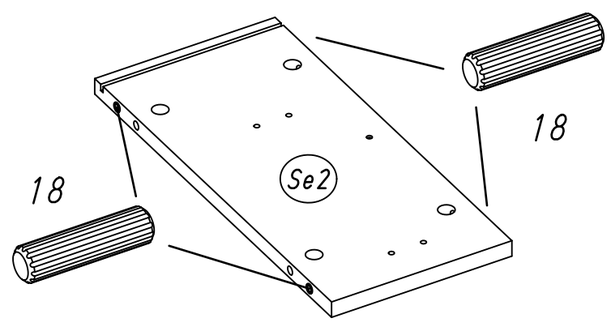

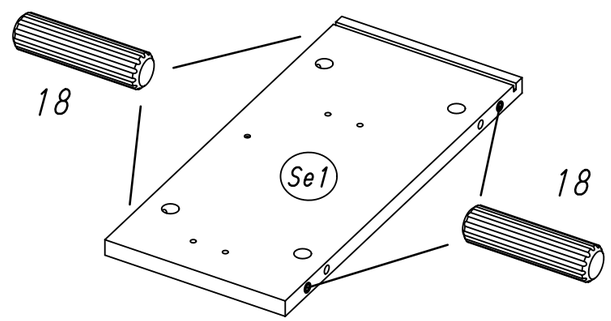

4 **16x** 349

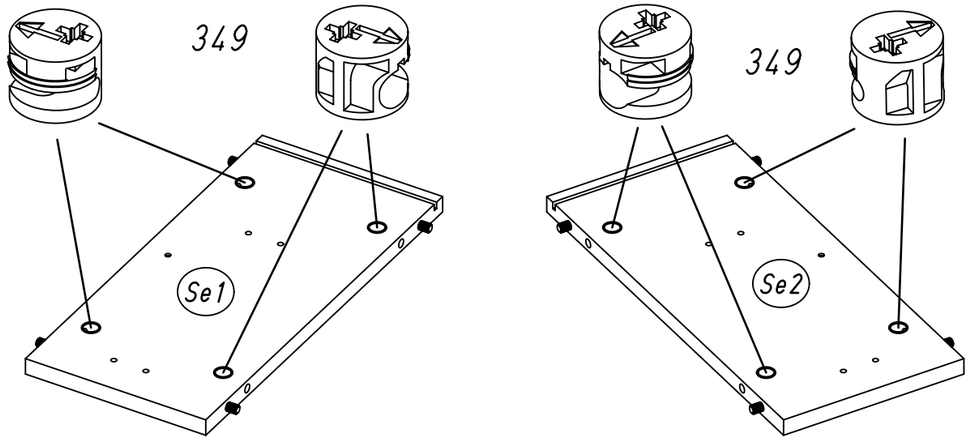

5 **2x** 251 328x17x9,5 **4x** 227 6x10,5

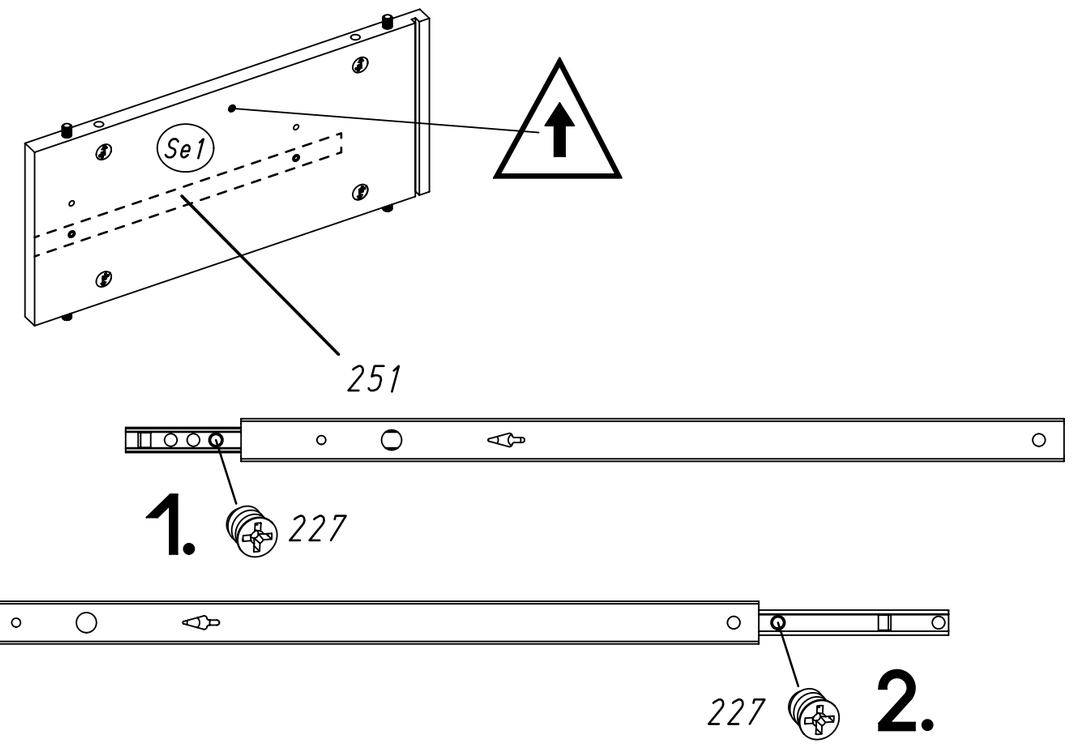

6 **2x** 251 328x17x9,5 **4x** 227 6x10,5

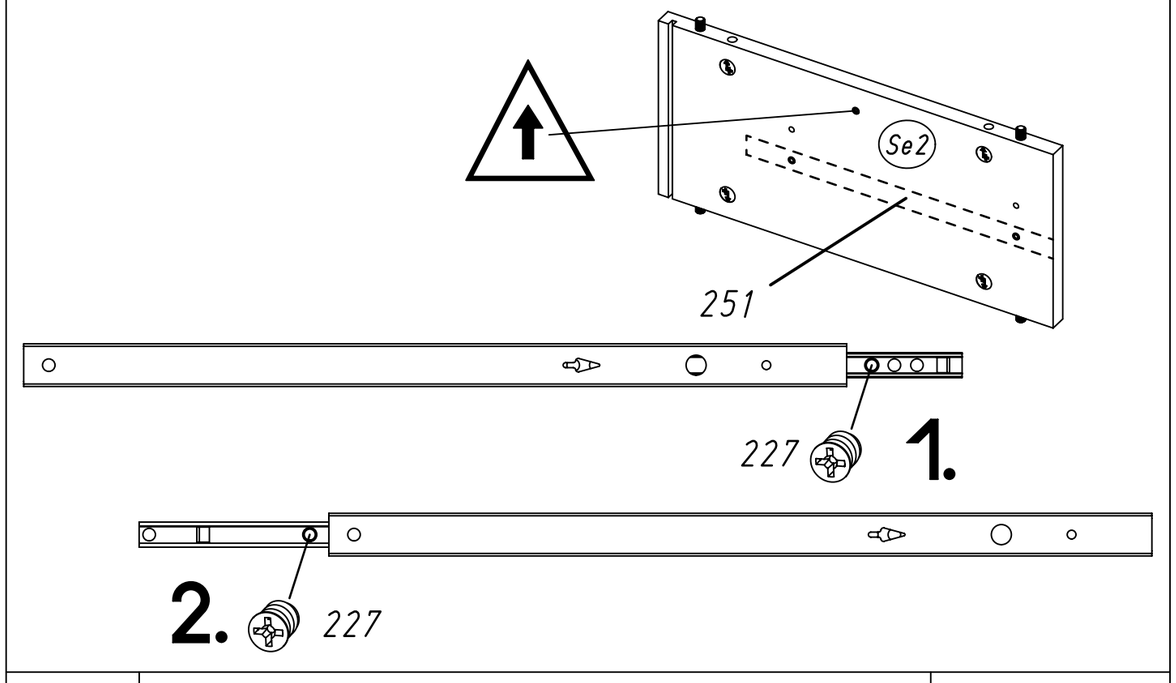

7

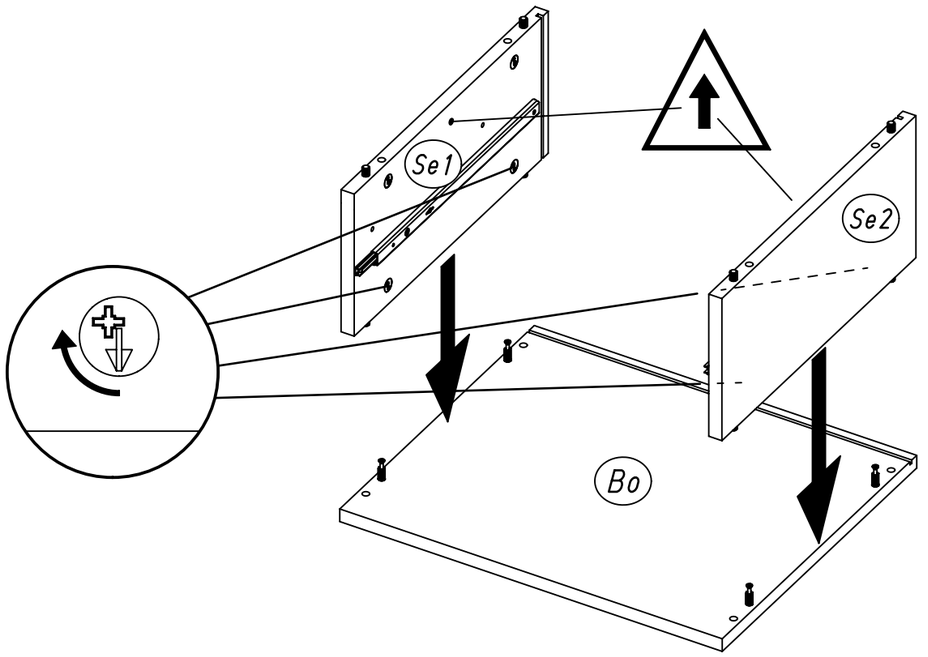

8	8x 183		

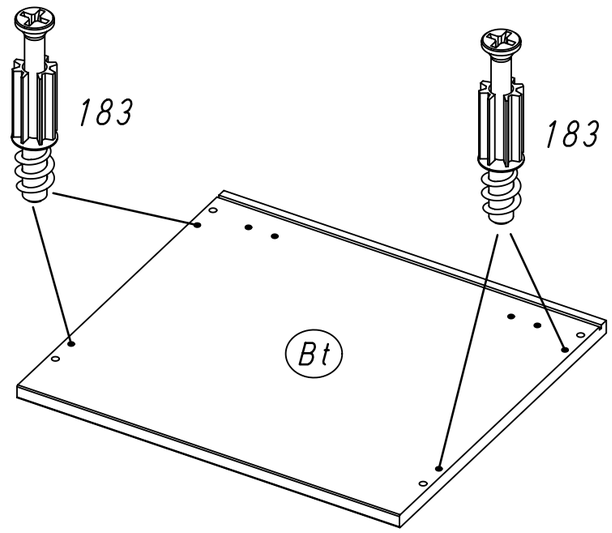

9	4x 602	8x 26 6,3x14	

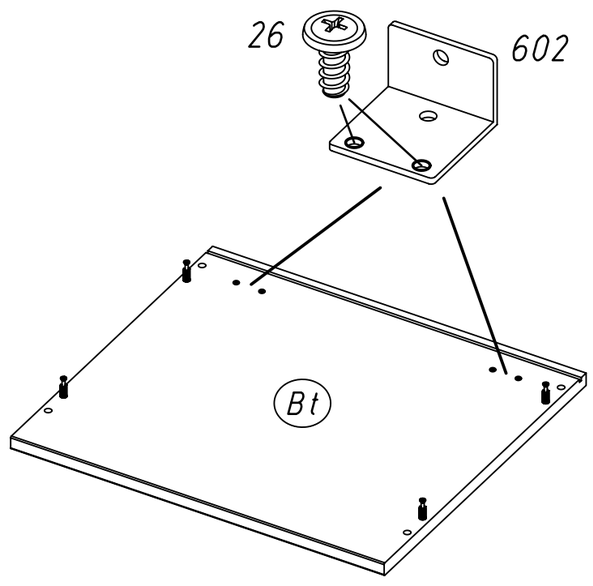

10		

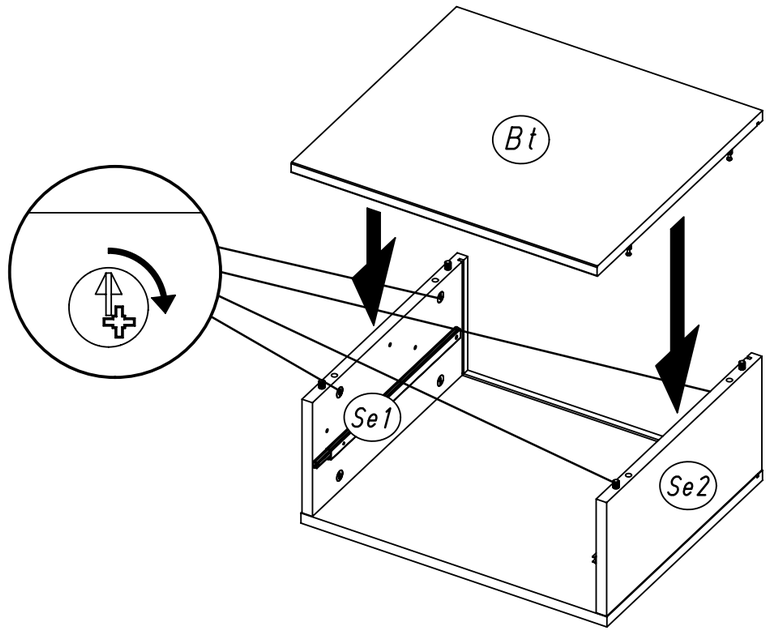

11	8x 615 ø20x6		

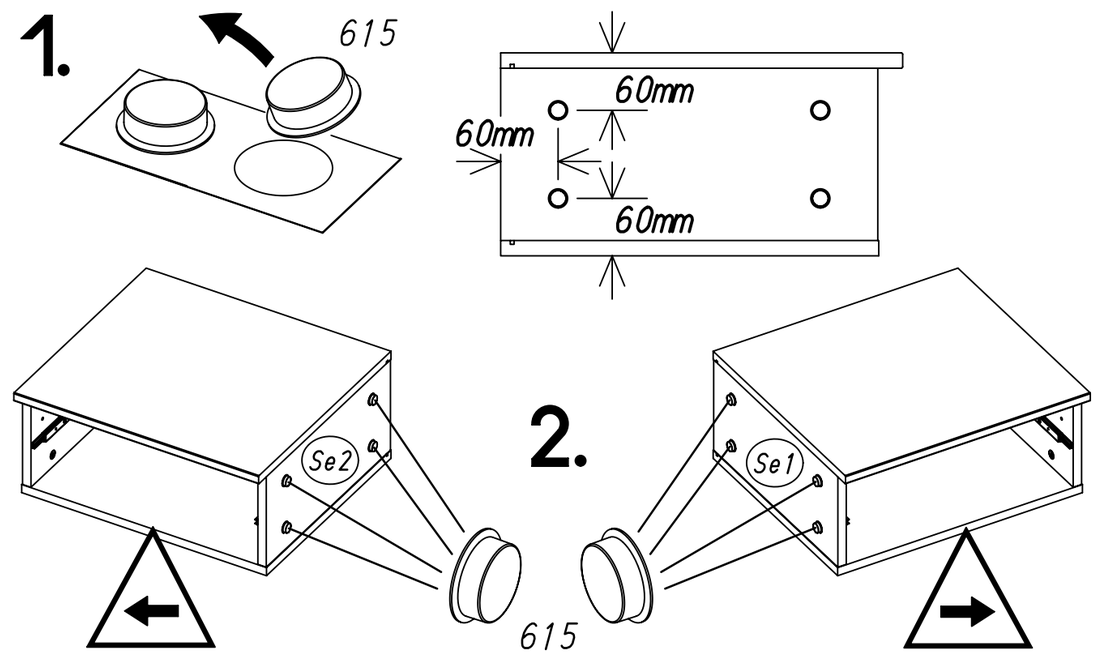

12	6 x 330	24 x 202 4,5x16	

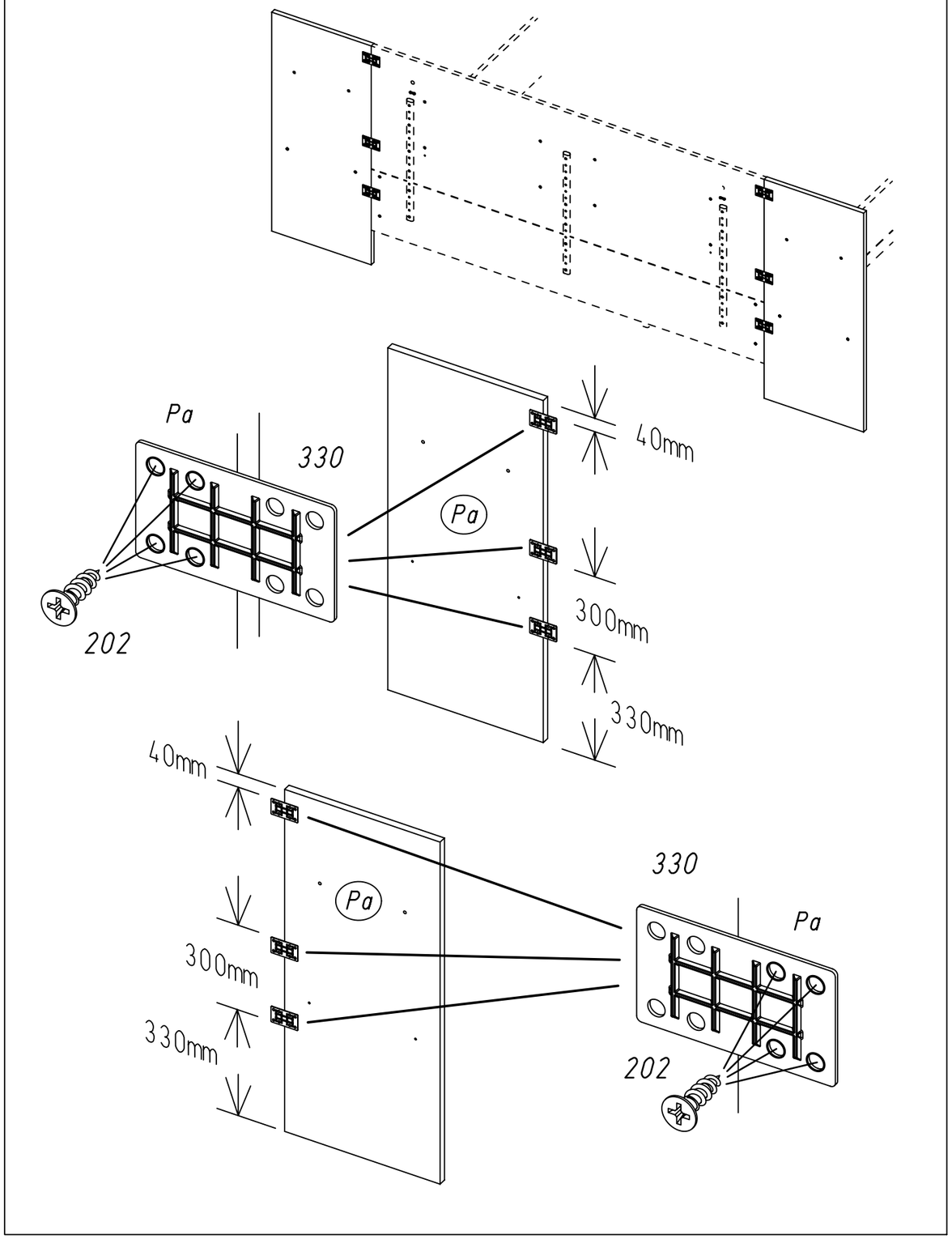

13	24 x 202 4,5x16		

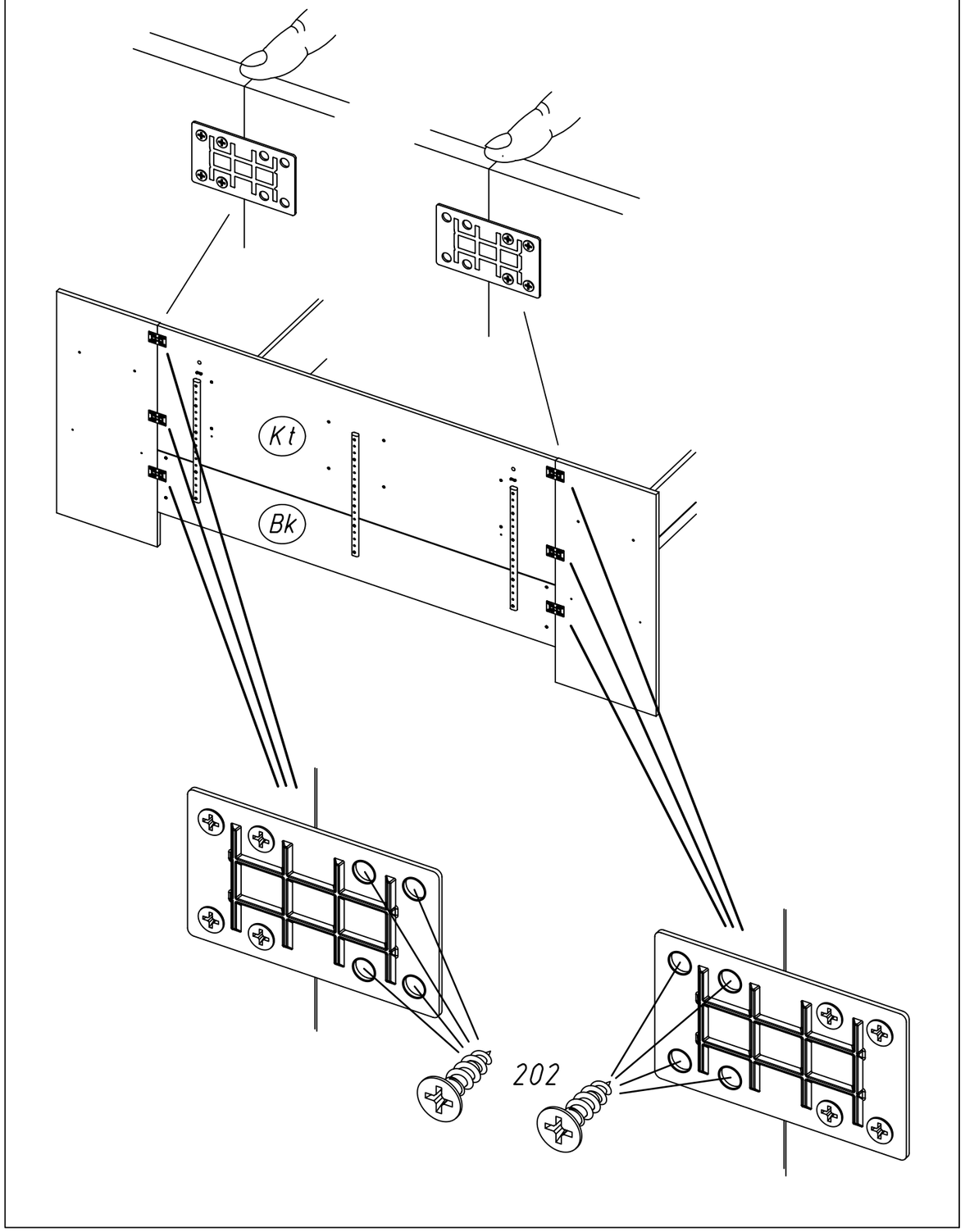

14	4x 580 M4	4x 915 M4x16	

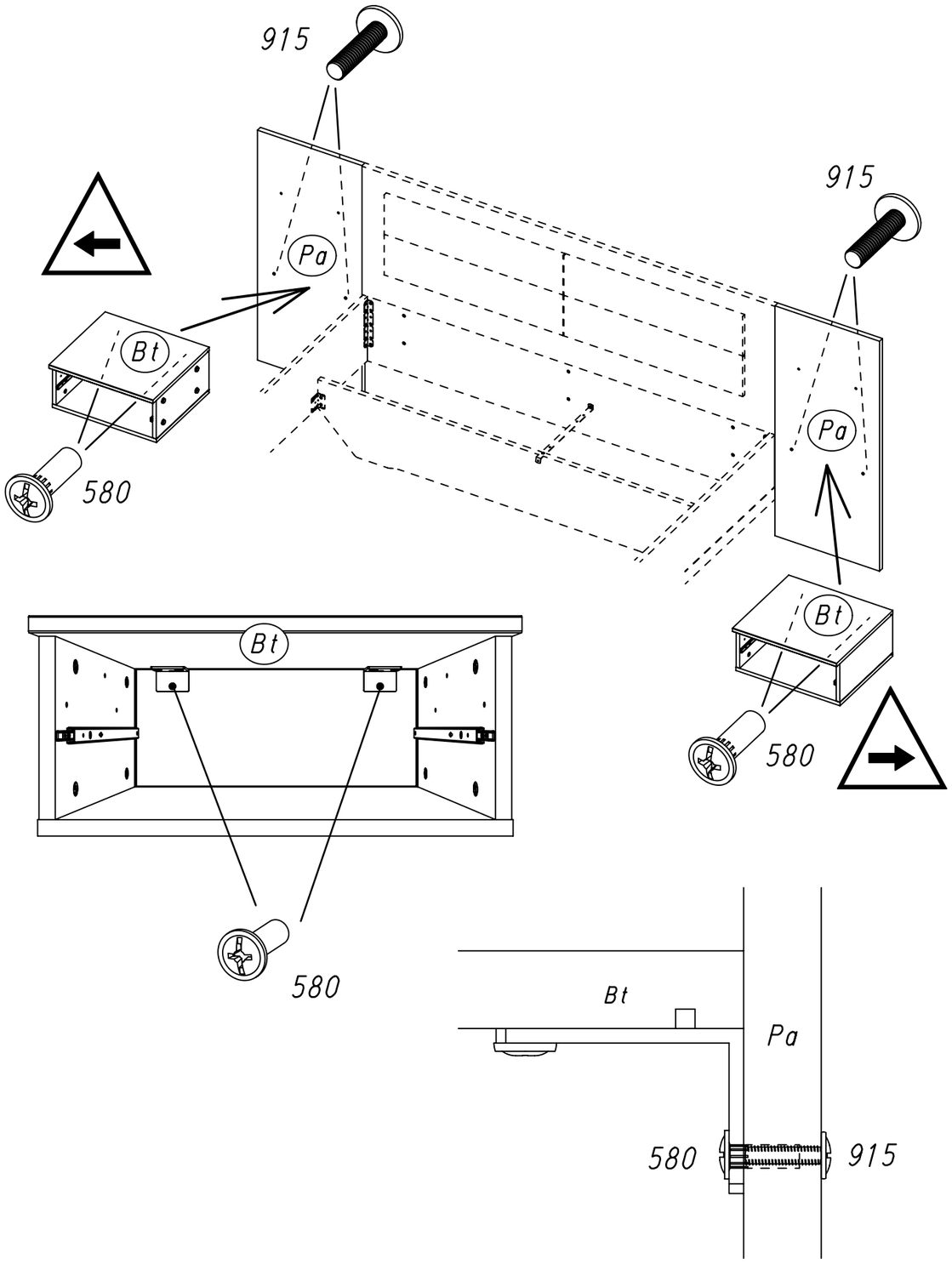

15			ø5mm

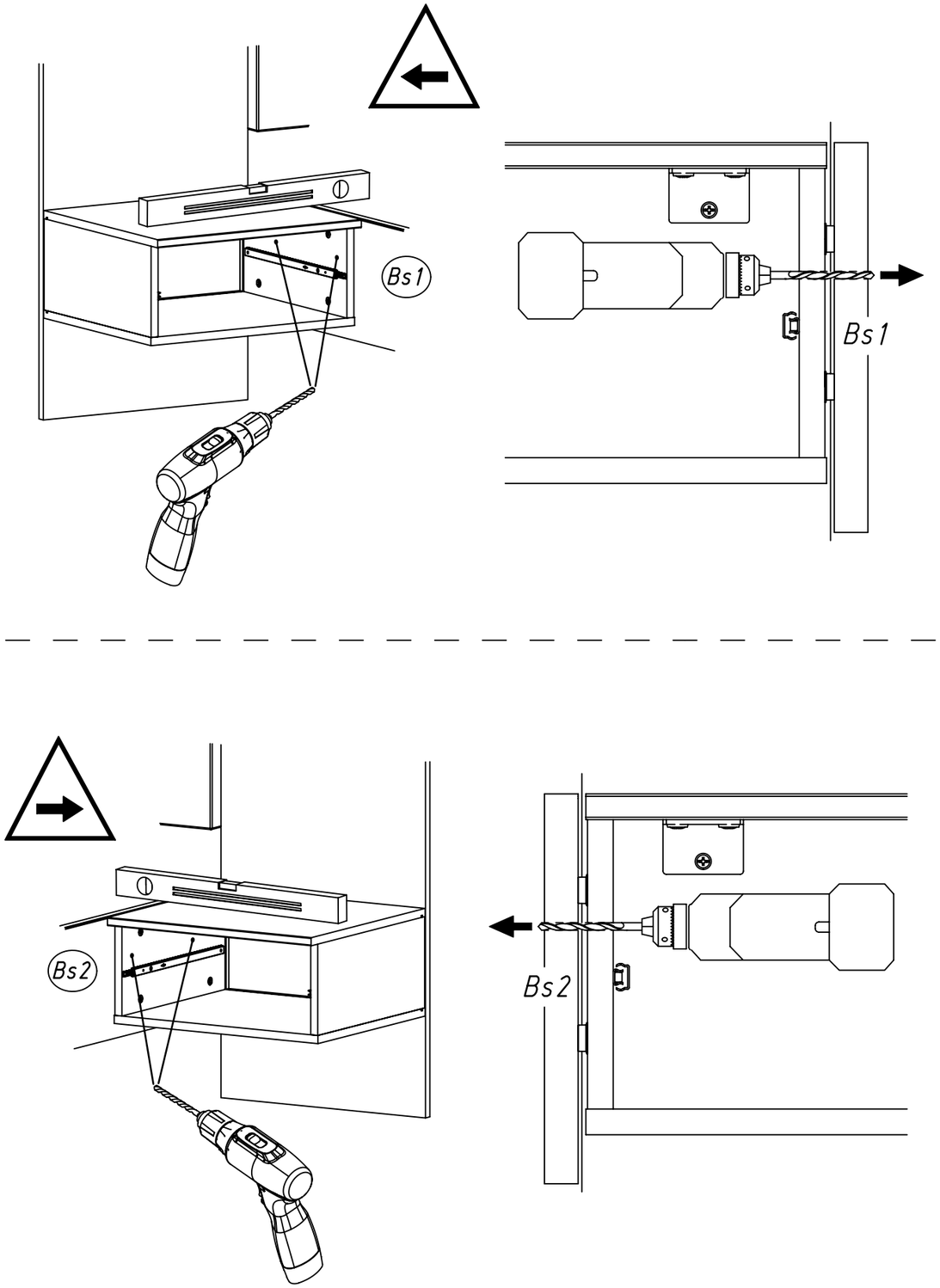

16	4x 580	4x 571	
	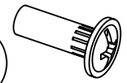 M4	M4x35	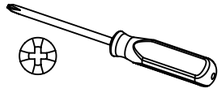

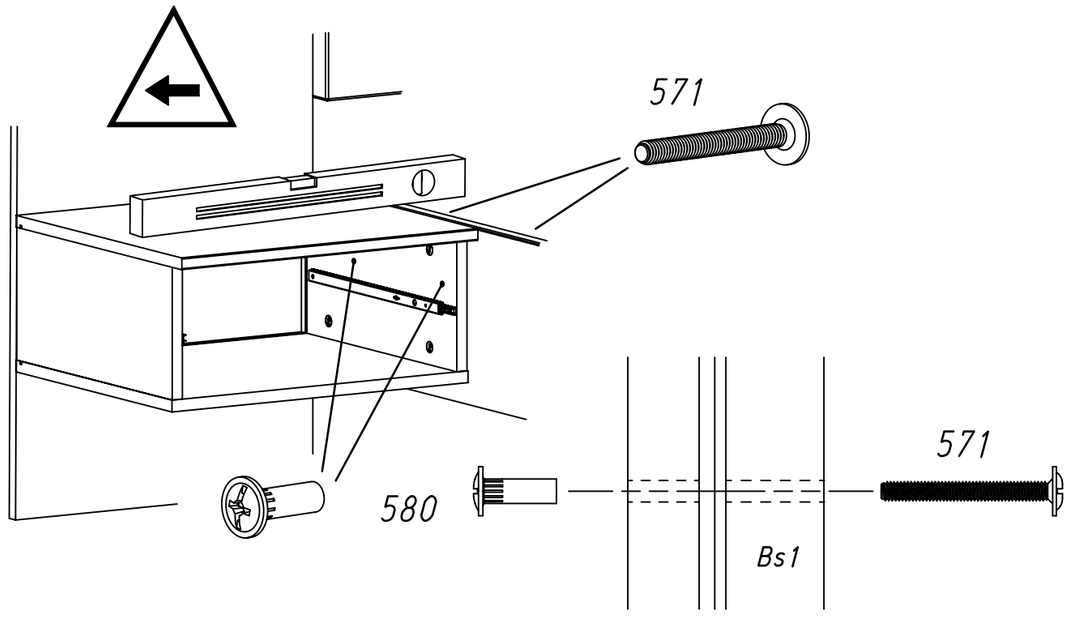

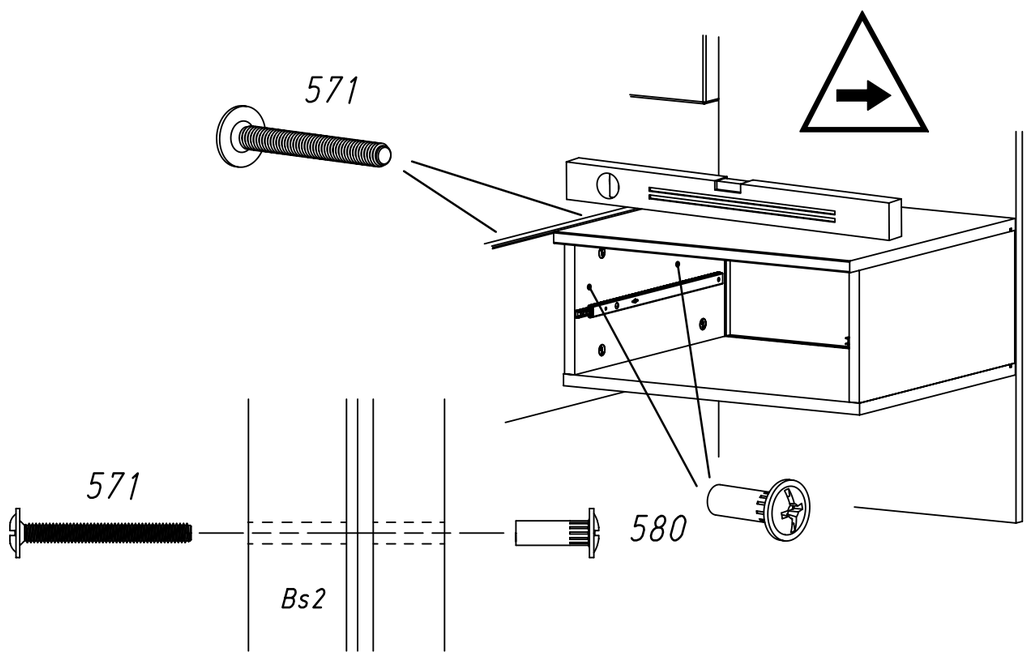

17	4x 568		
	M4x9		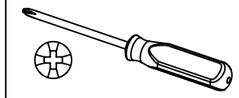

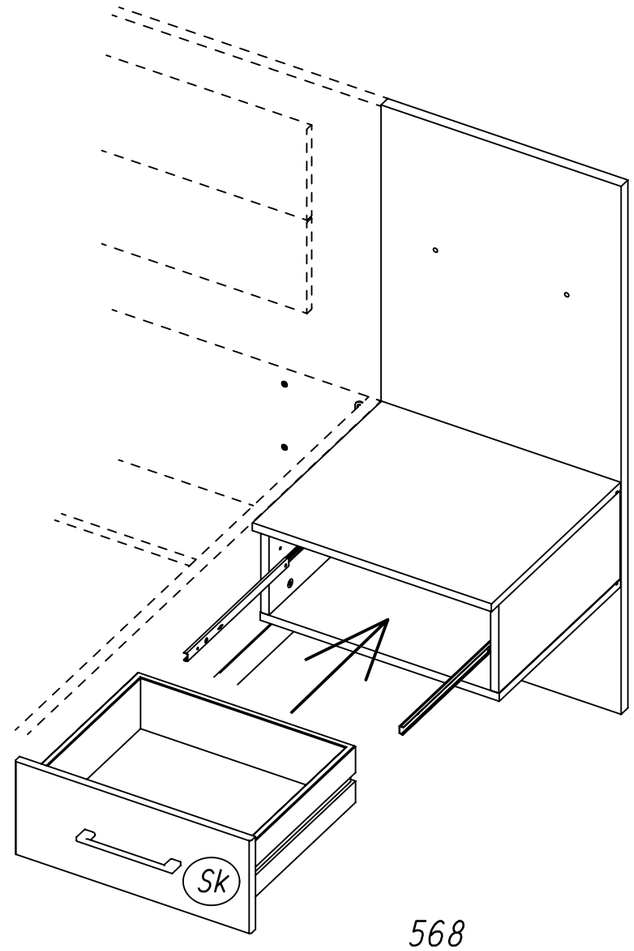

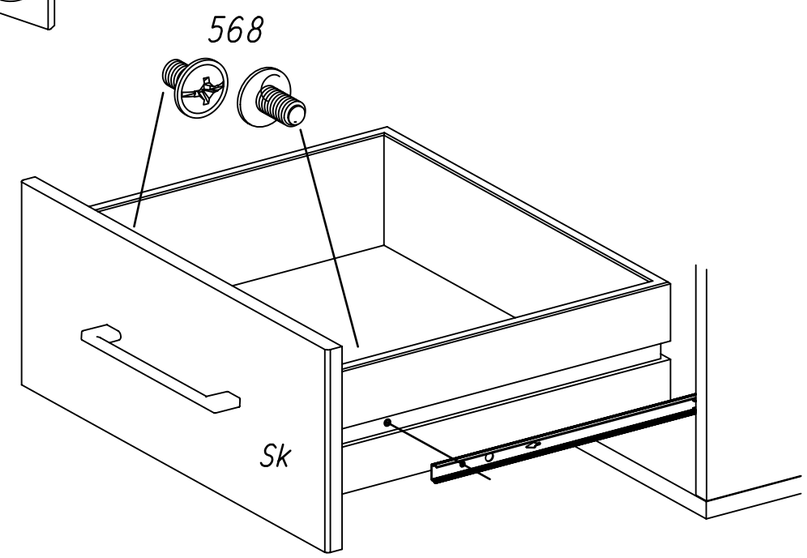

18

4x 233

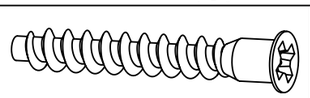

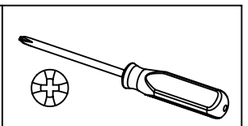

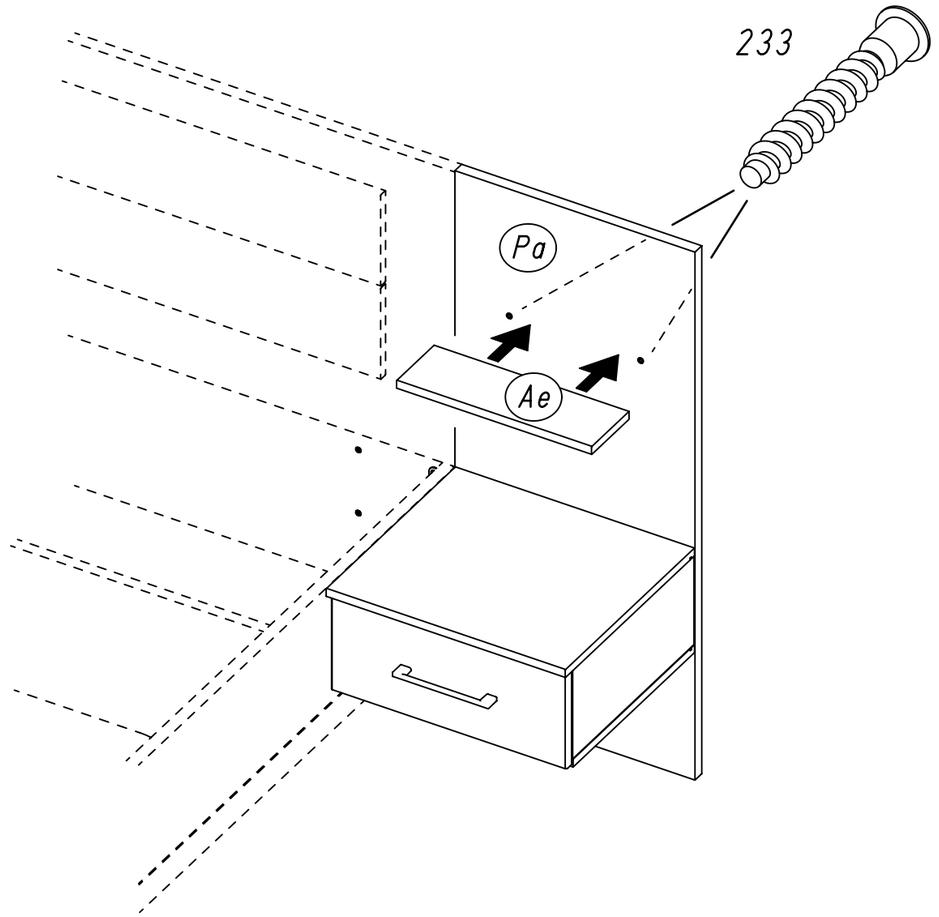

M2340

ME982_02

rauch

Typ I

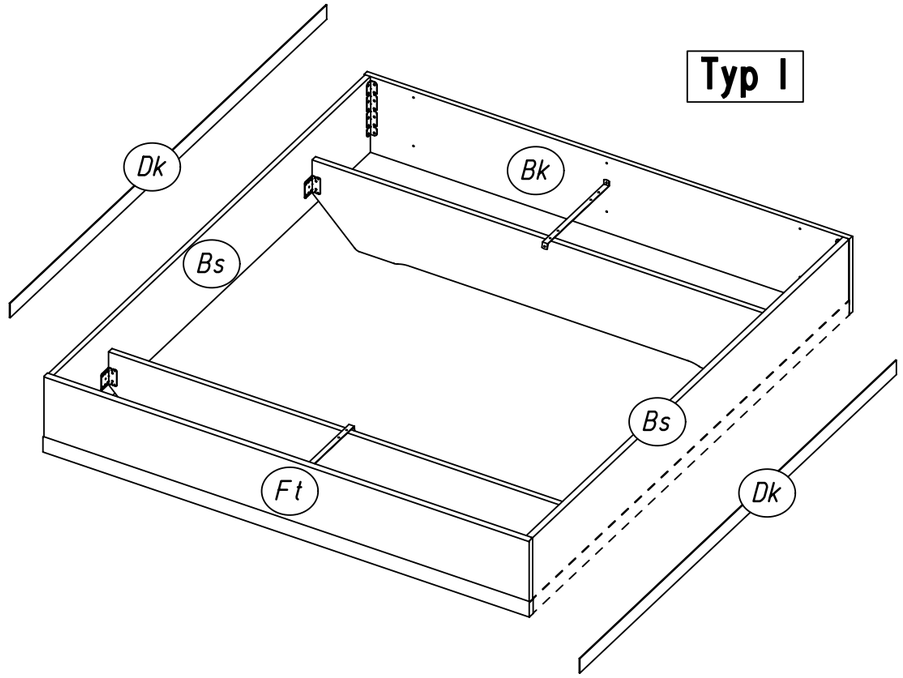

Typ II

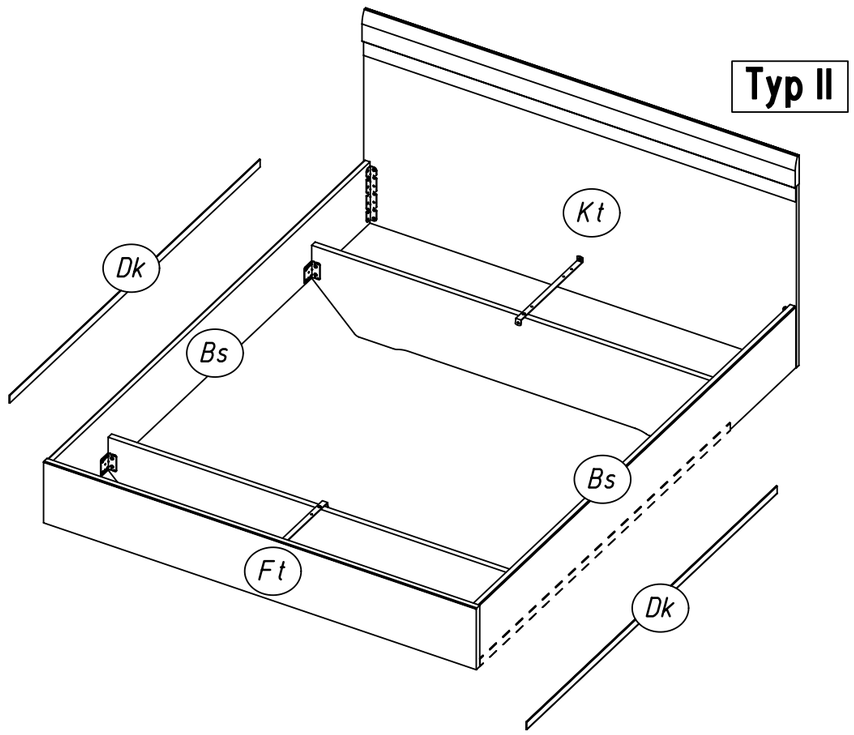

1

Typ I

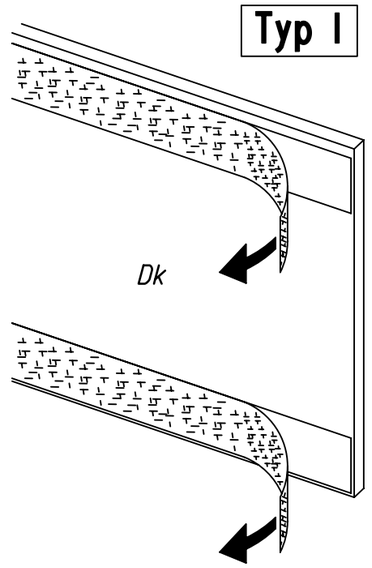

Typ II

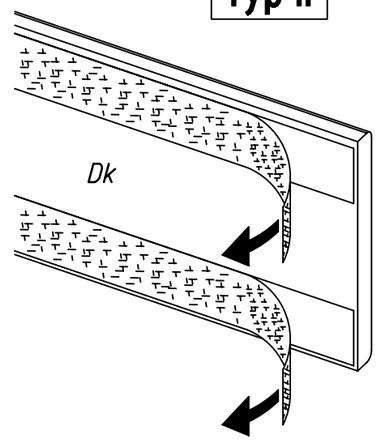

2

Typ I

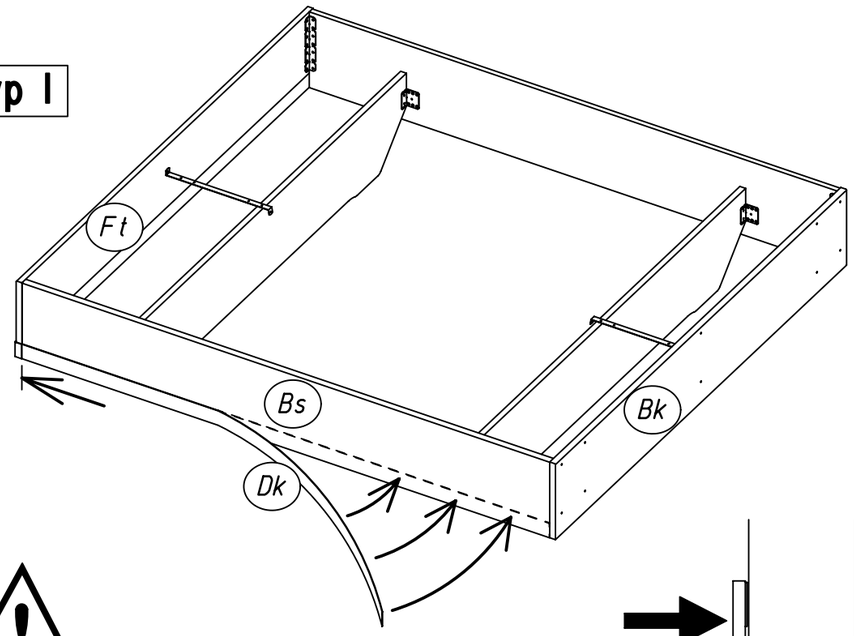

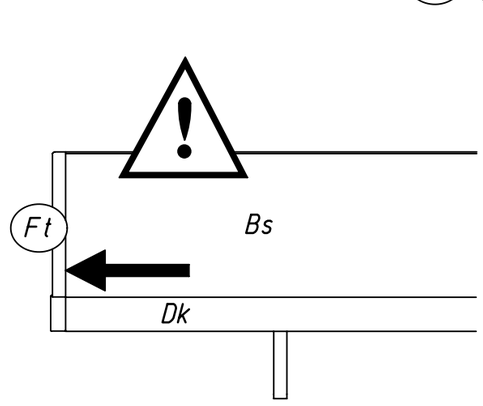

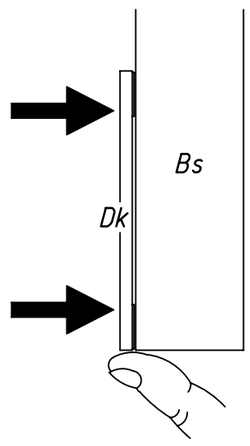

3.

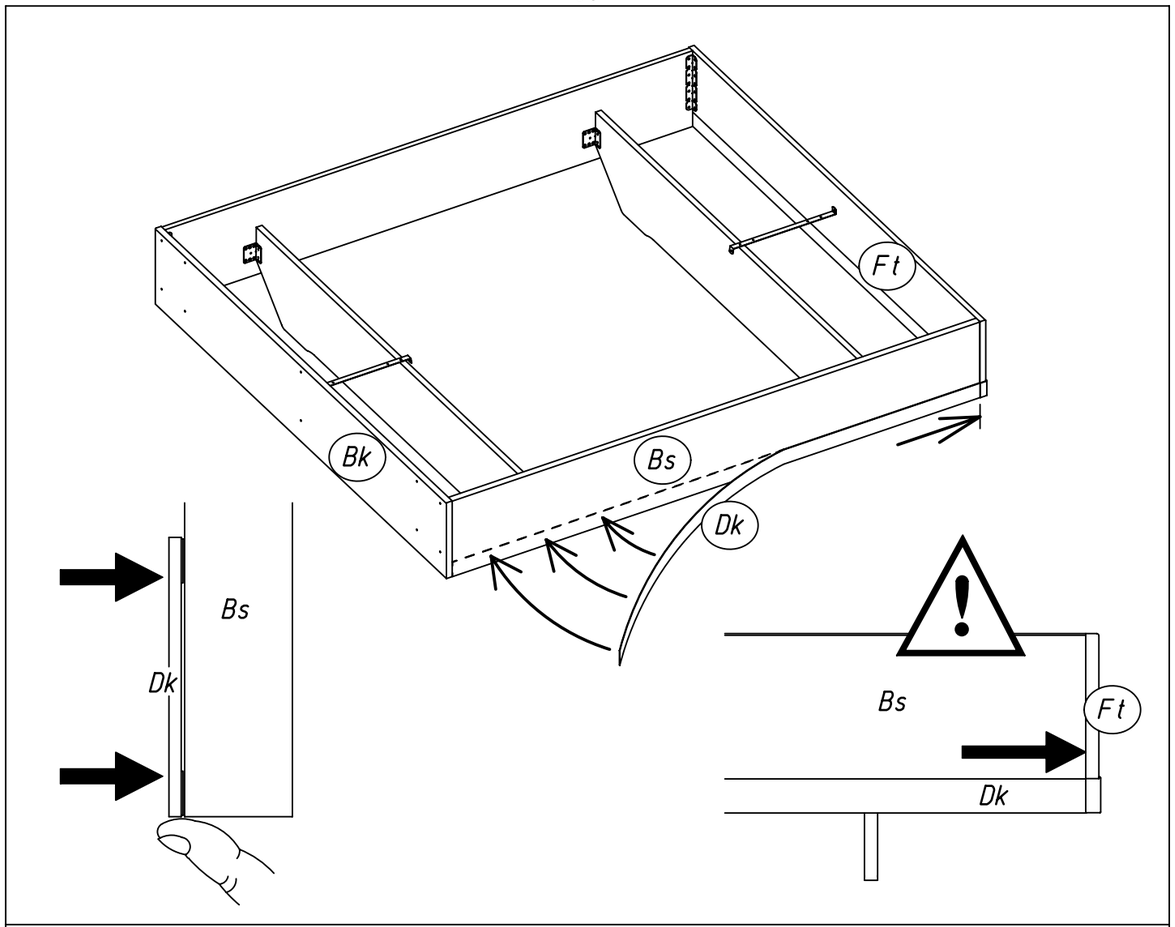
Ft
Bk
Bs
Dk
Bs
Dk
Bs
Ft
Dk

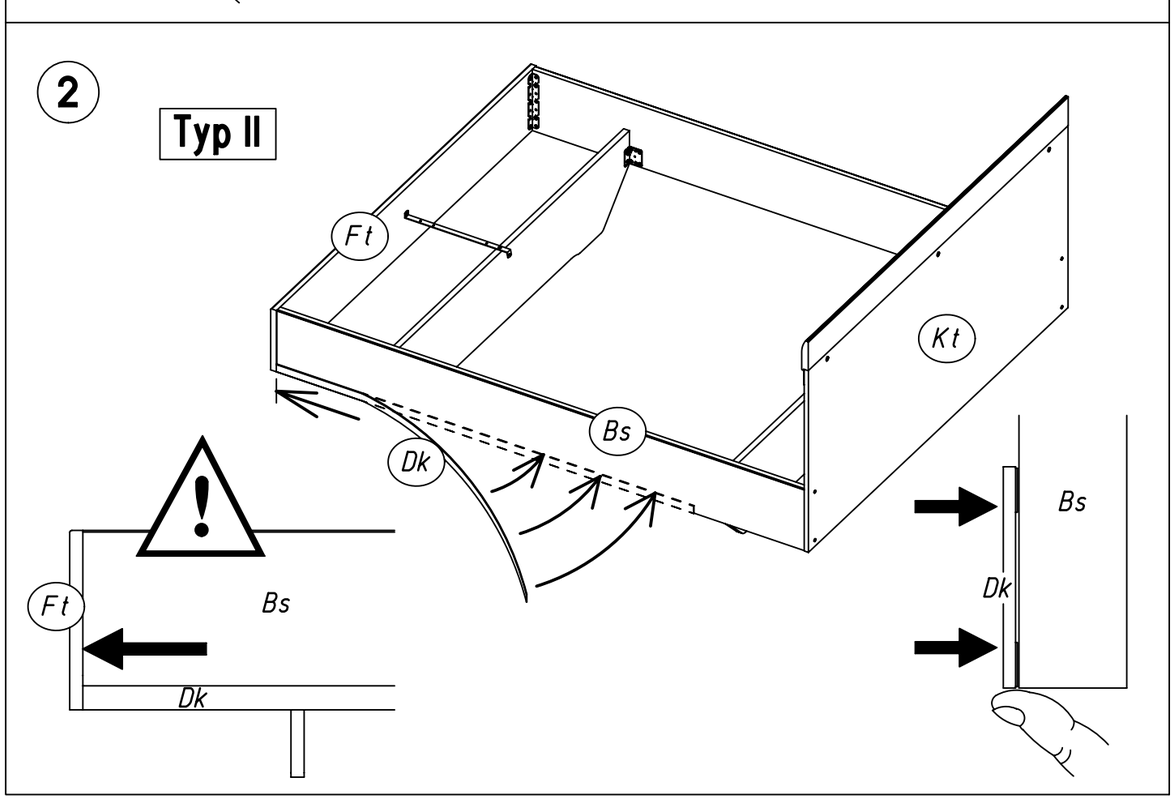
2
Typ II
Ft
Kt
Bs
Dk
Ft
Bs
Dk
Bs
Dk

4.

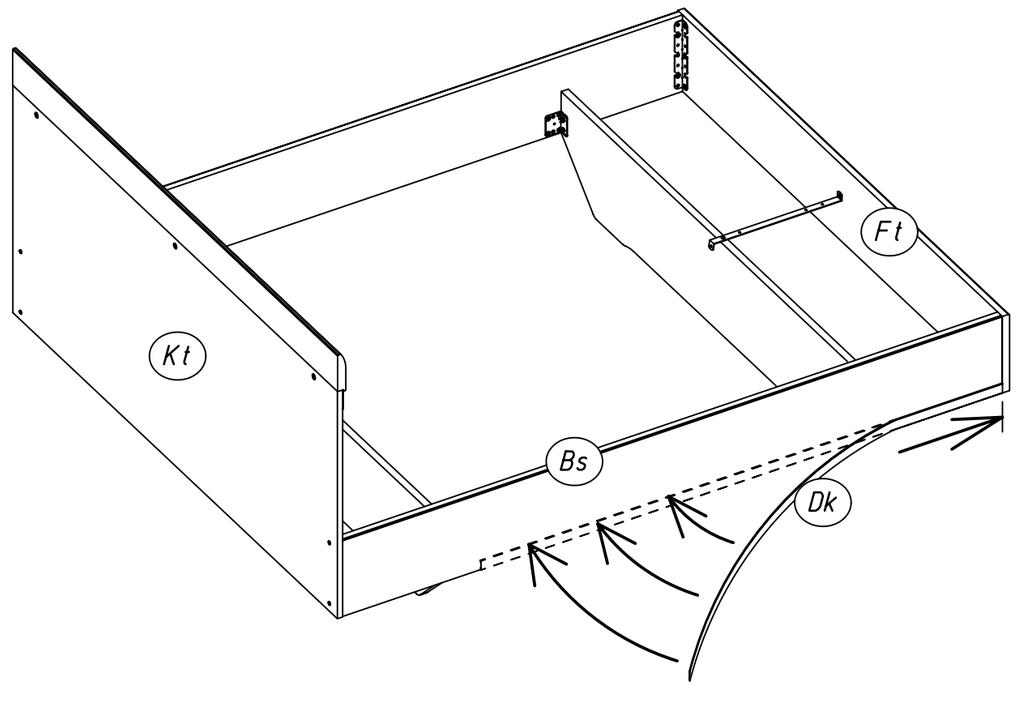
Ft
Kt
Bs
Dk

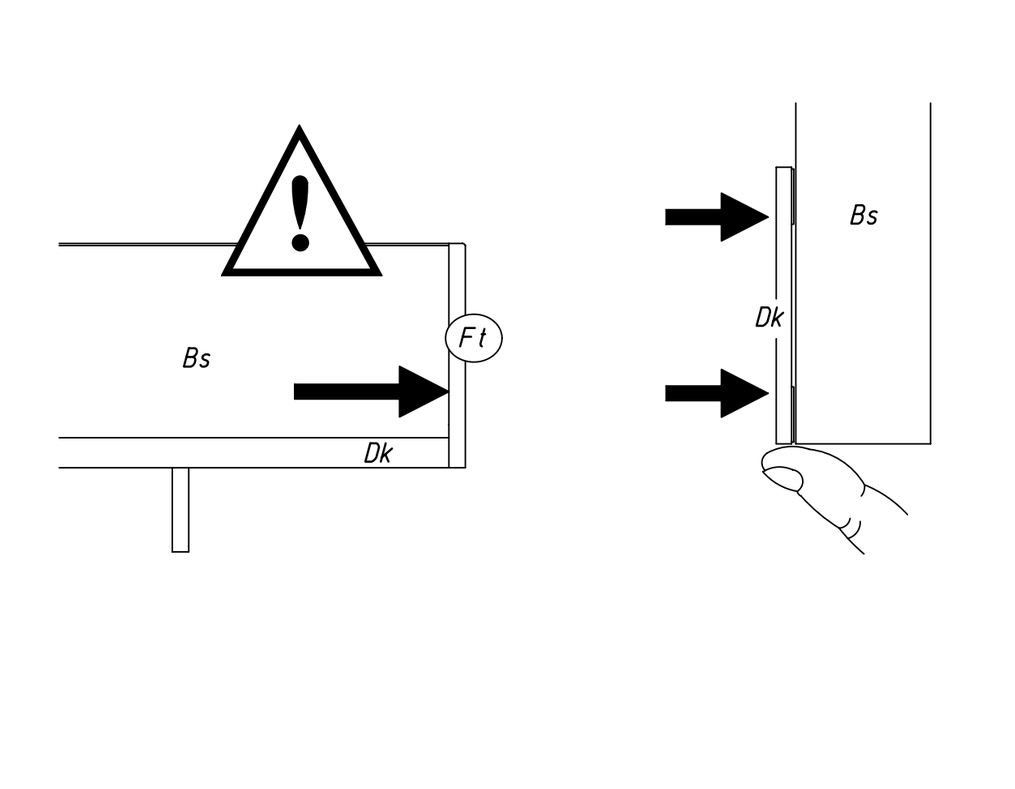
Bs
Ft
Dk
Bs
Dk

1.

MZ057_01 rauch

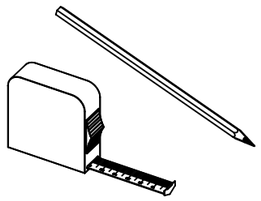

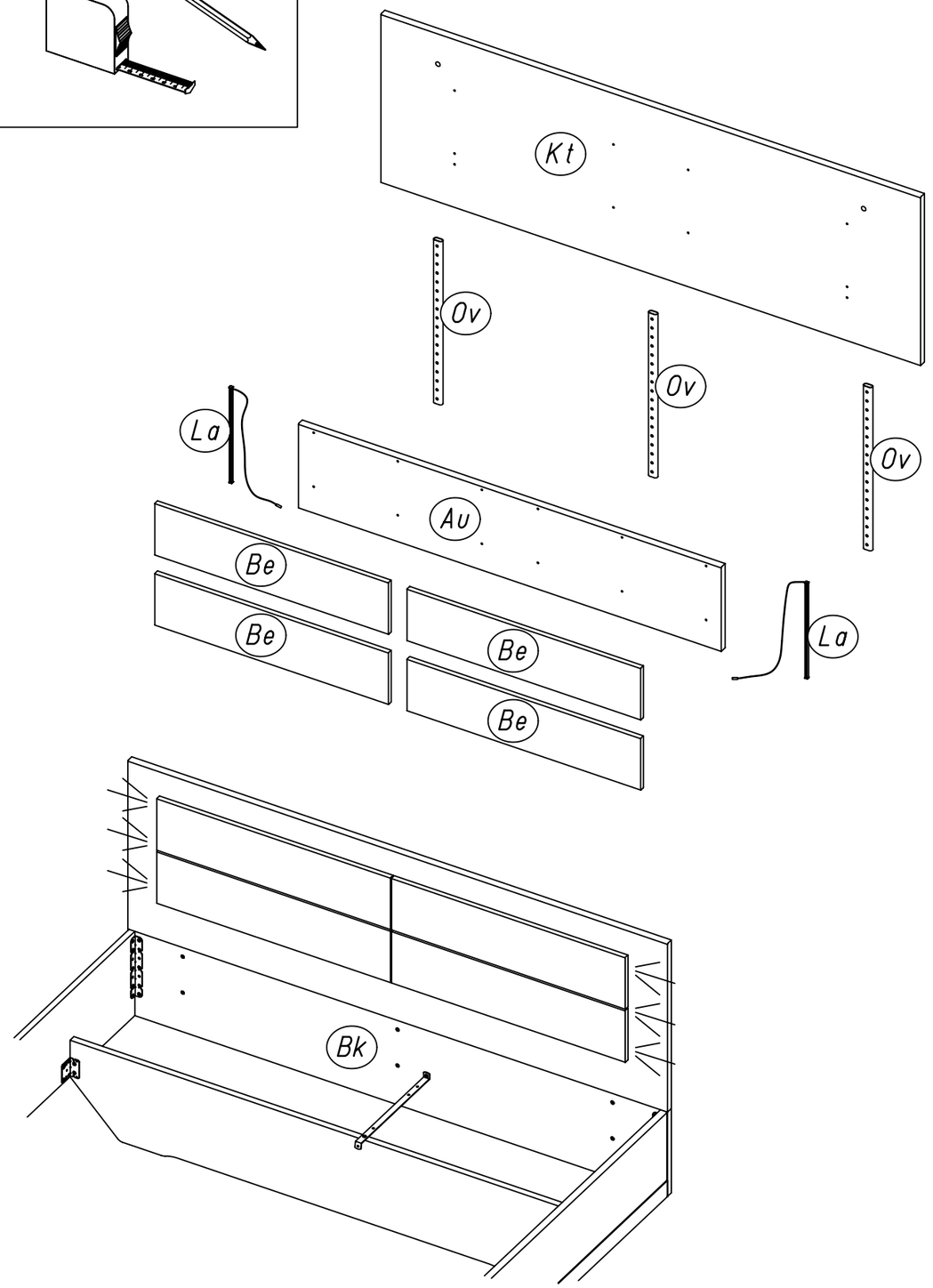

2.

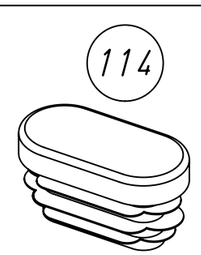

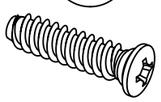

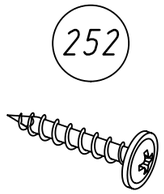

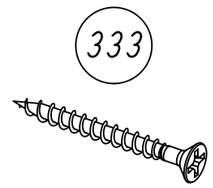

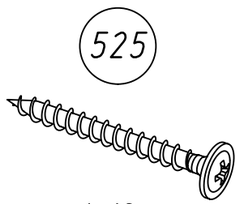

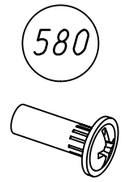

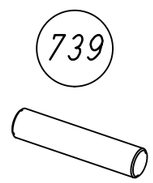

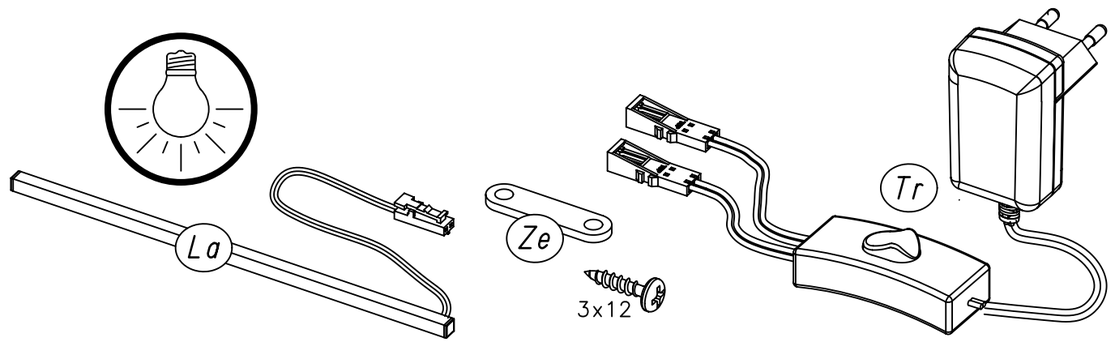

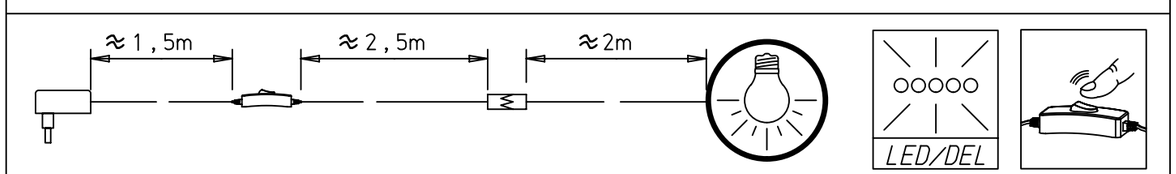

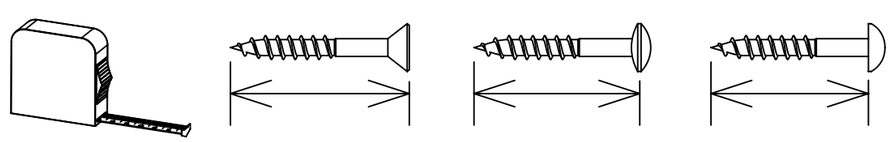

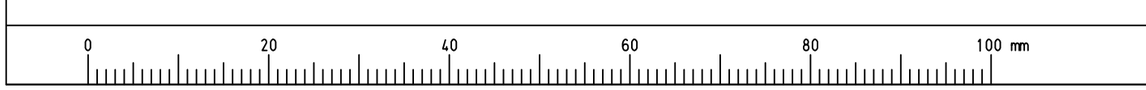

MZ057

1	6x 580 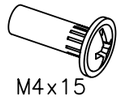 M4x15	6x 582 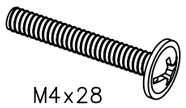 M4x28	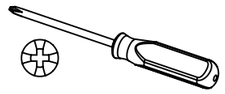

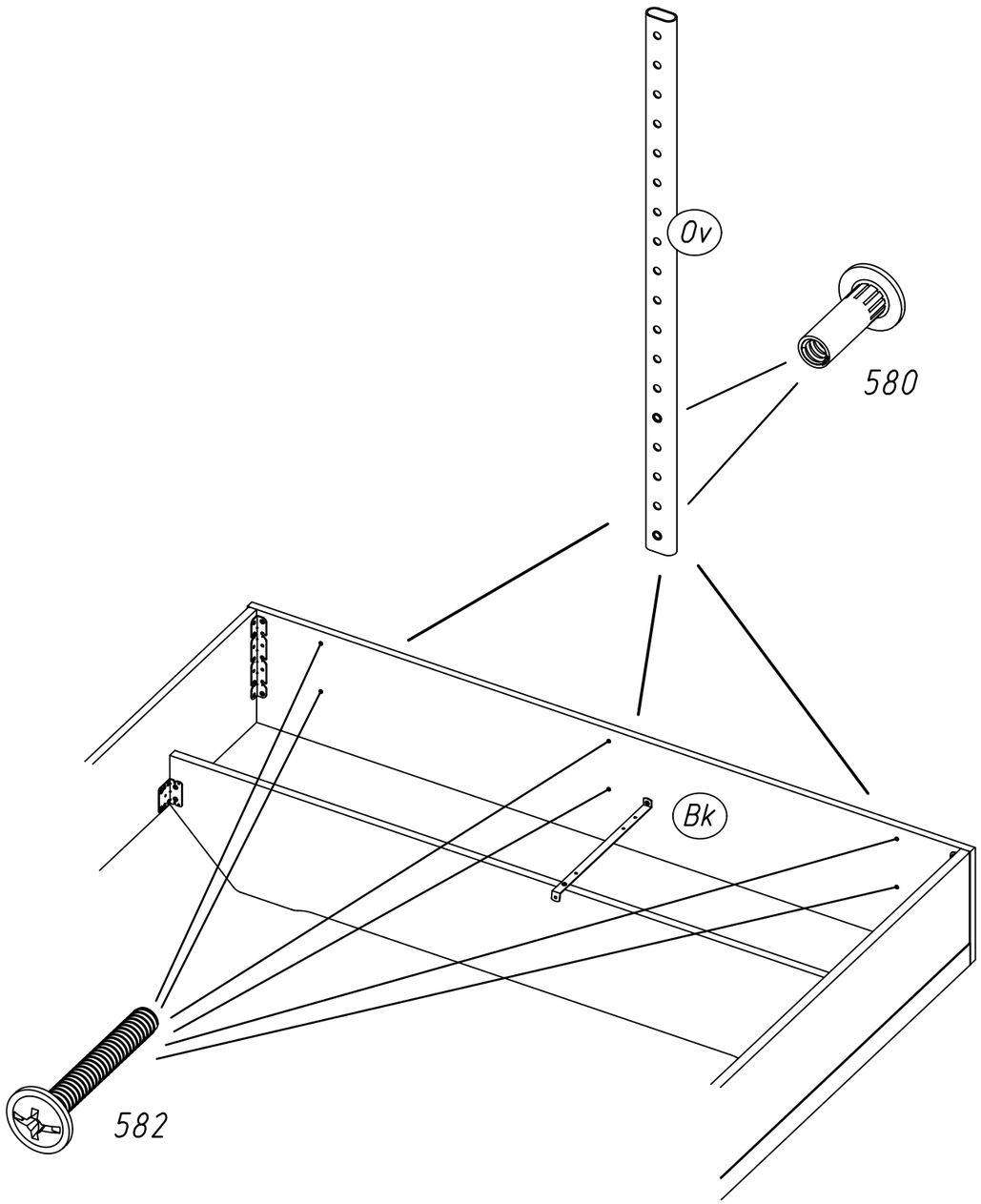

2	3x 114 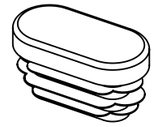	

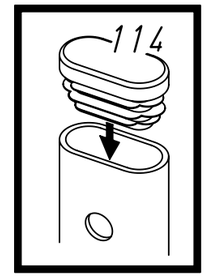

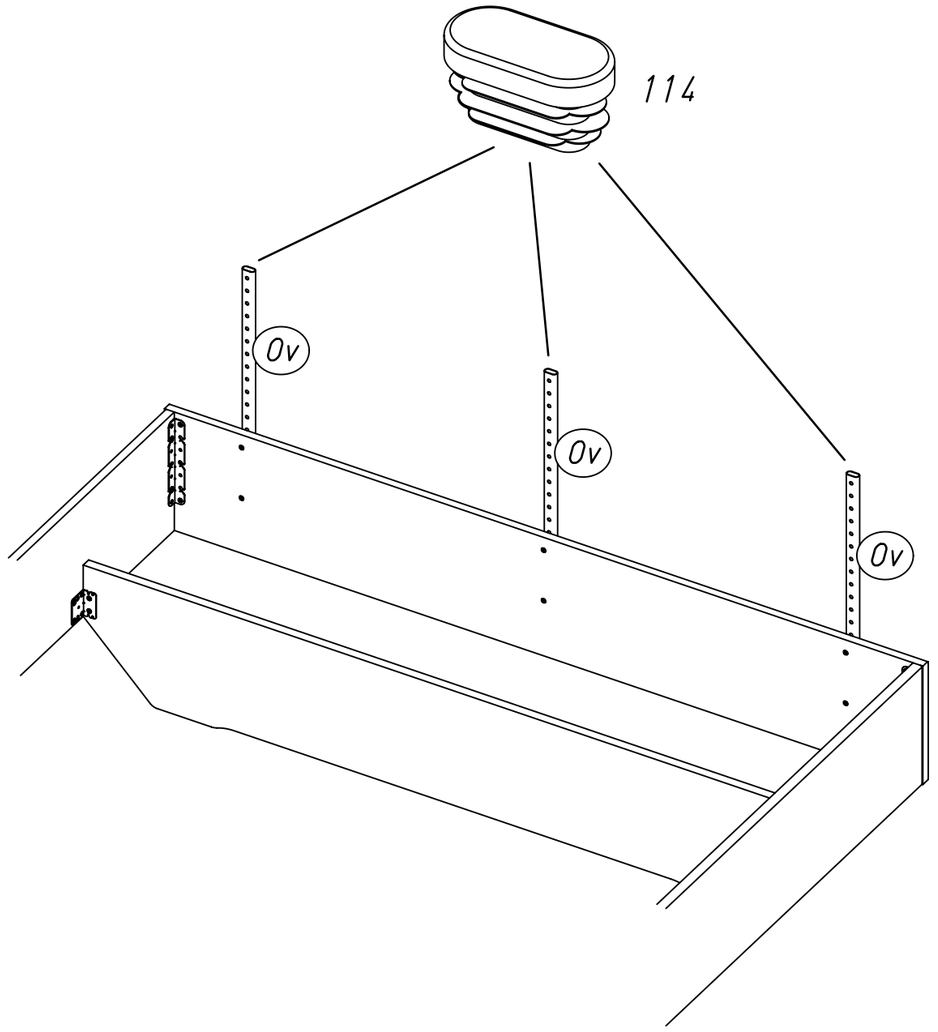

3	6x 242 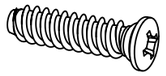 6,3x25		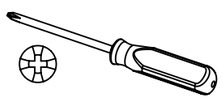

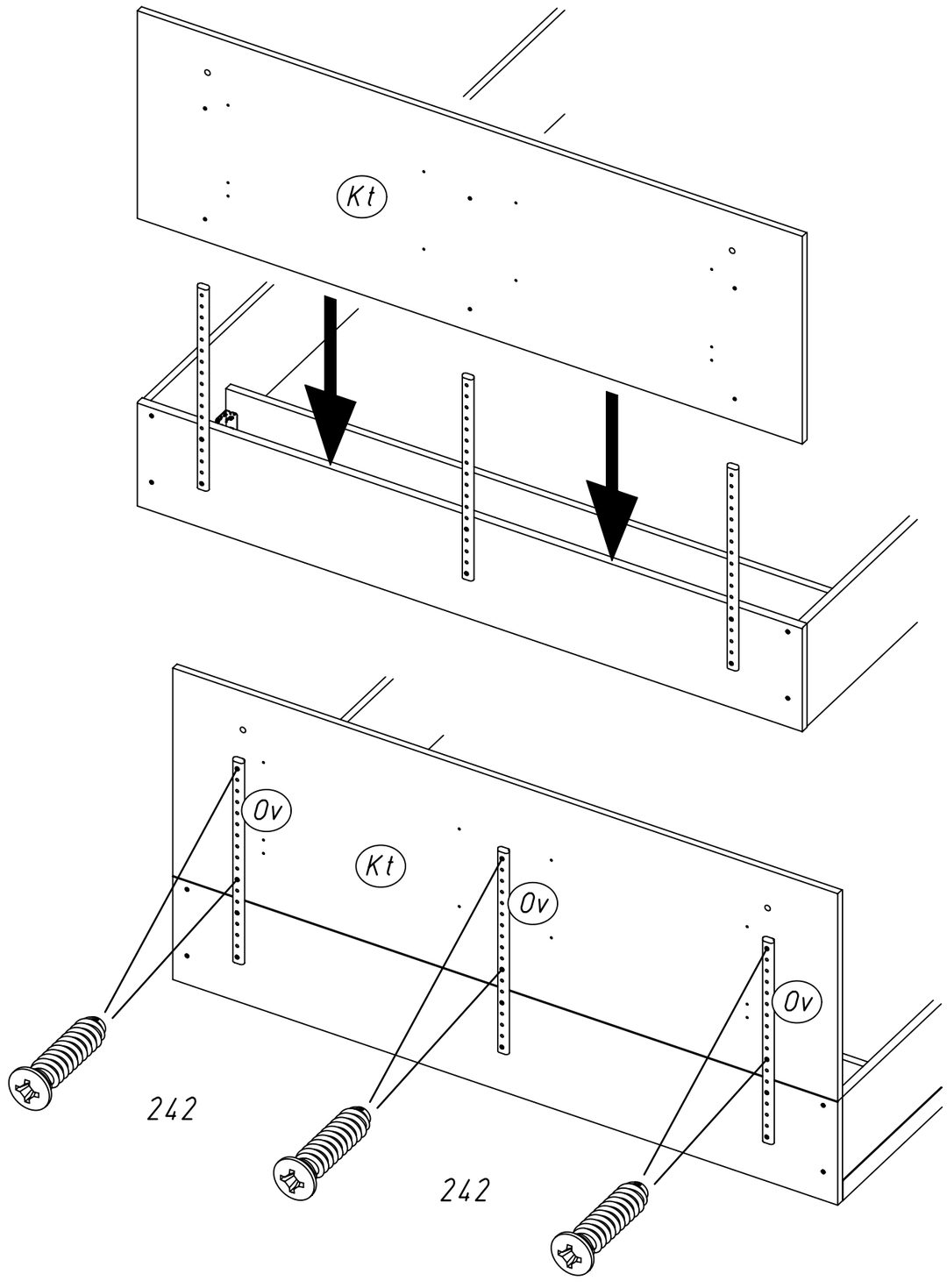

4	6x 252 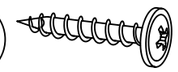 4x27		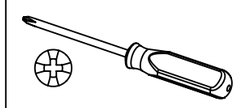

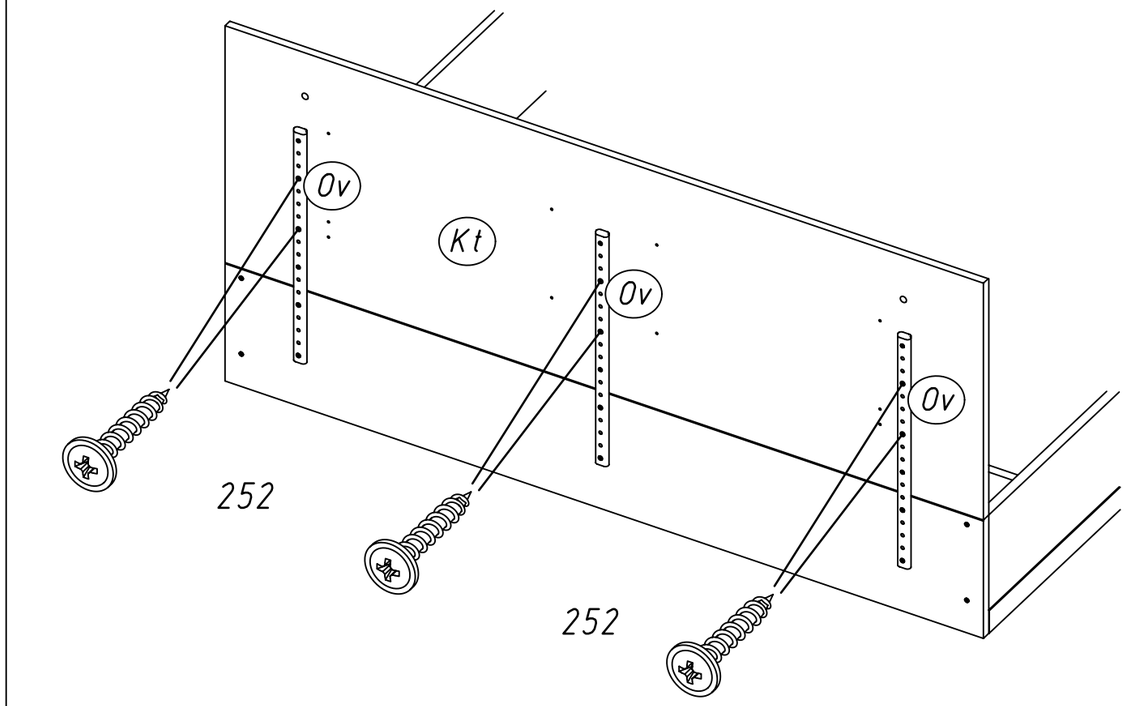

5		

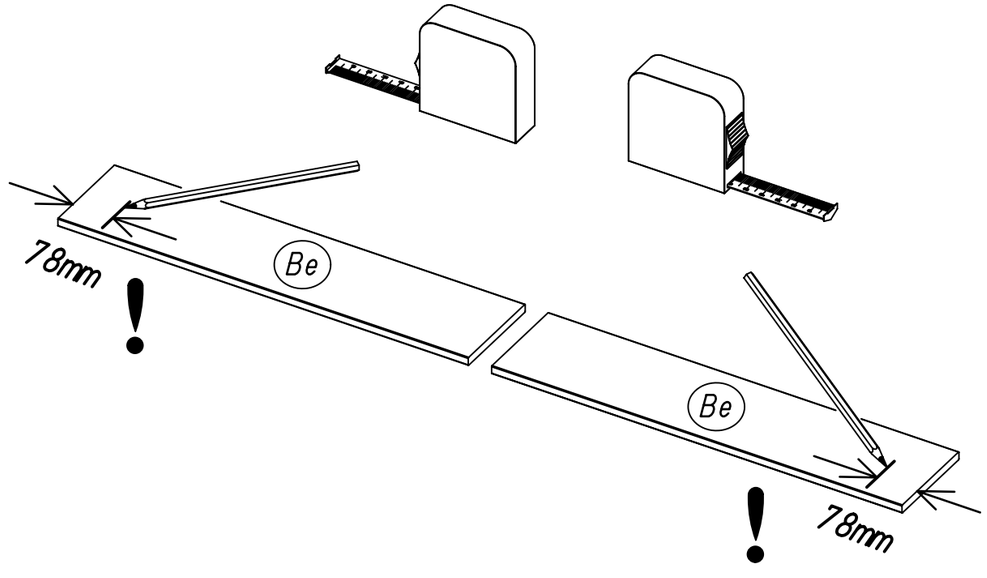

6 **1x** 739 5x24

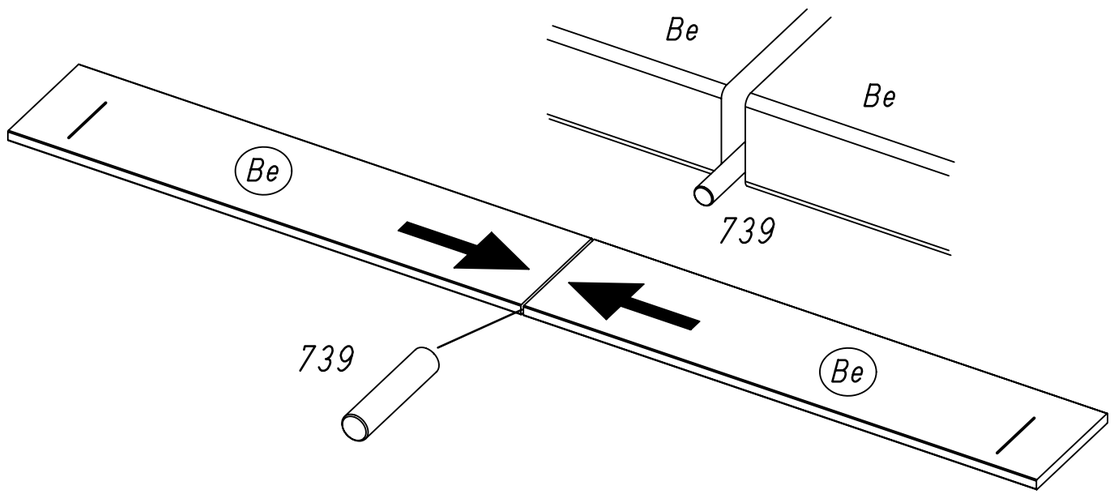

7 **6x** 333 3,5x35

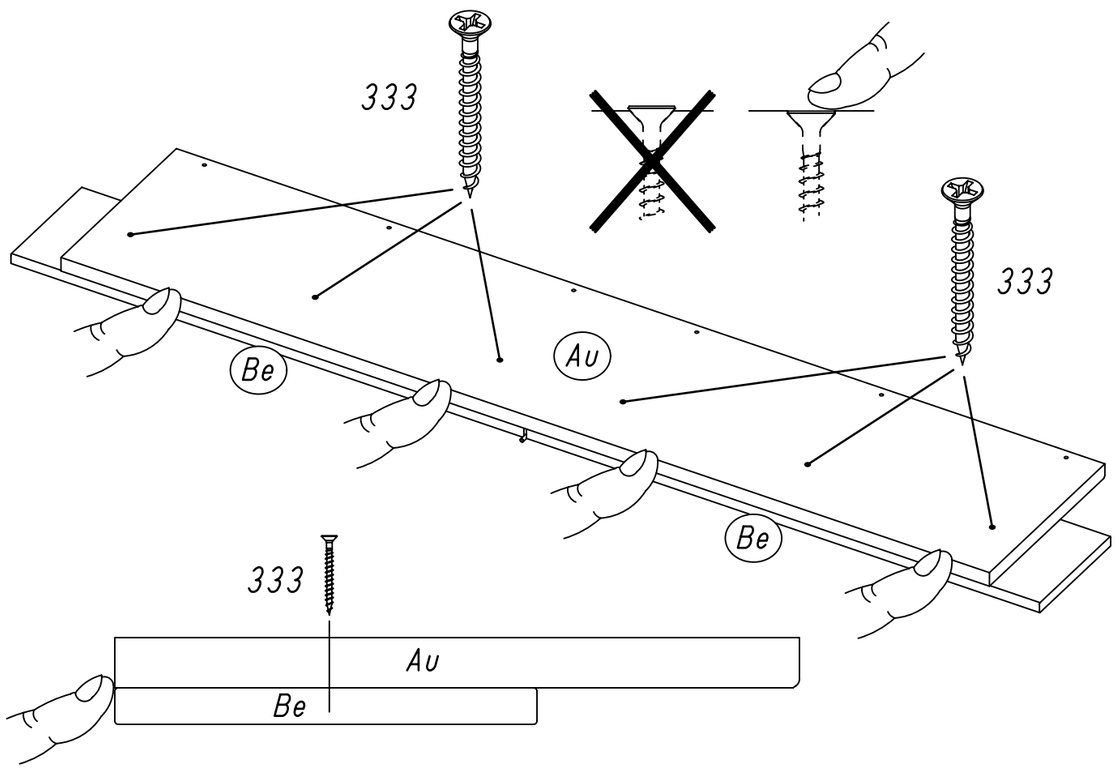

8

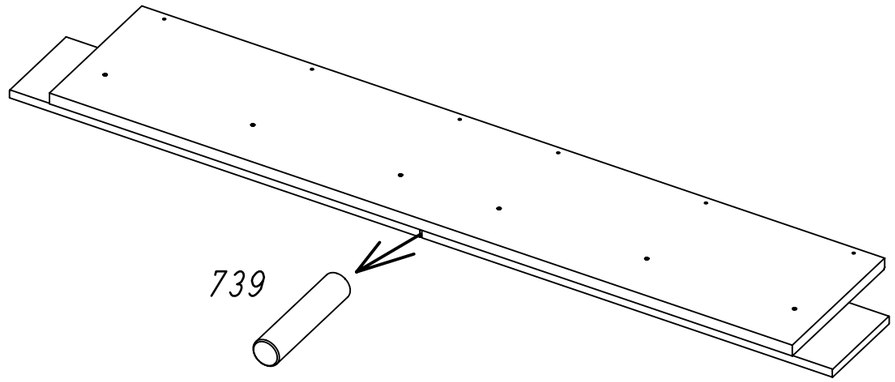

9 **2x** 739 5x24 **3x** 333 3,5x35

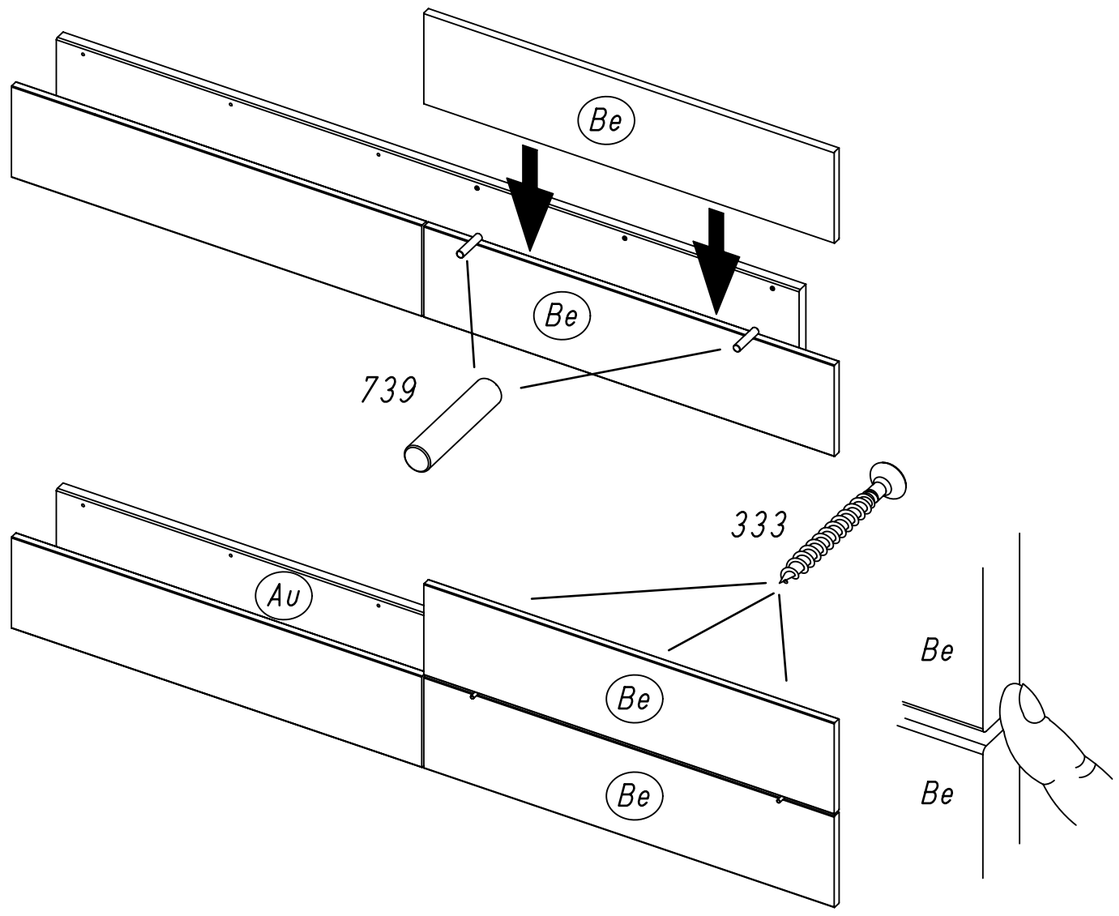

10

2x 739 5x24

3x 333 3,5x35

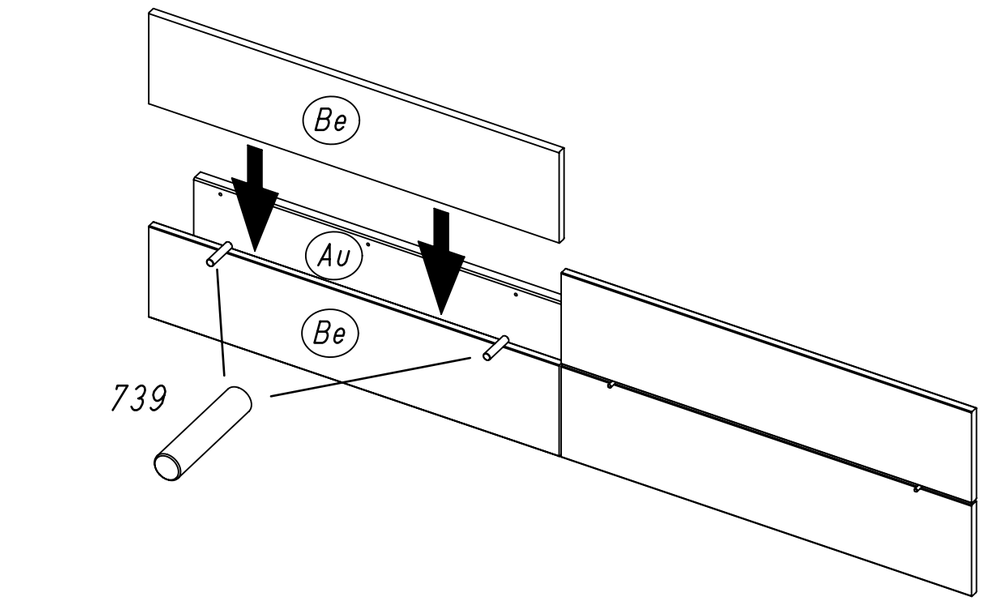

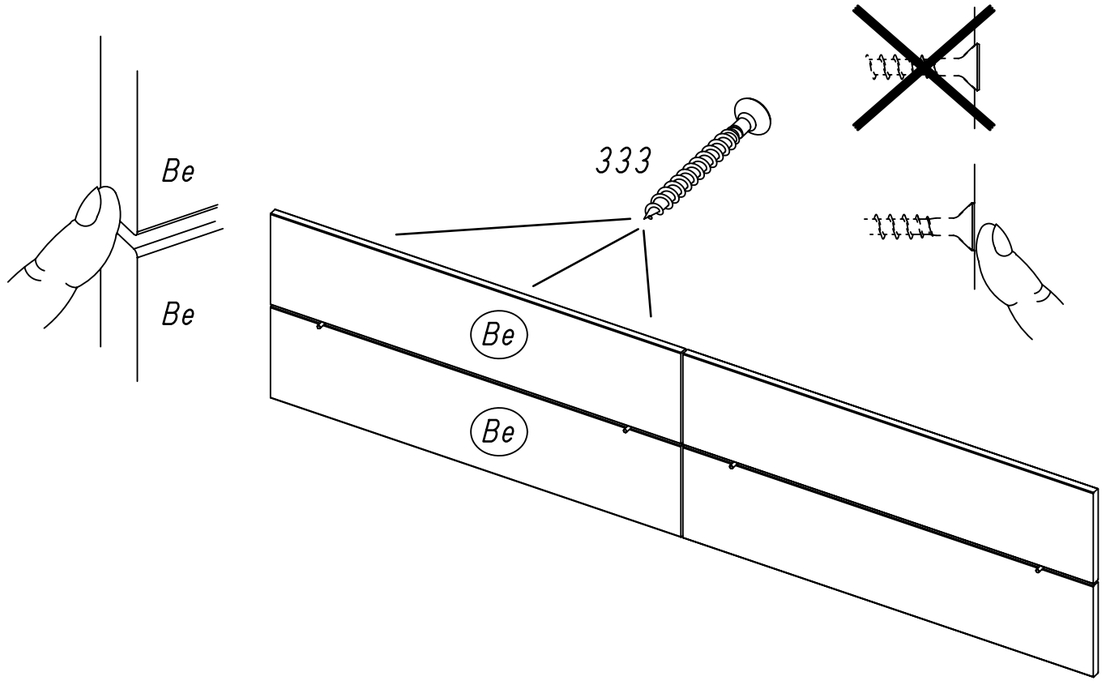

11

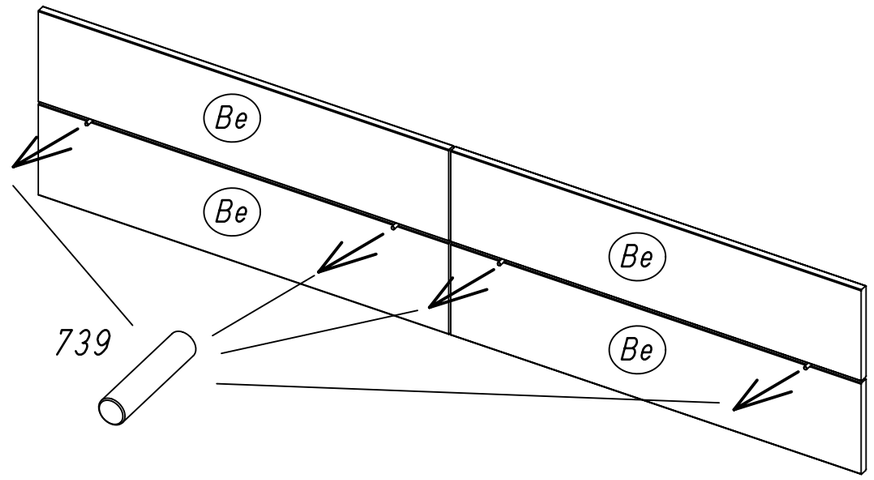

12

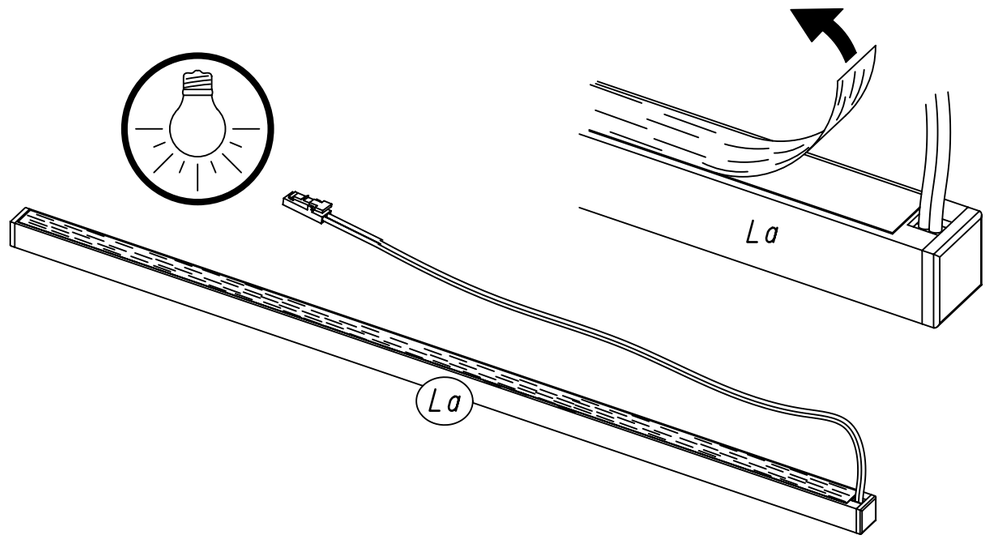

13

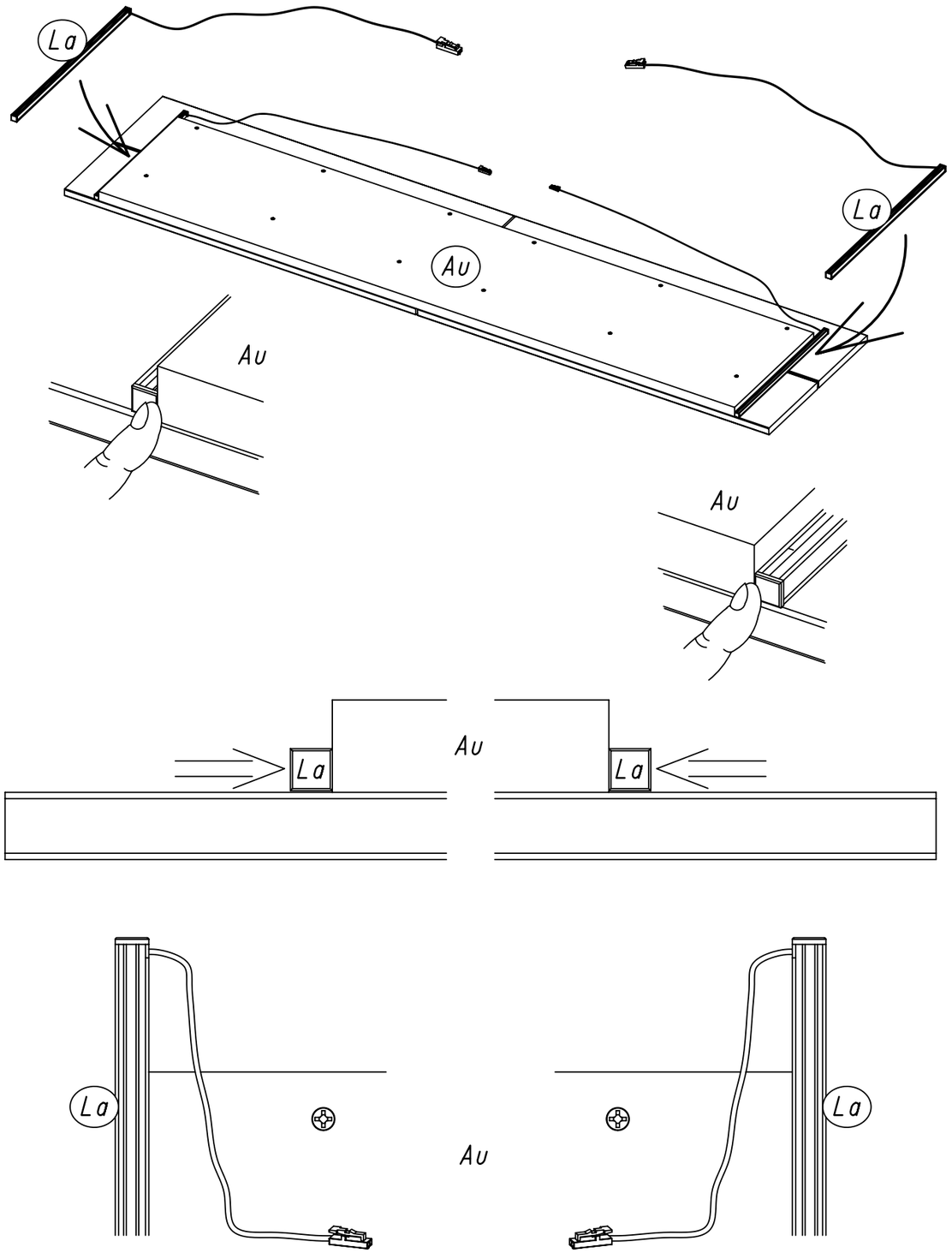

14

2x 739

5x24

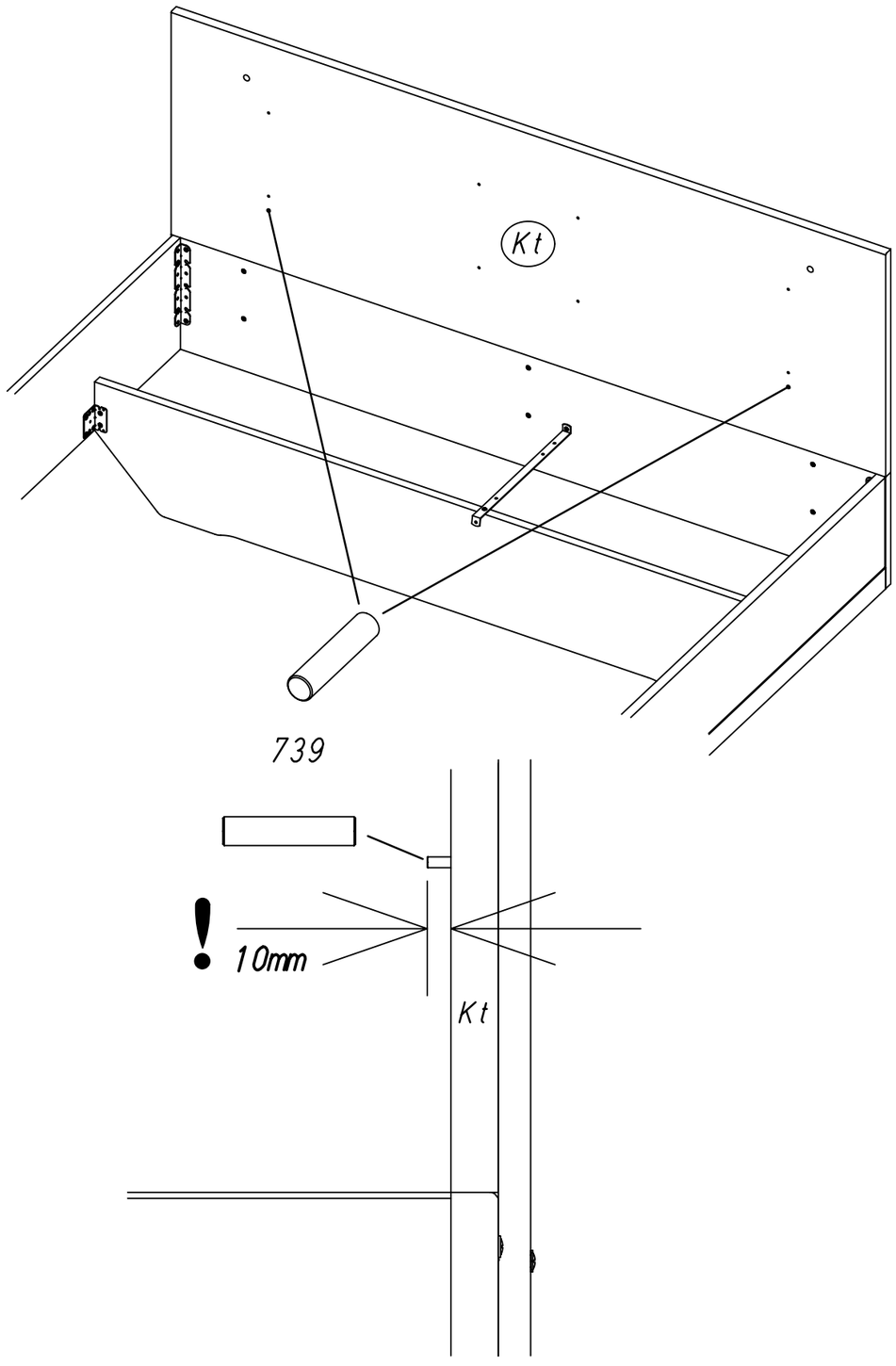

15

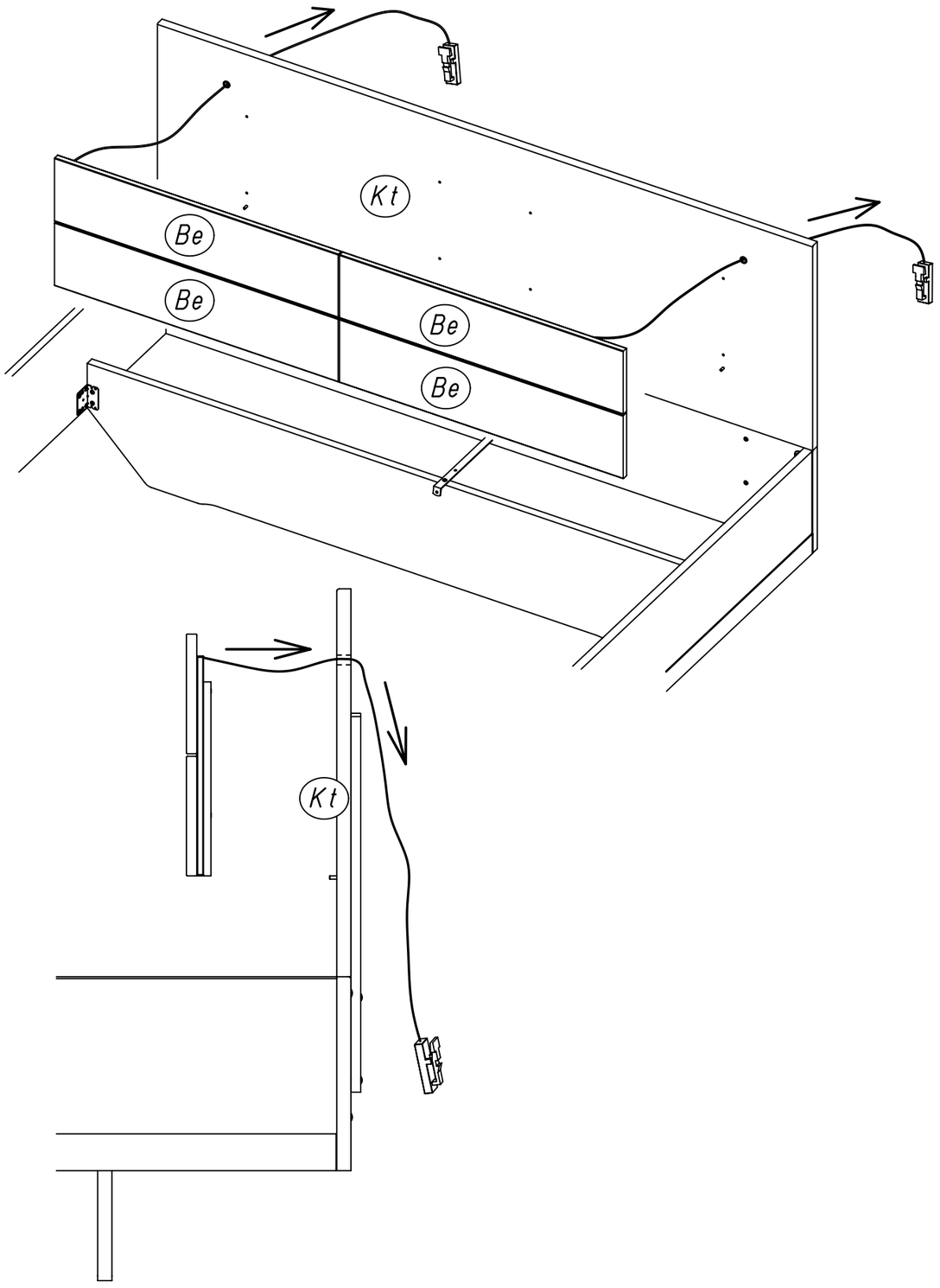

16

8x 525

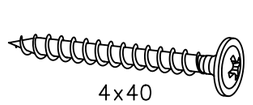

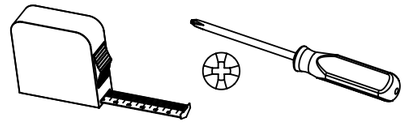

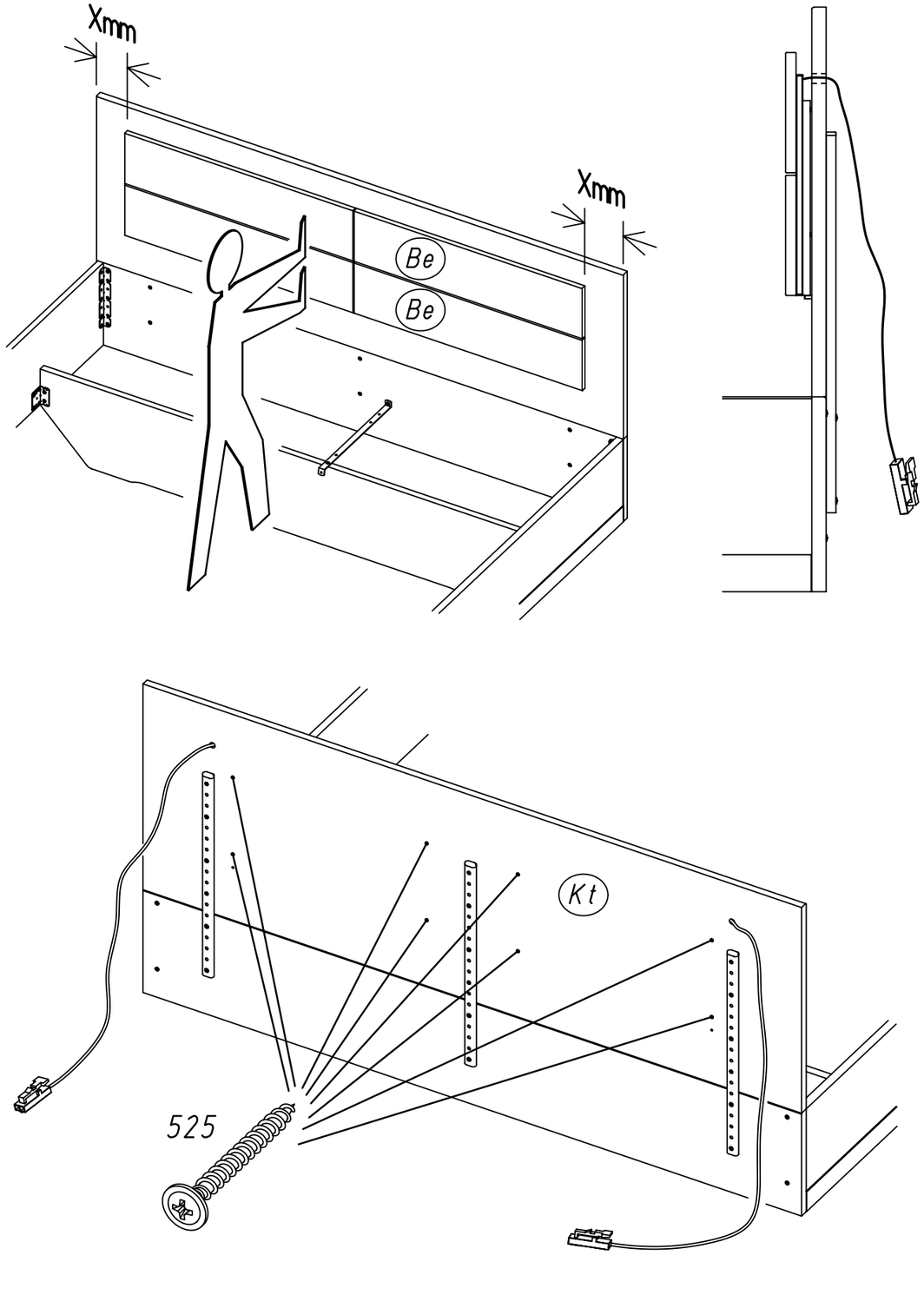

17

2x 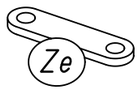

4x

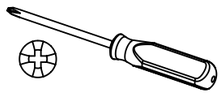

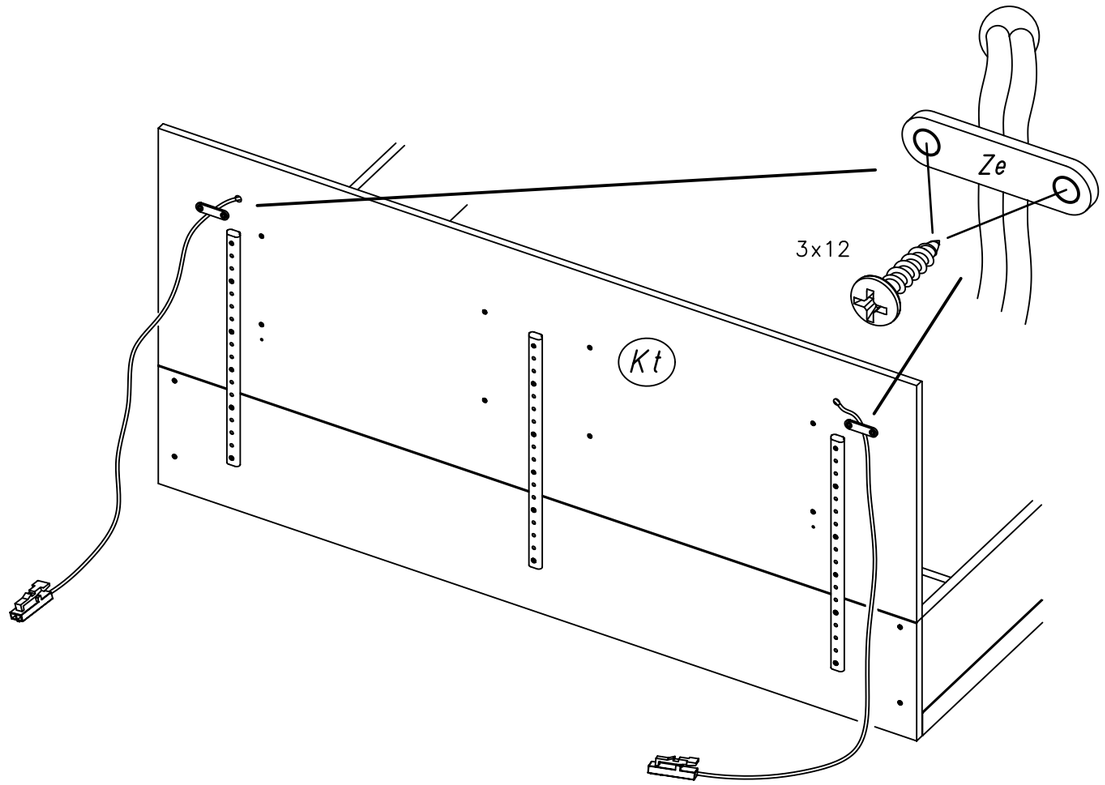

18

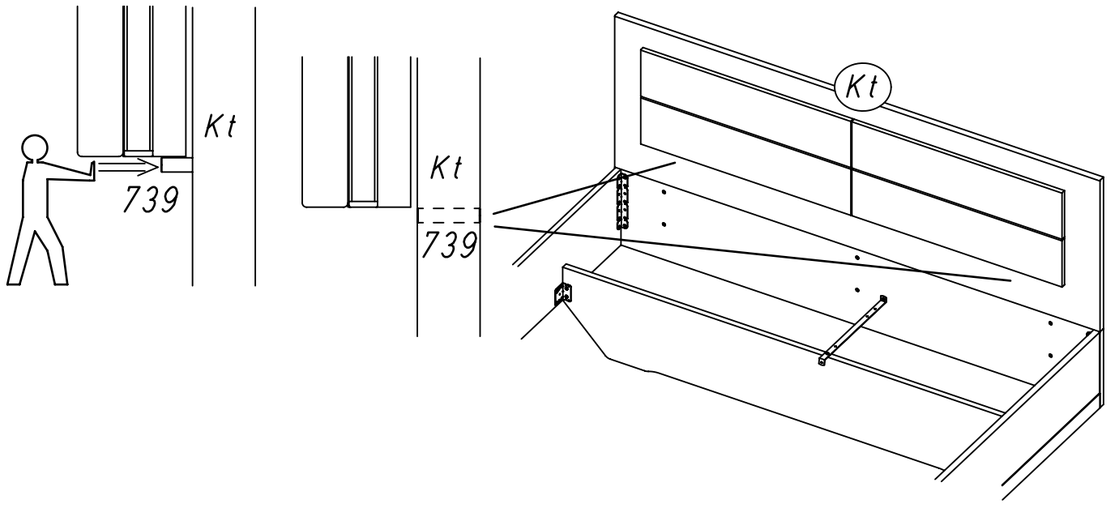

MZ057

19

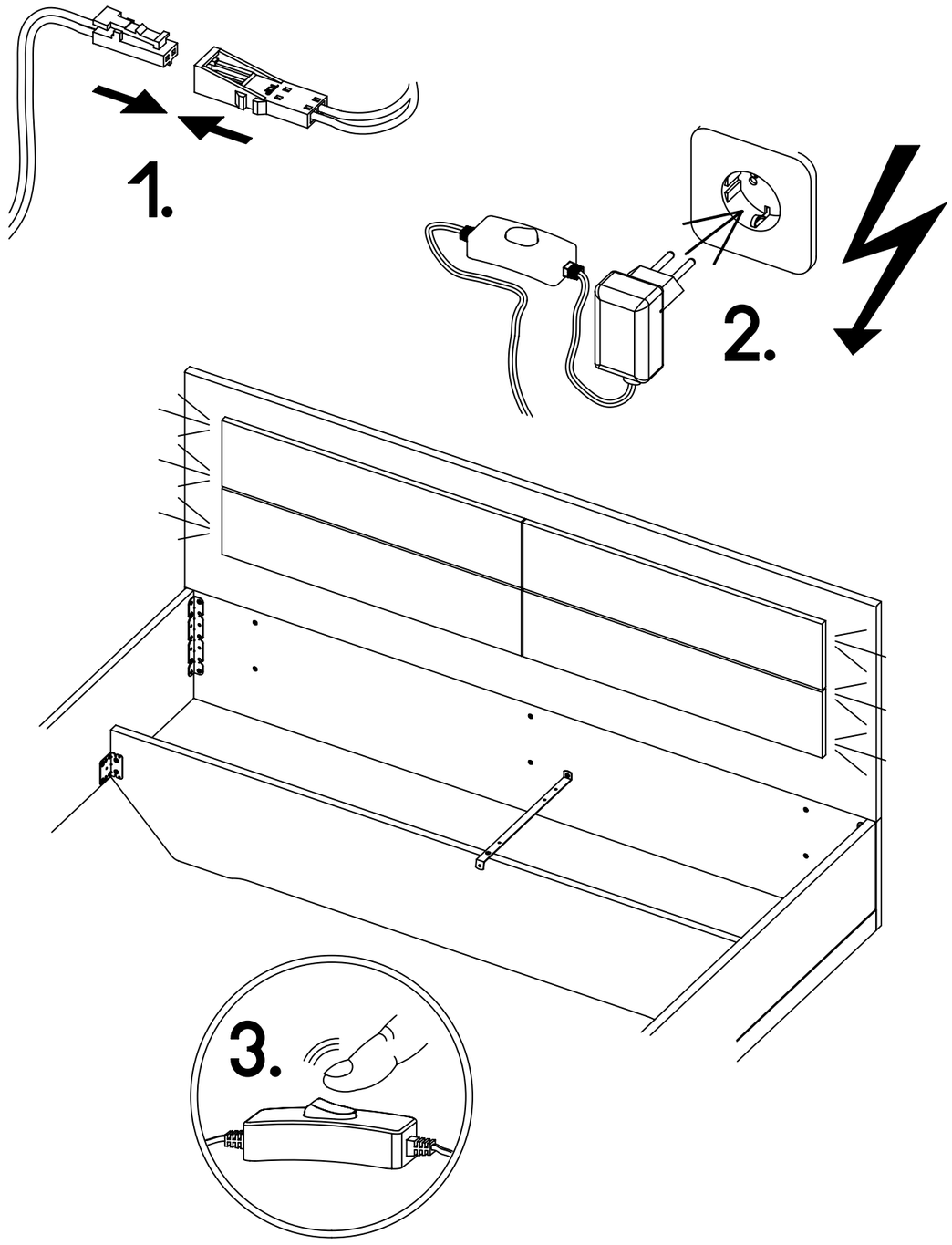

MZ057