# -20P1

Montageanweisung / Installation instructions / Instruction de montage /Istruzioni di montaggio
montagehandleiding / Instrukja montazu / Montaj talimatlar / Osszeszelési utmutatòt / Nàvod k montàzi /
Nàvod na montaz / Instructiune de montaj / Инструкция по монтажу Montaj talimatina / Monteringsanvisningar
Upute za montažu / Instrucciones de Montaje / Navodila za montažo

# AMBURGO

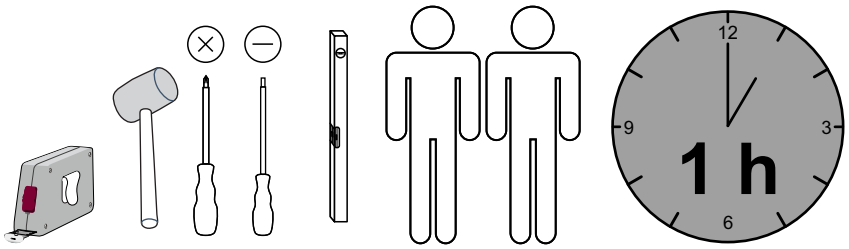


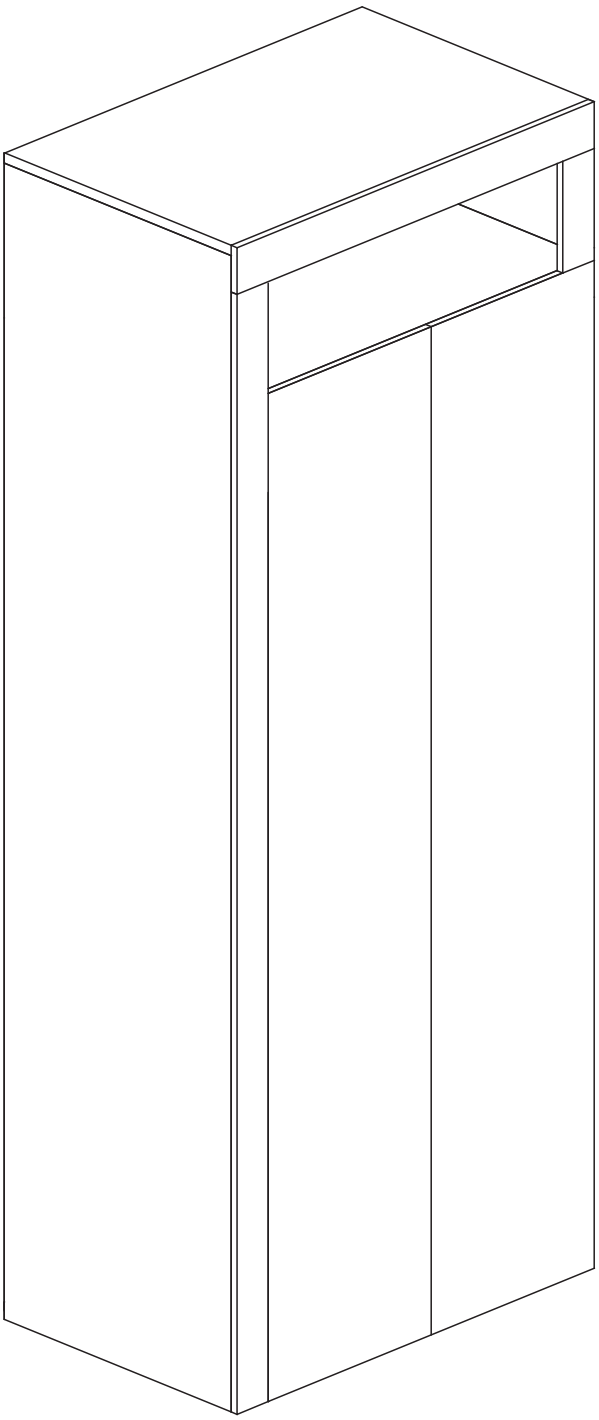

**D** – bitte lesen sie diese montageanleitung gut durch,
Da wir für fehler, die durch falsche montage entstehen,
Keine haftung übernehmen!

**Gb** – please read these installation instructions
Through carefully as we cannot accept any liability
For faults occurring as a result of incorrect installation!

**Cz** – přečtěte si prosim pozorně tento návod k montáži,
Aby jste předešli chybám vzniklých špatnou montáži,
Za které neručime!

**F** – veuillez lire attentivement cette notice de montage,
Car nous déclinons toute responsabilité en cas d'erreurs
Découlant d'un montage erroné !

**I** – prego leggere attentamente le istruzioni per il montaggio,
Poiché decliniamo qualsiasi responsabilità
Per difetti derivanti da montaggio errato.

**S** - läs monteringsanvisningarna noggrant.
Vi avsäger oss allt ansvar för defekter som
Uppstår p.g.a. Felaktig montering.

**Hr** – pažljivo pročitajte upute za montažu,
Jer otklanjamo svaku odgovornost za pogreške
Nastale uslijed pogrešne montaže.

**Slo** – prosimo, da pozorno preberete navodila za montažo,
Saj zavračamo vsakršno odgovornost za napake,
Ki bi nastale zaradi napačne montaže.

**Nl** – leest u alstublieft deze montagehandleiding goed door,
Voor fouten door verkeerde montage zijn wij niet verantwoordelijk.

**Pl** – prosze uwaznie zapoznac sie z instrukcja montazu,
Poniewaz nie ponosimy odpowiedzialnosci za niewlasciwy montaz.

**HU** – Kérjük, olvassa el figyelmesen
ezt az összeszerelési útmutatót,
mert a helytelen összeszerelésböl
a dódó hibákért nem vállalunk felelösséget!

**SK** – Prosime, dobre preèítajte si tento návod na montáž,
pretože nepreberáme žiadne ruèenie za chyby,
ktoré vzniknú na základe chybnej montáže!

**RO** – Vā rugām sā cititi cu atentie aceste instructiuni
de montaj deoarece nu preluăm garantia pentru defecte
ce apar datoritā unui montaj incorect!

**RUS** – Пожалуйста, внимательно ознакомтесь ù
с данной инструкцией по монтажу, поскольку мы не
несем ответственности за ошибки, причиной которых
является неправильный монтаж.

**TU** – Ilkonce kullanma klavuzunu iyi okkuyun,
yalnis montaj yapasaniz bunun sorumlusu biz degiliz.

**ES** – Se ruega leer con atención las instrucciones
de montaje deibido a que declinamos cualquier
responsabilidad
por defectos derivados de un montaje erróneo.

LC S.p.A
Via del Piano s.n
61030 Isola del Piano (PU)
Italia
http://www.lcmobili.com/

# AMBURGO

SCAN
ME

**ASSEMBLING**

**INSTRUCTIONS**

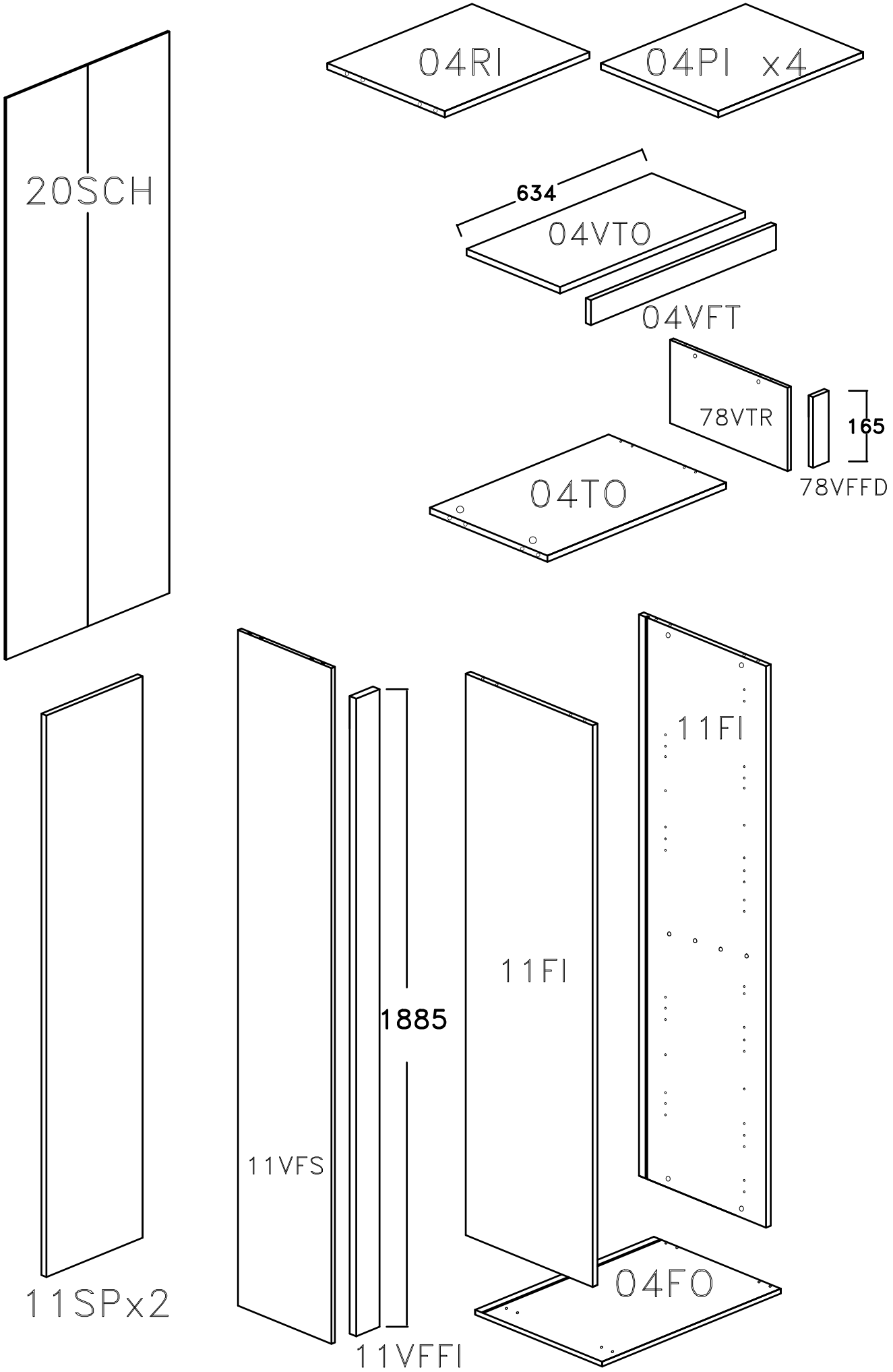
04RI
04PI x4
20SCH
634
04VTO
04VFT
78VTR
165
78VFFD
04TO
11FI
11FI
1885
11VFS
11SPx2
04FO
11VFFI

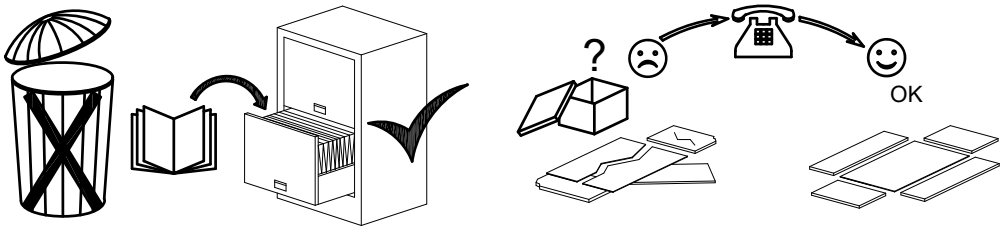


F x14

L418 4x18 mm. x23

L15 4x15 mm. x12

H2E x6

C0 x6

B 8x30 mm. x22

CH x6

C ø15x12 mm. x20

P x4

M2 3x16 mm. x2

S10 x1

D x20

P20 ø20 mm. x8

E 7x60 mm. x2

R x16

P7 x7

PST x1

PST x2

L416 4x16 mm. x8

# 1

B

8x30 mm.

x8

D

x8

H2E

x6

R

x16

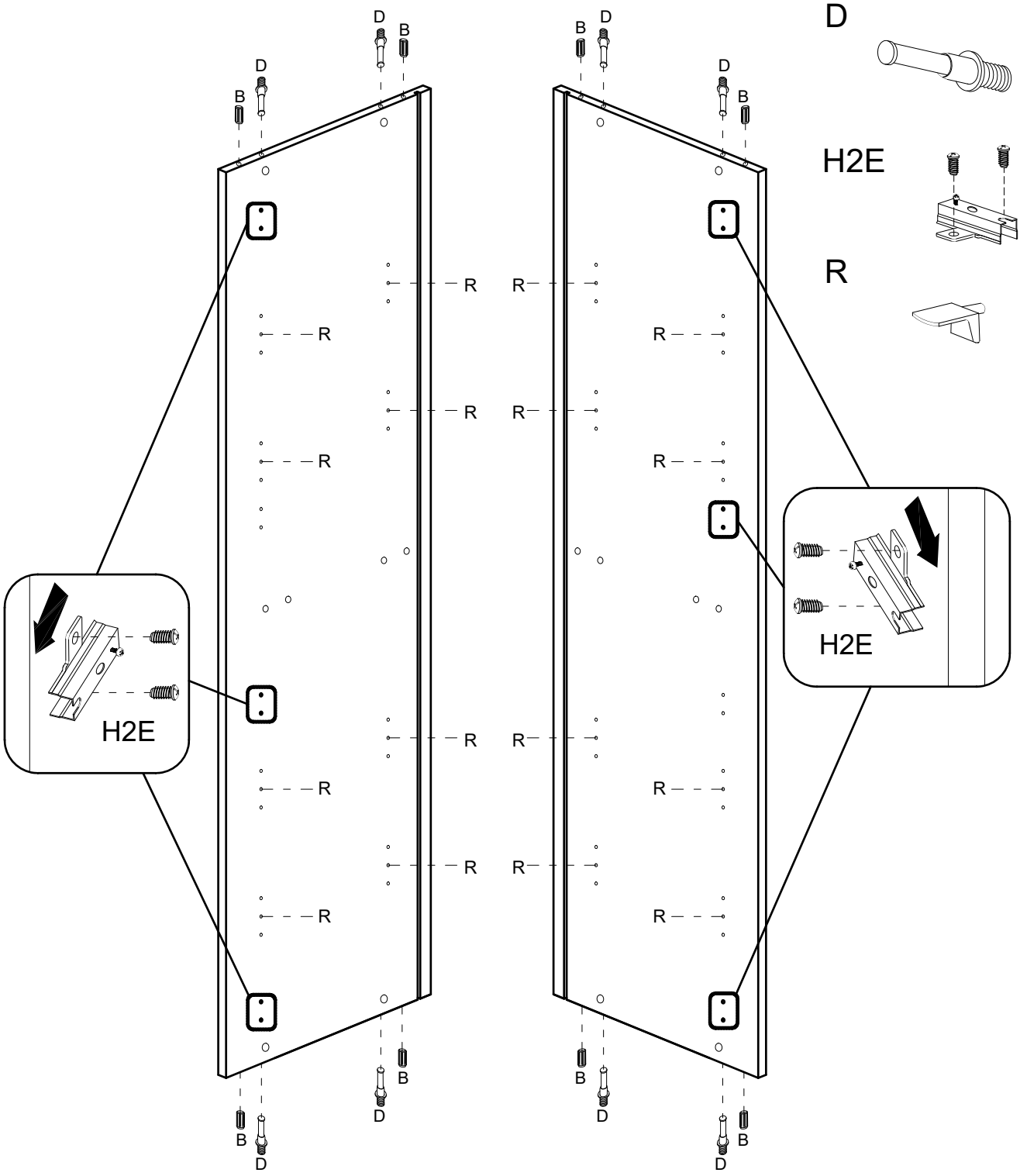


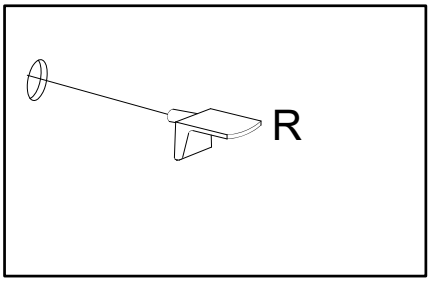


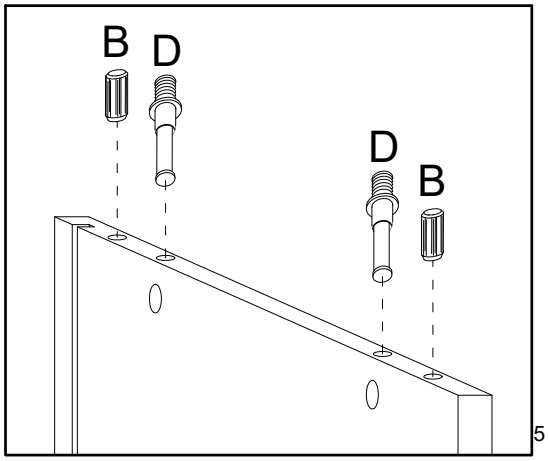

# 2

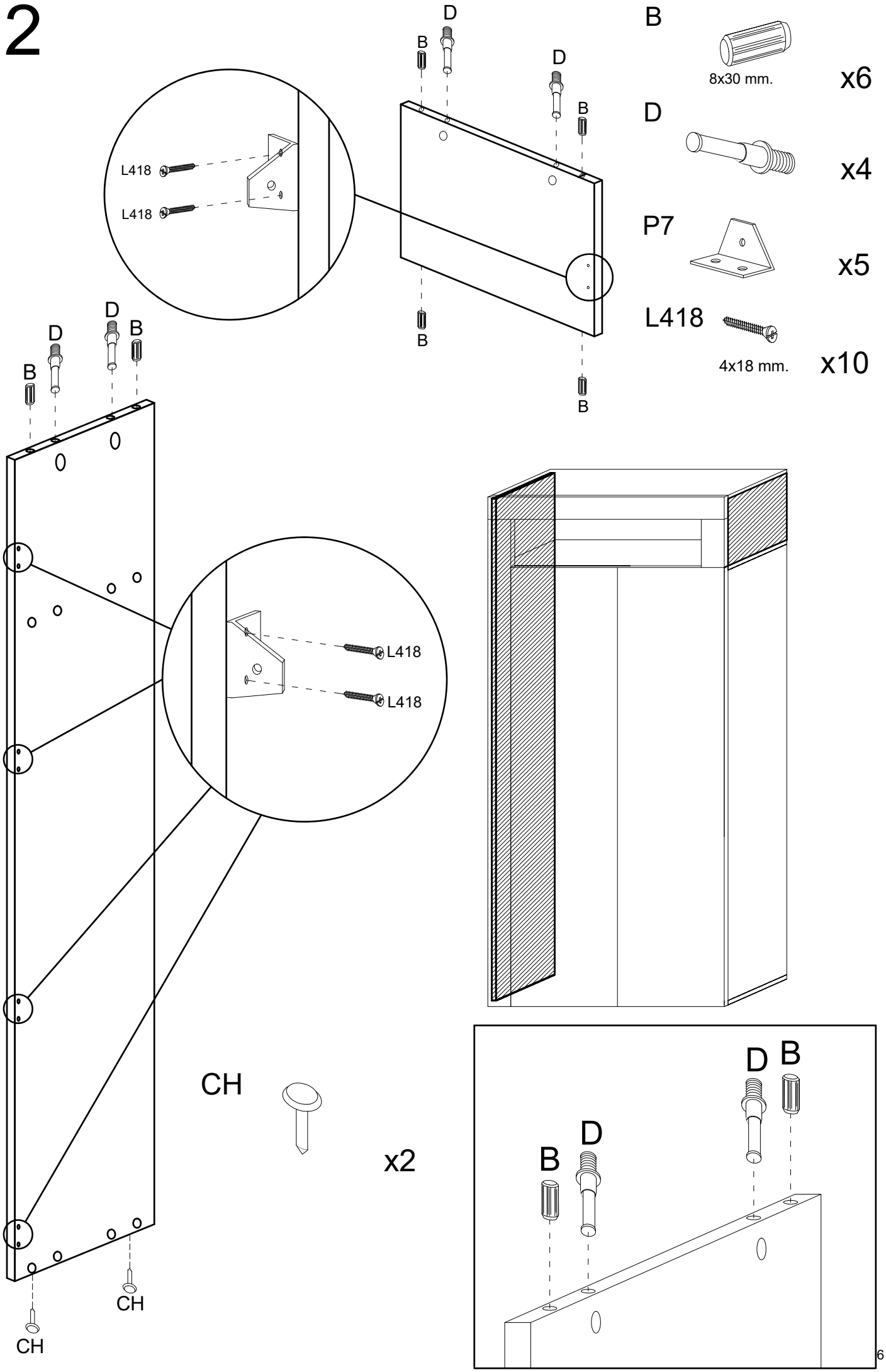
D
B
D
B
L418
L418
B
B
B
8x30 mm.
x6
D
x4
P7
x5
L418
4x18 mm.
x10
D
B
D
B
L418
L418
CH
x2
CH
CH
D
B
D
B

# 3

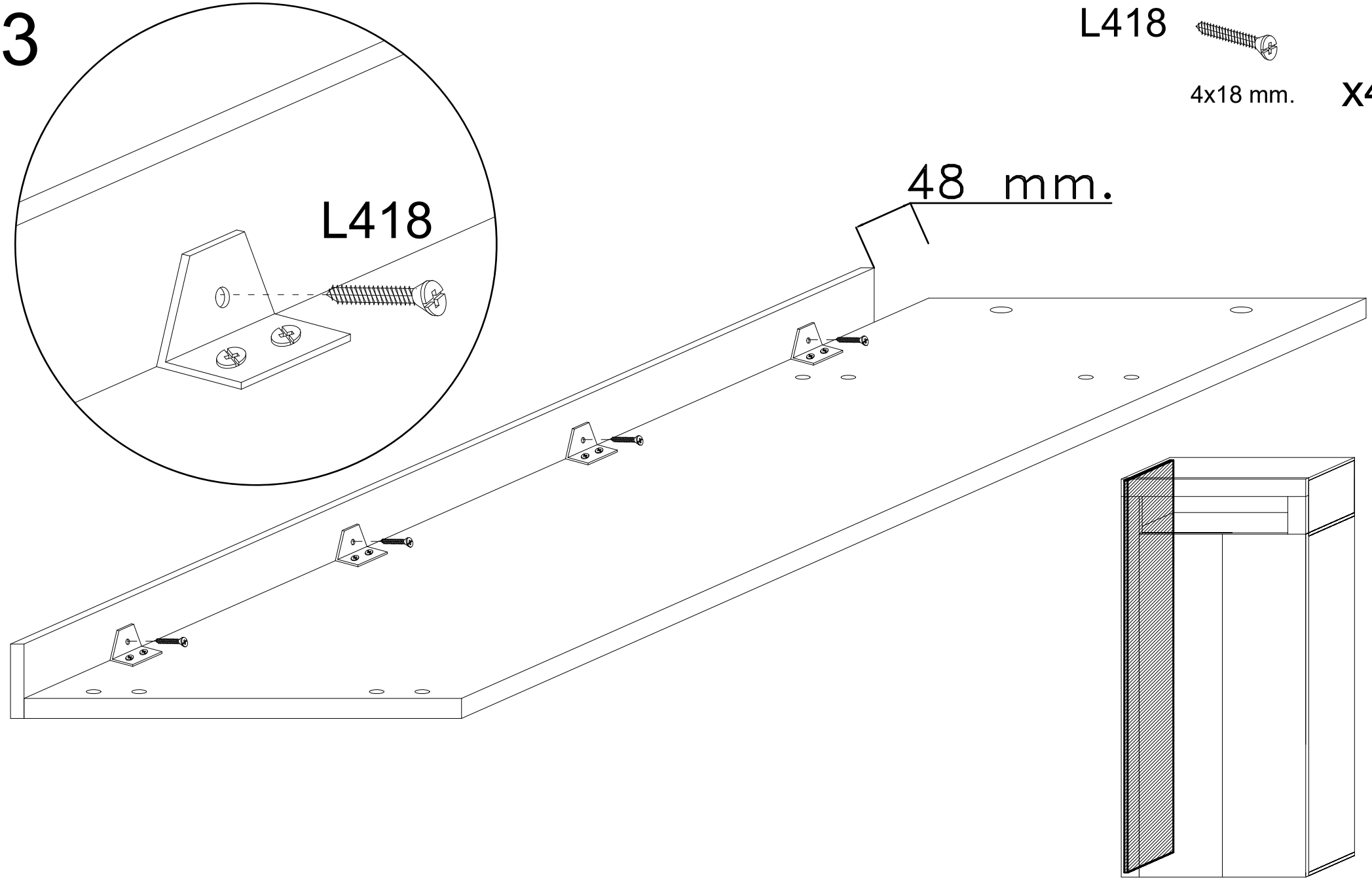

# 4

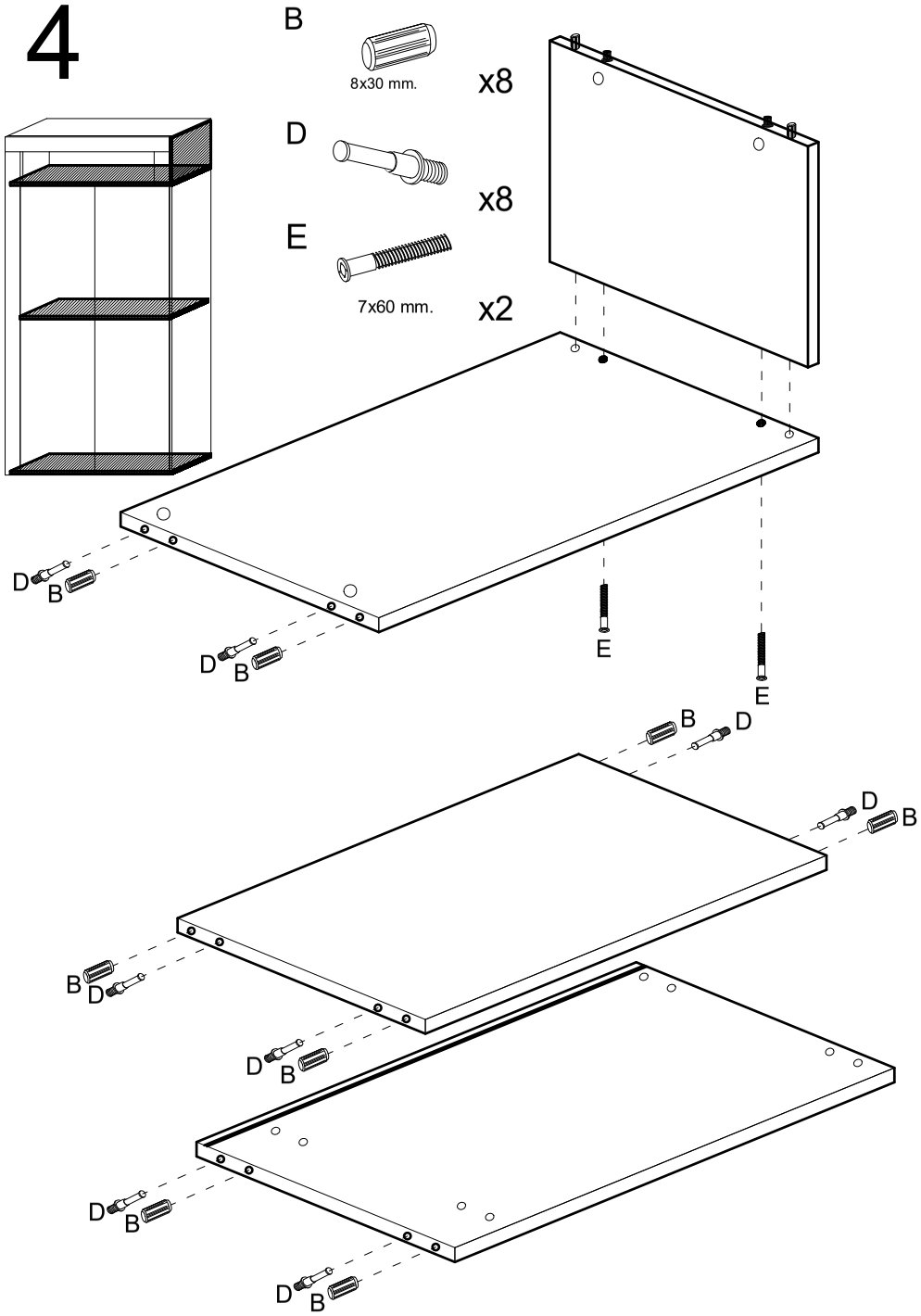
B
8x30 mm.
x8
D
x8
E
7x60 mm.
x2
D
B
E
E
B
D
D
B
B
D
D
B
D
B
D
B

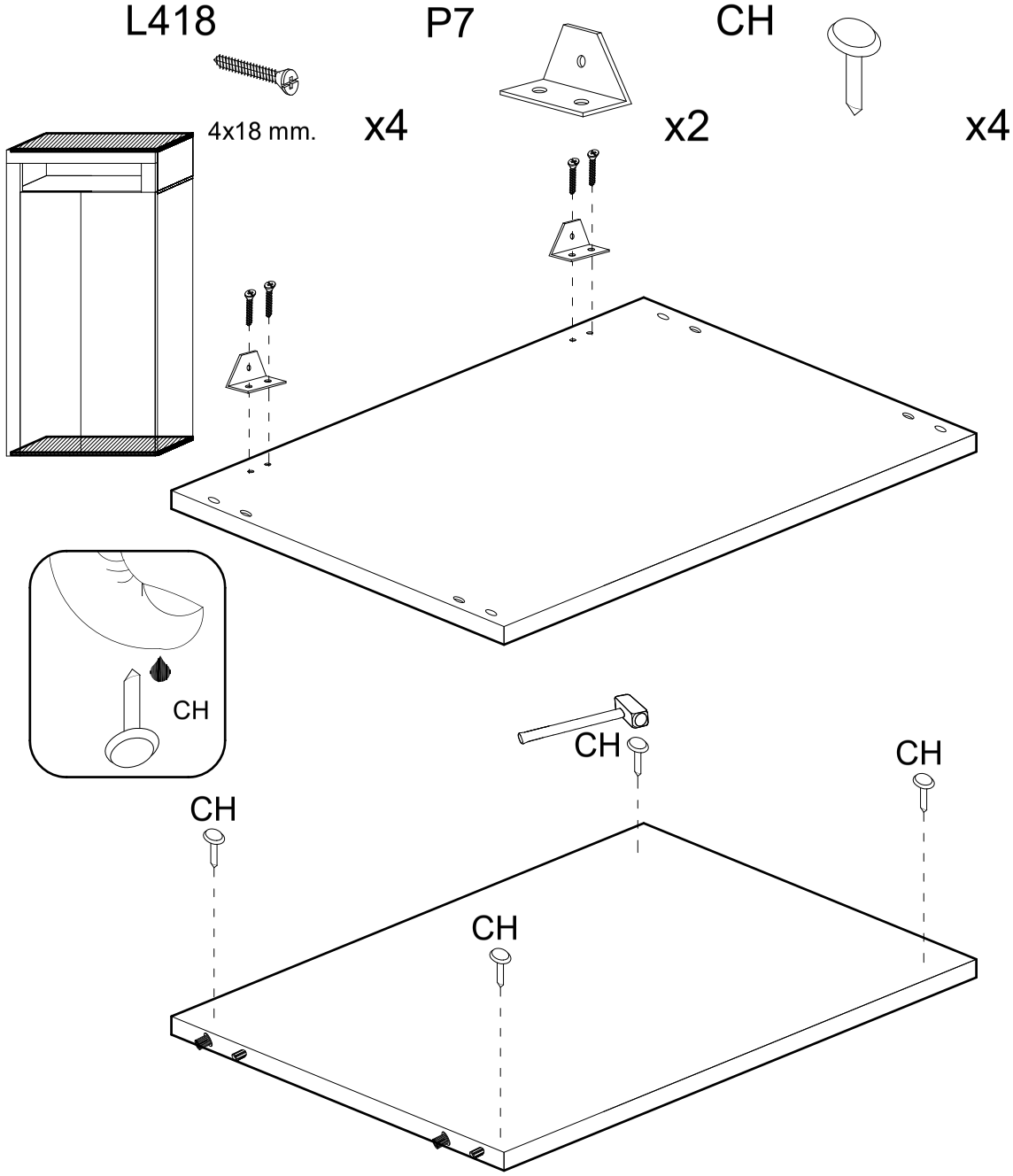
L418
4x18 mm.
x4
P7
x2
CH
x4
CH
CH
CH
CH
CH

# 5

C

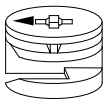

ø15x12 mm. x4

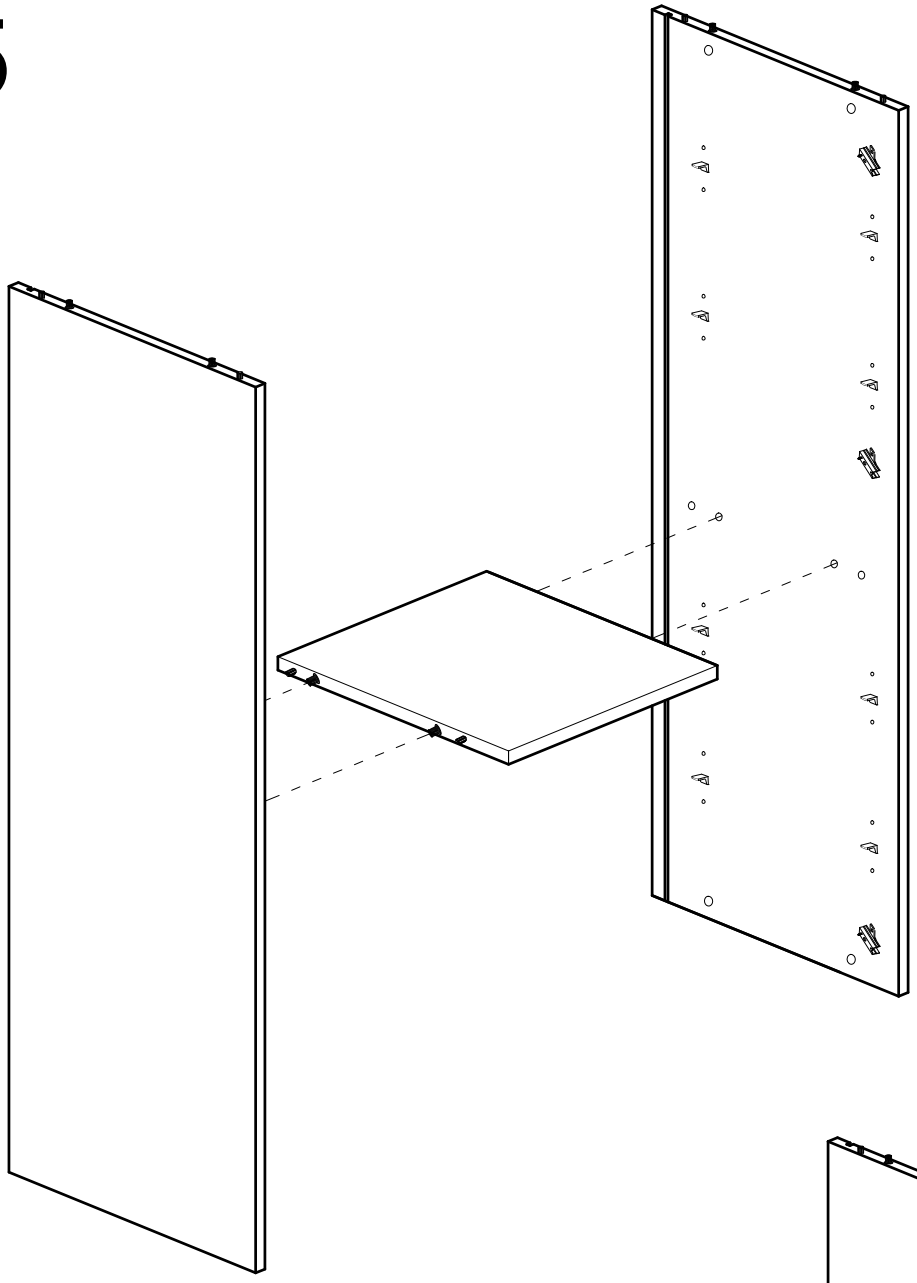

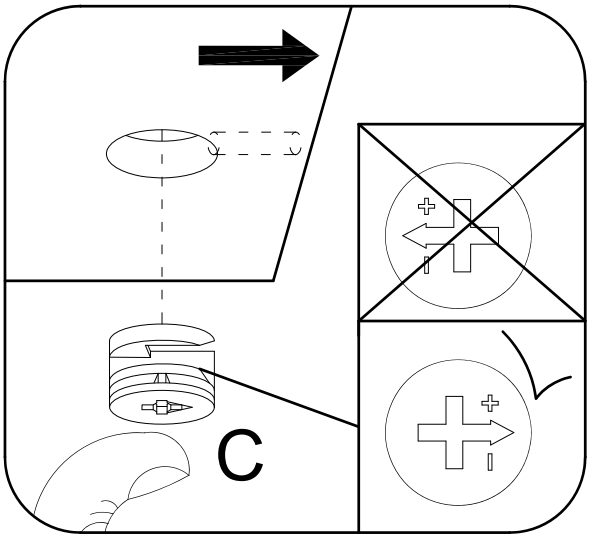


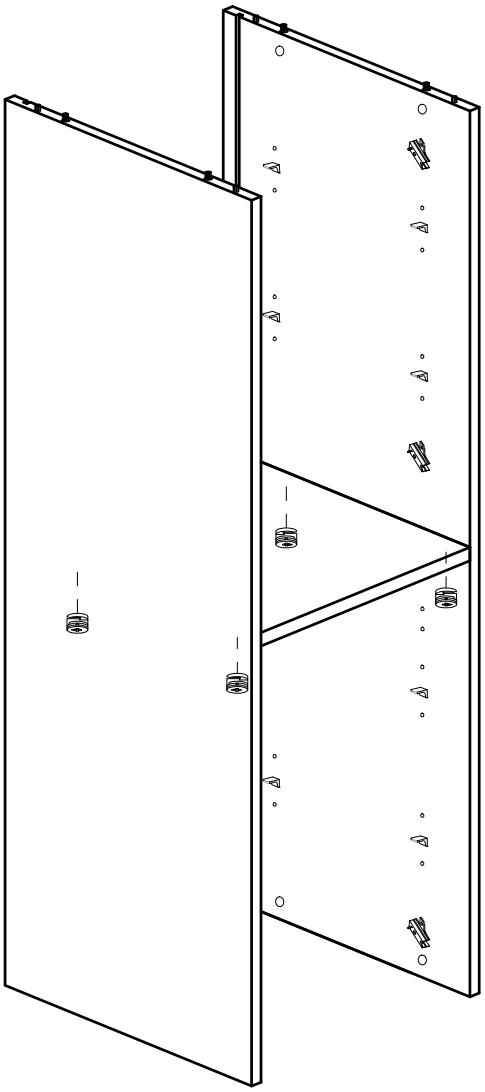

# 6

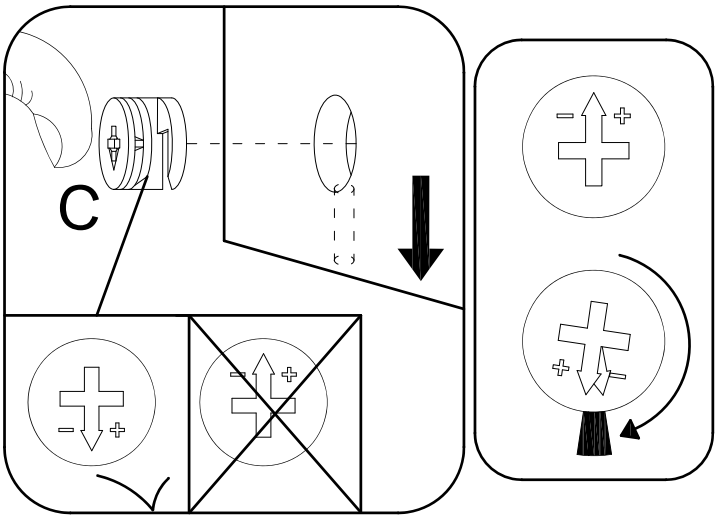


C

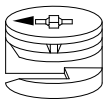

ø15x12 mm. x4

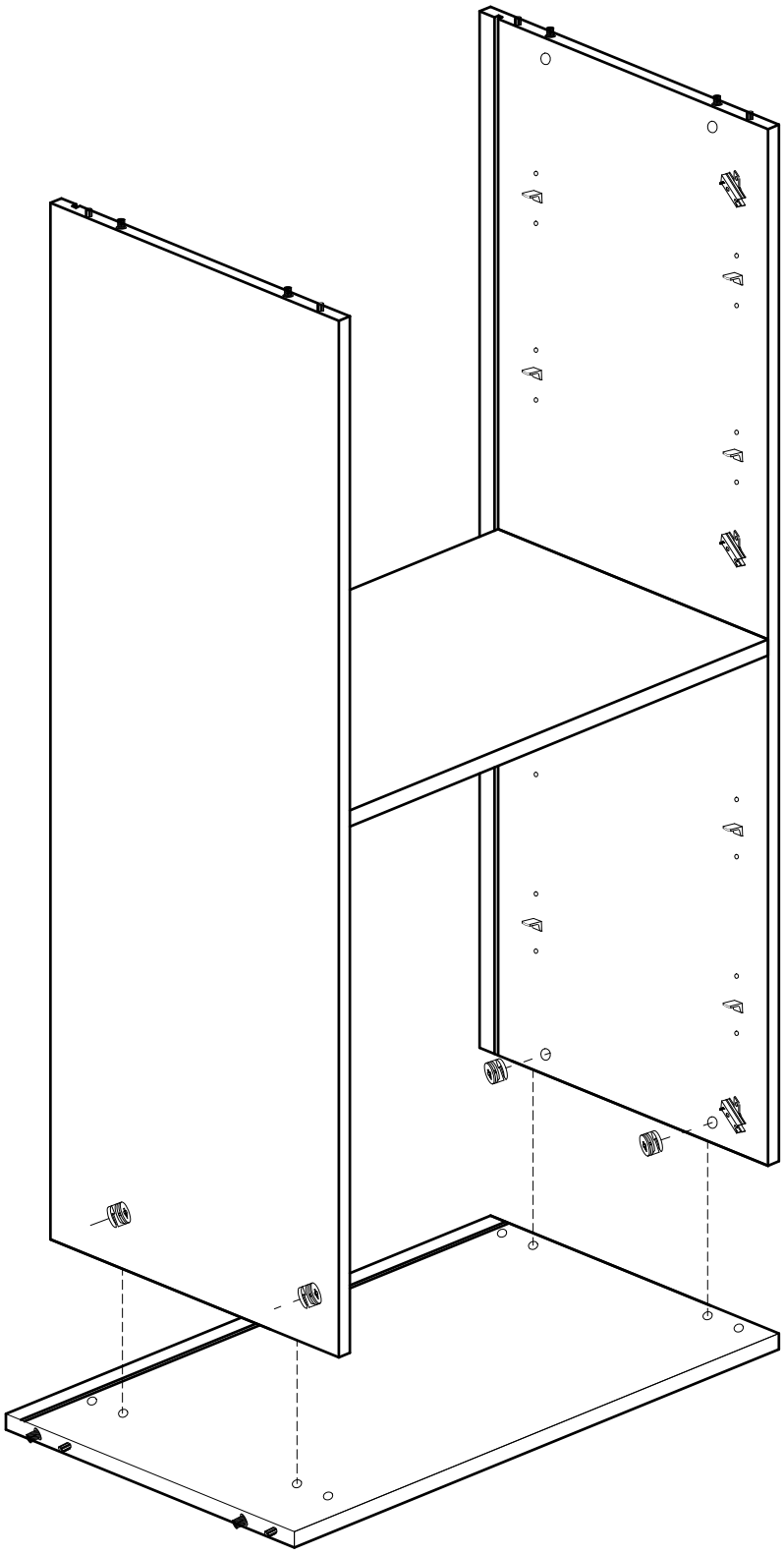

# 7

C

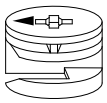

ø15x12 mm. x4

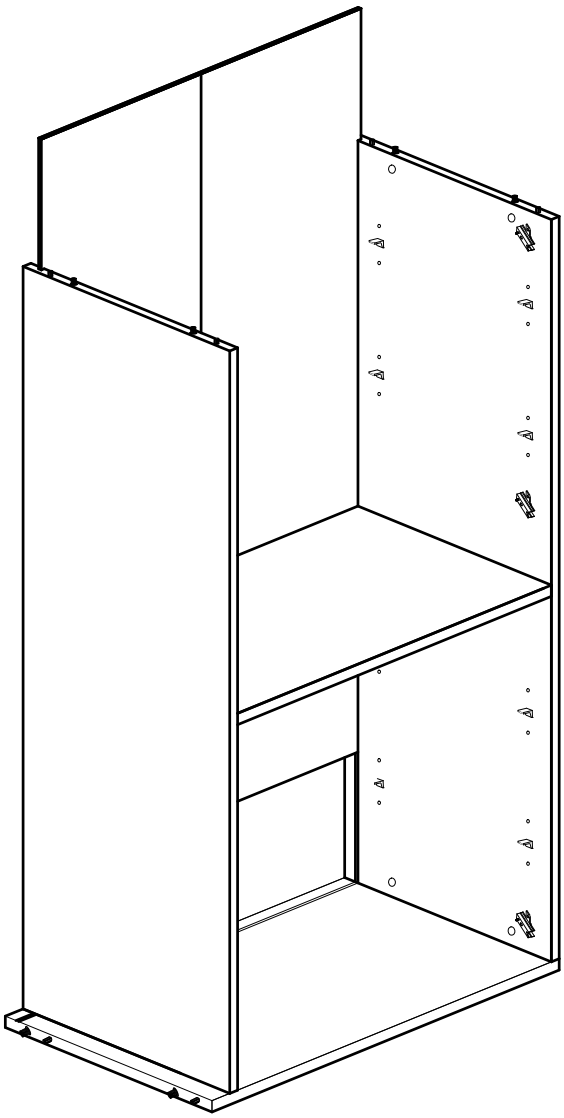

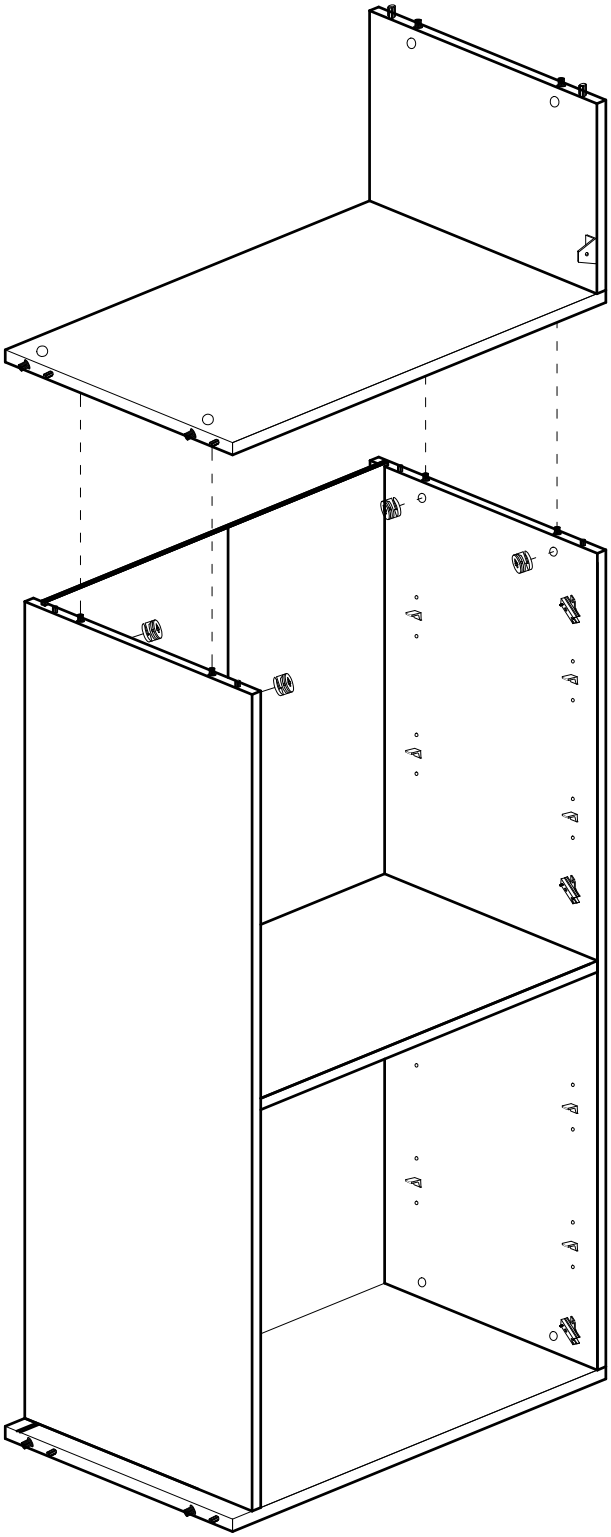

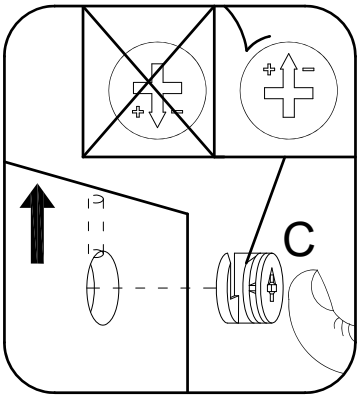

# 8

C

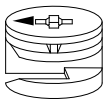

ø15x12 mm. x4

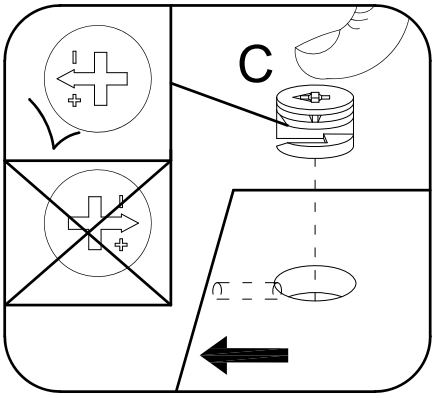


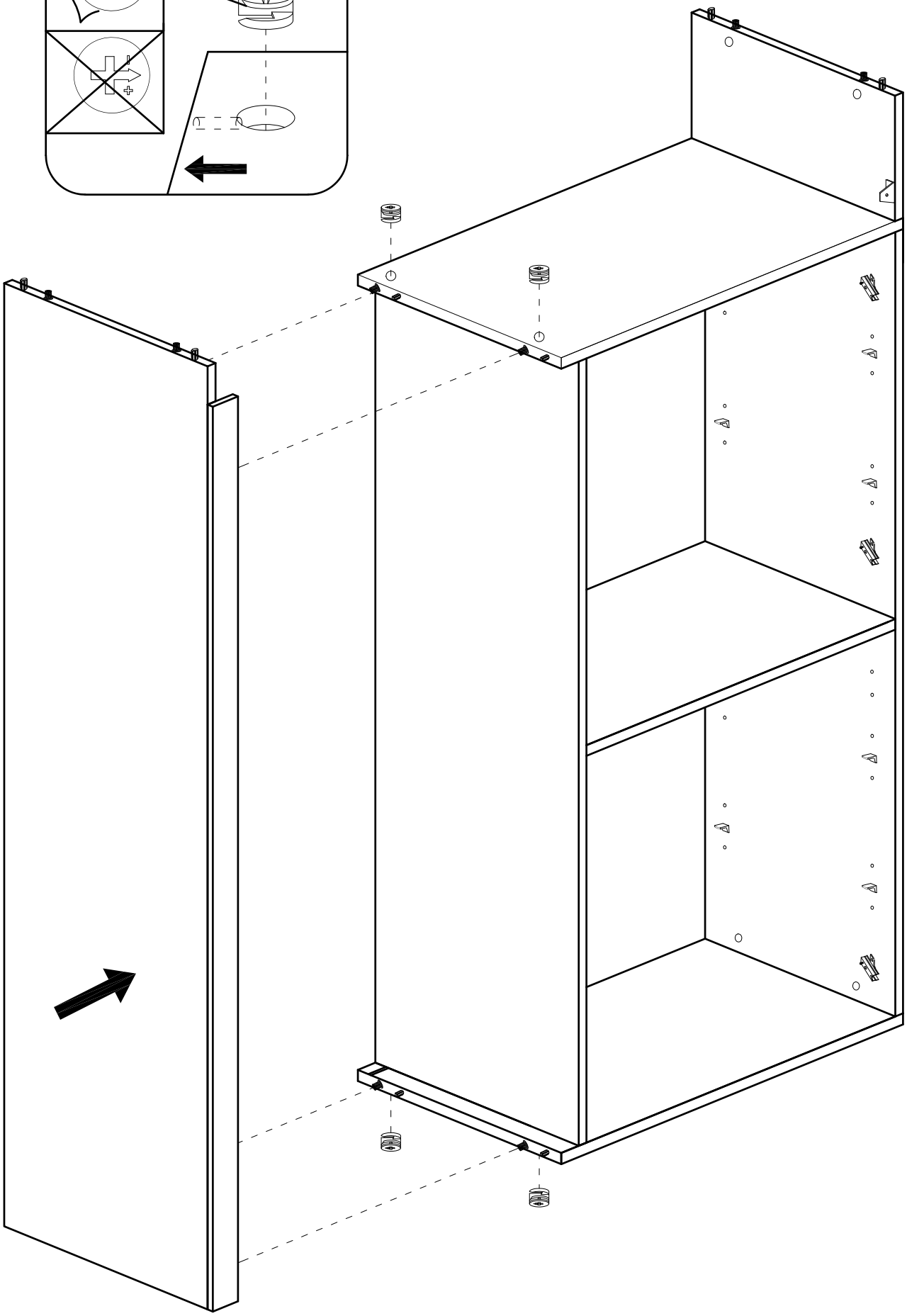

C

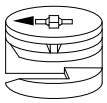

ø15x12 mm. x4

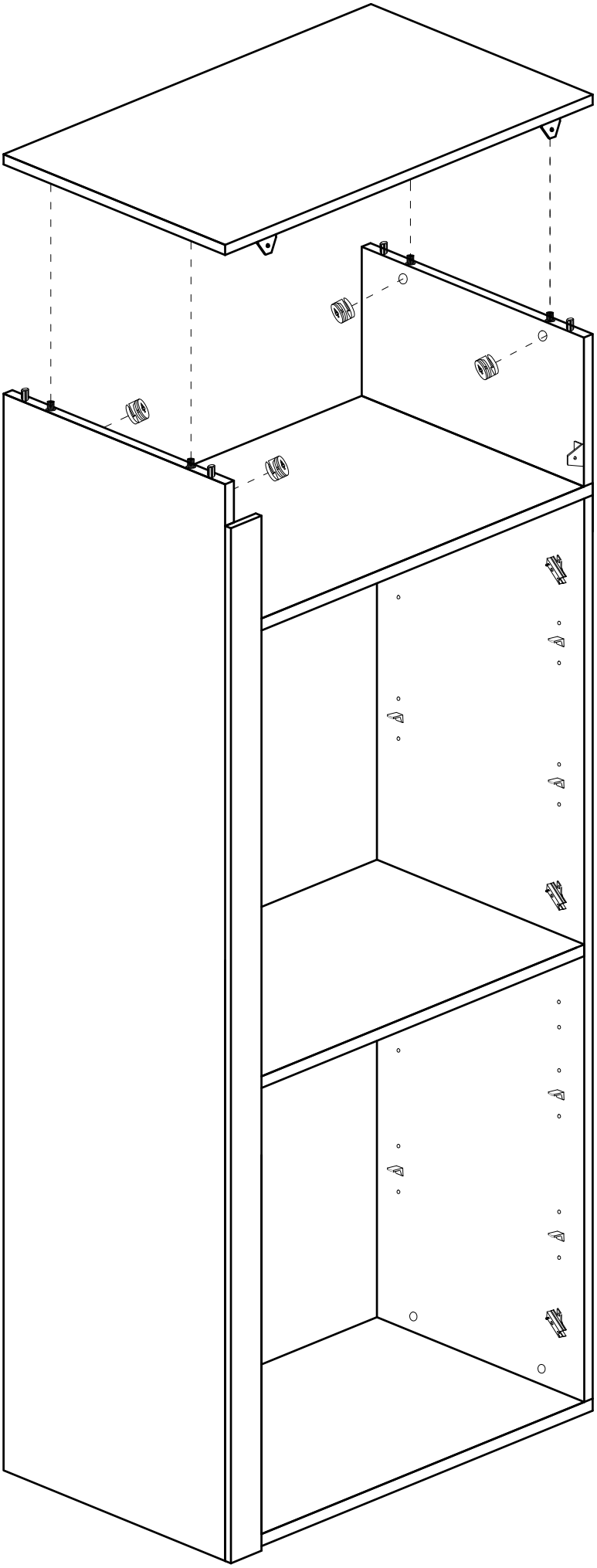

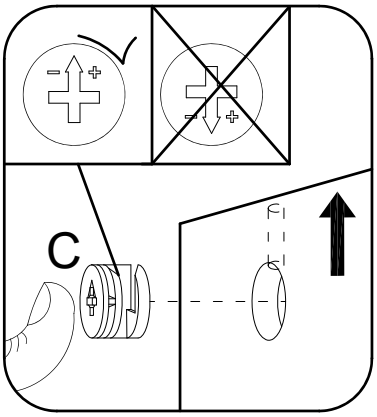


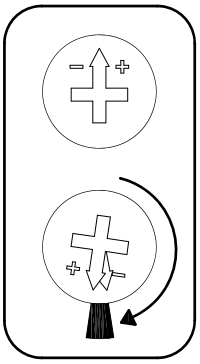

# 9

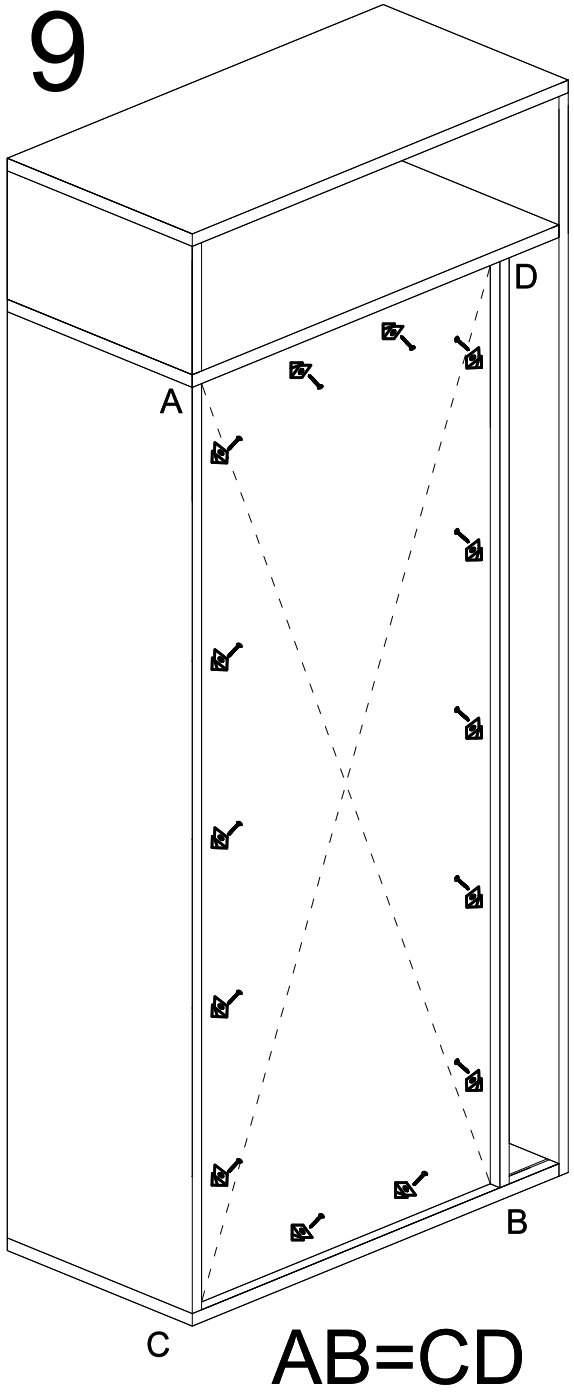


F

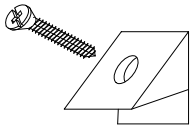

x14

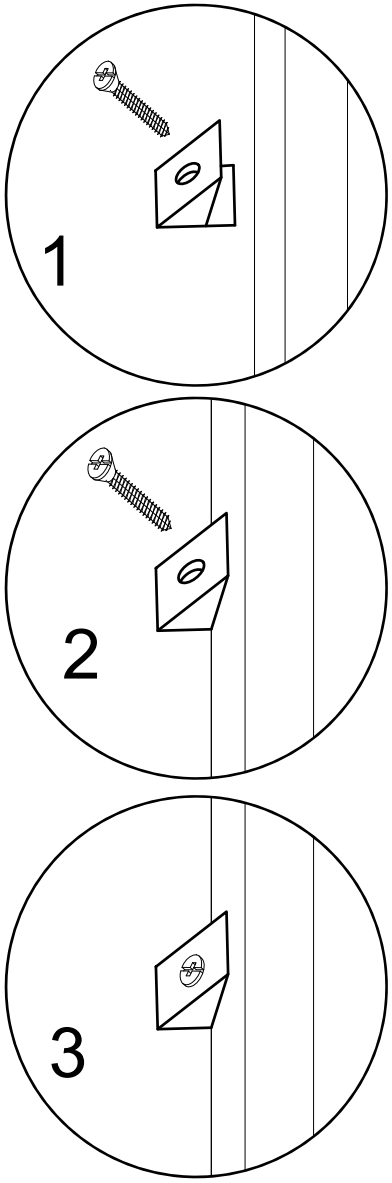


L418

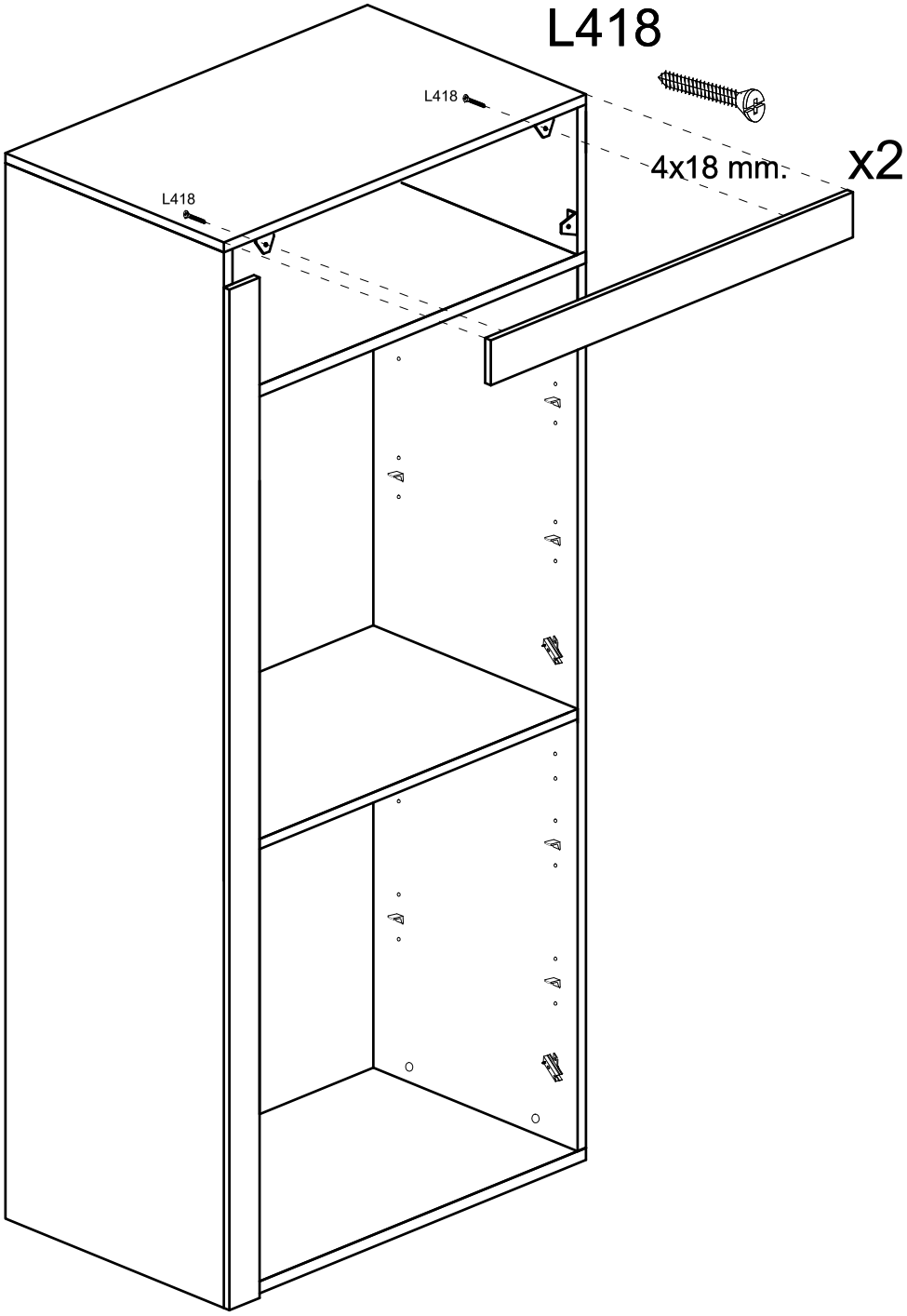

# 10

L418

4x18 mm. x1

L416

4x16 mm. x8

PST x2

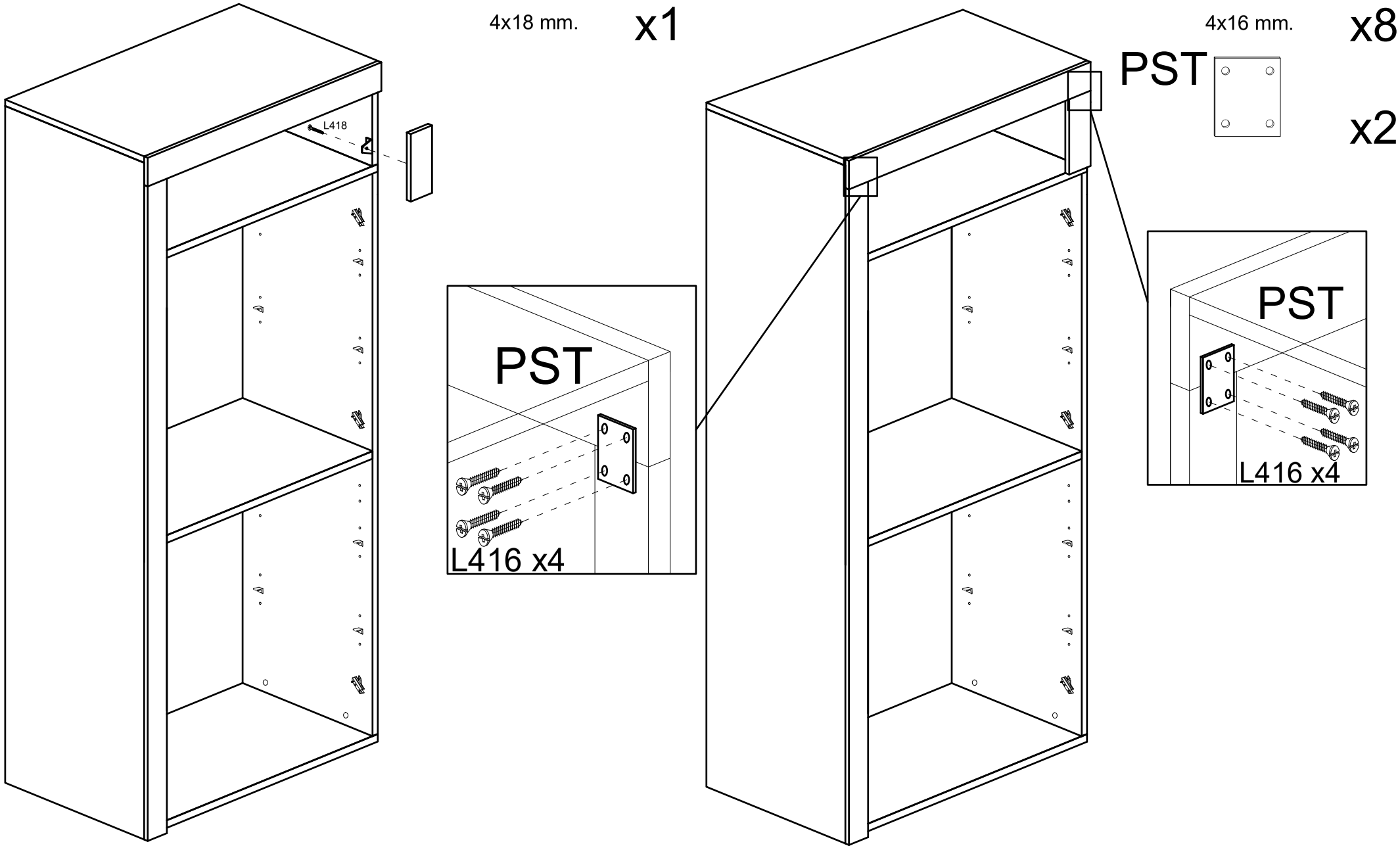

# 11

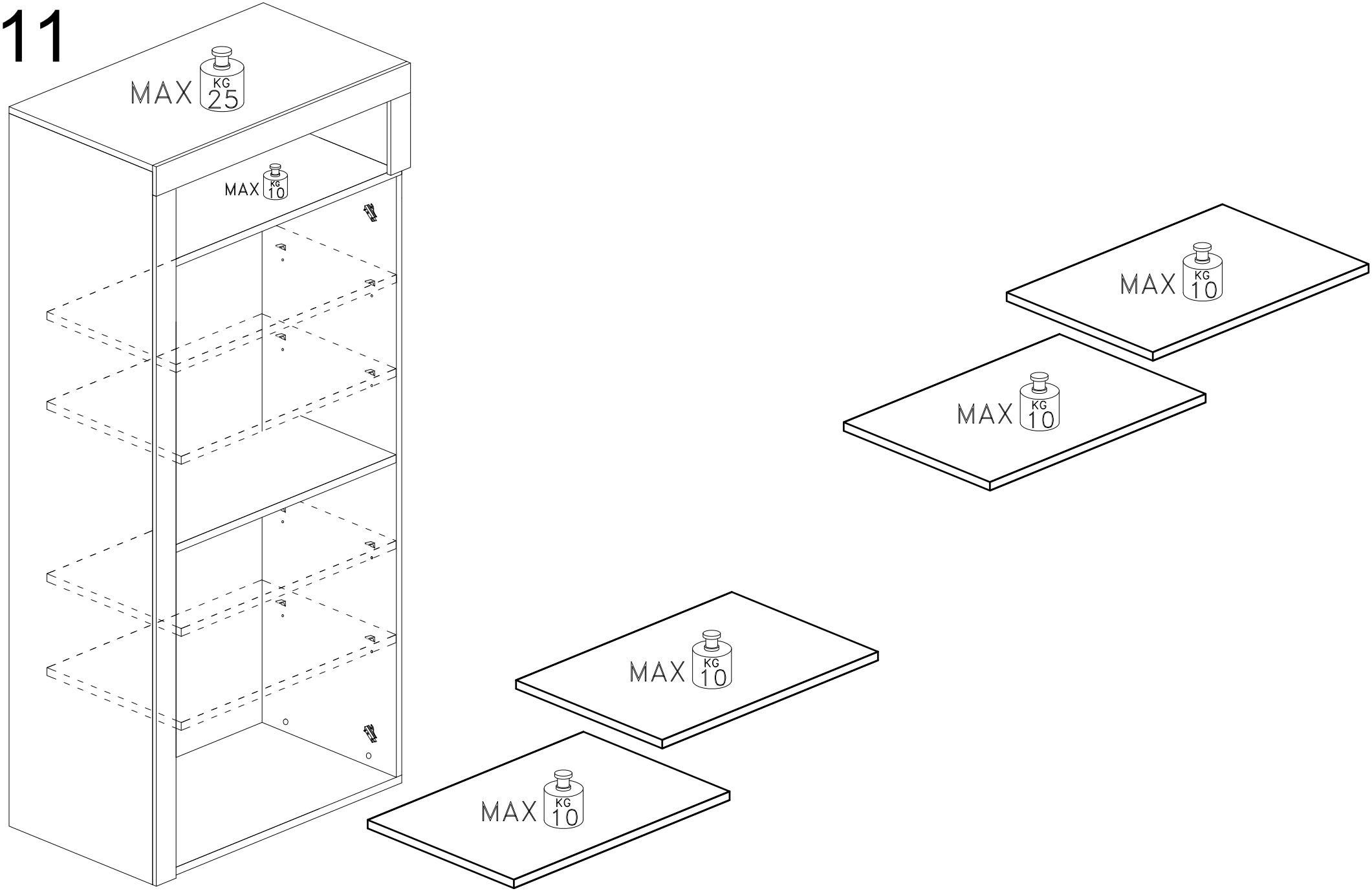

# 12

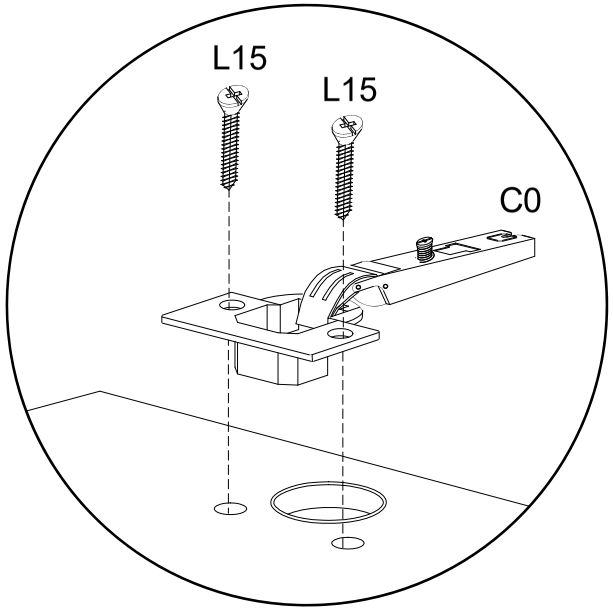


L15

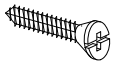

4x15 mm. x12

C0

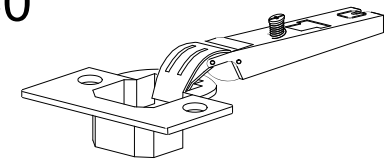

x6

P

x4

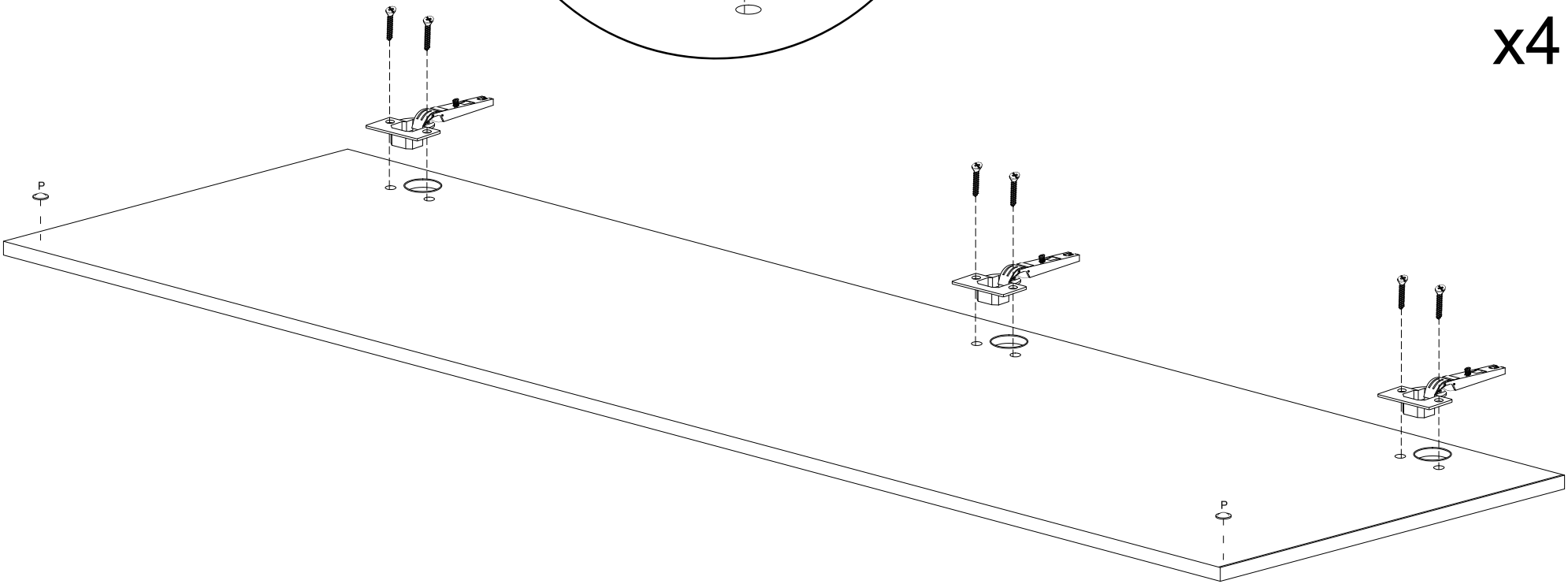

# 13

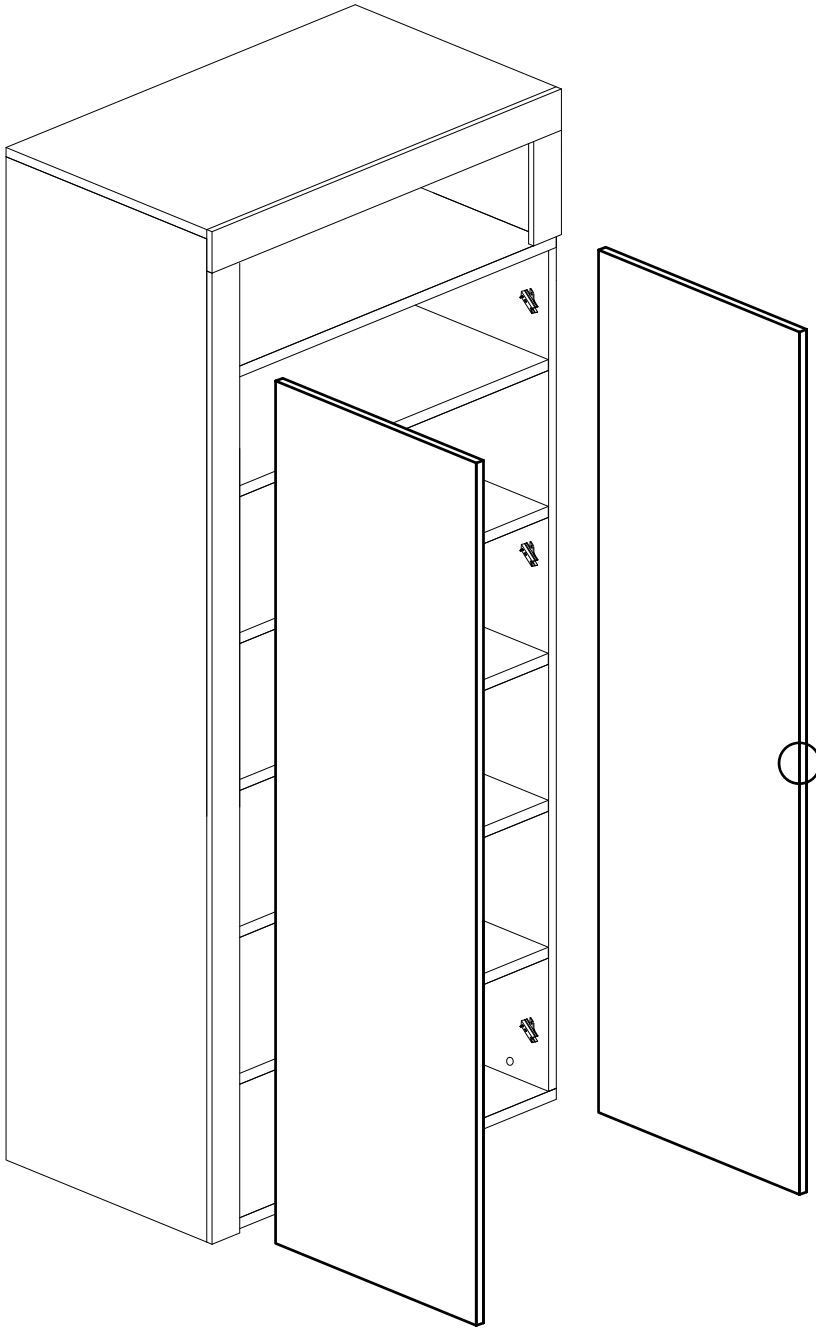

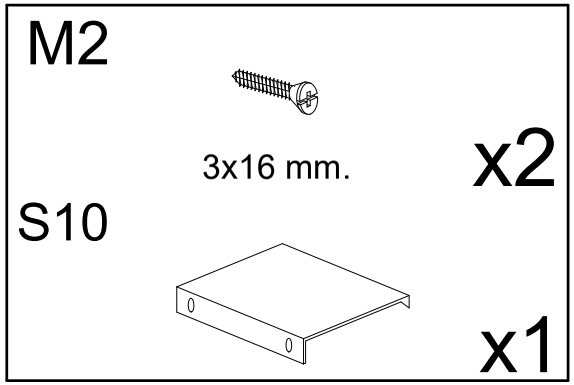


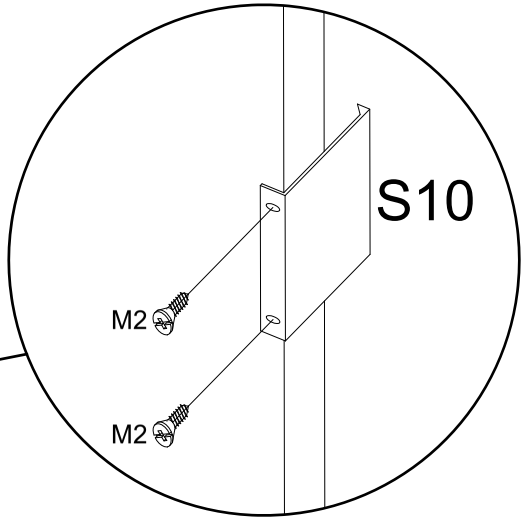


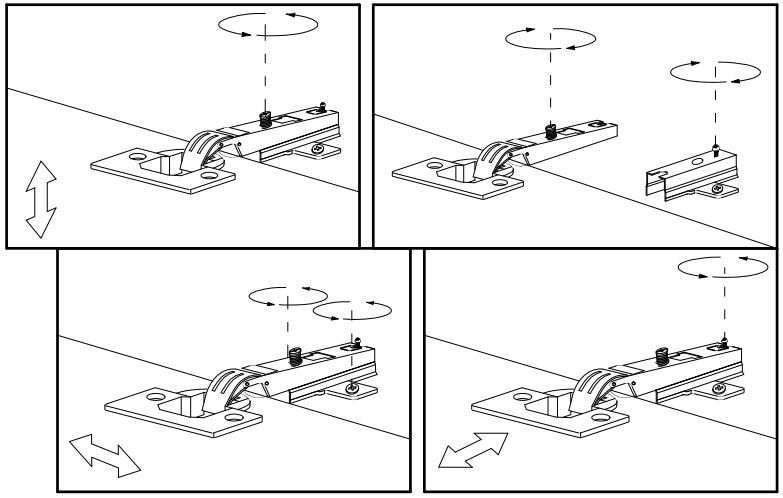

# 14

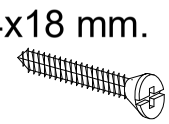


L418 x2

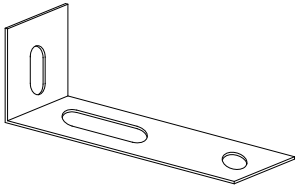

PST x1

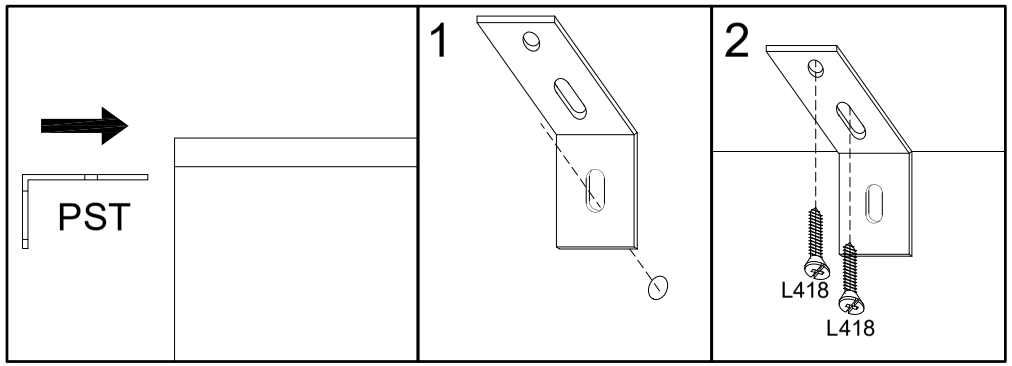


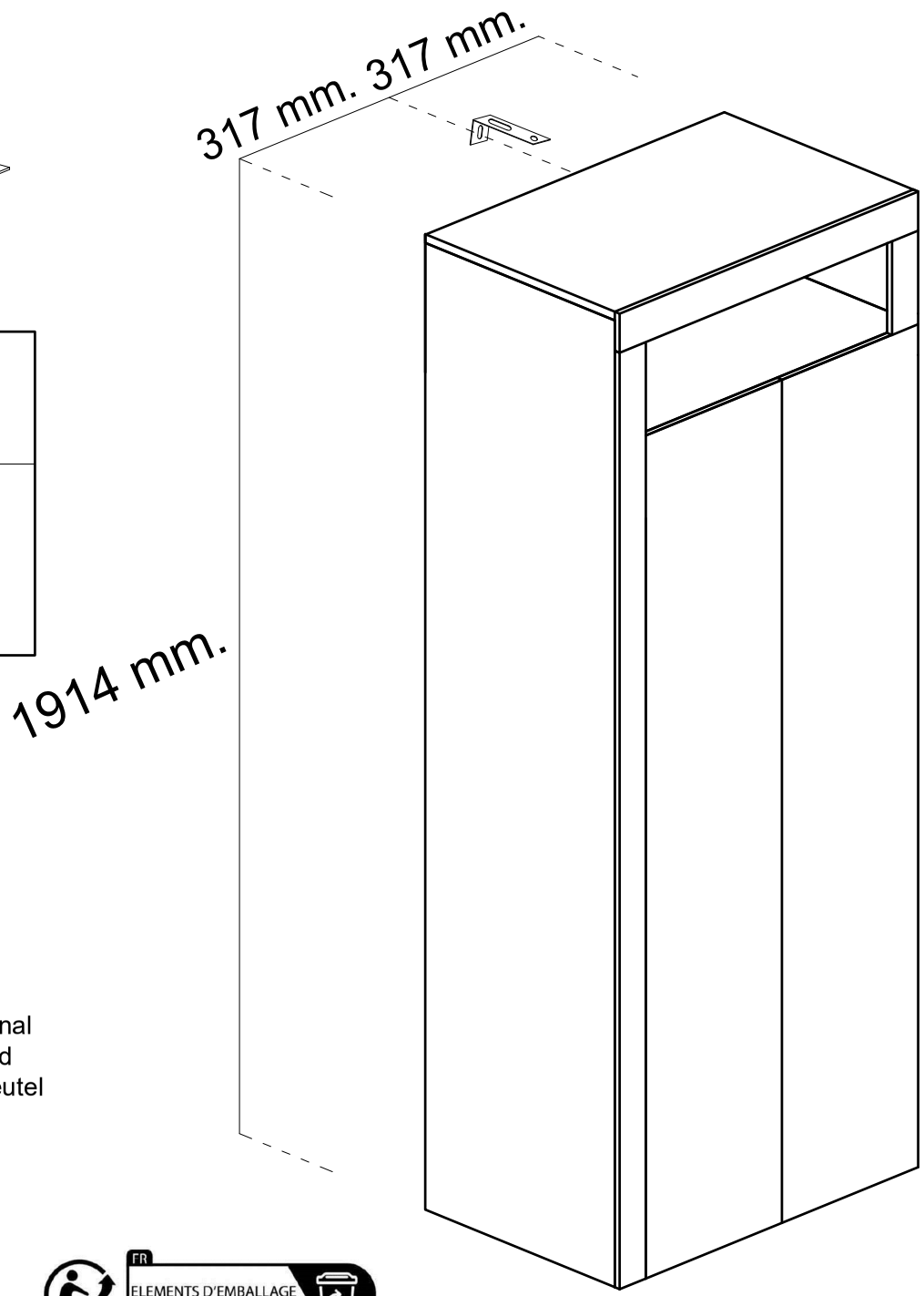

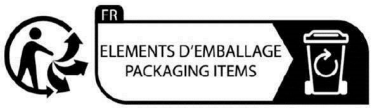
Cher client,
l'installation des meubles sospendus doit être effectuée par un personnel compétent.
Les fischers ne sont pas inclus dans la quincaillerie.
Choisir les types des fischers pour le fixage apte au mur.
S'assurer de l'adéquation du mur pour support sûr du meuble
Dear Customer
The assembling of the hanging elements must be done by a competent staff.
The fishers are not included in the hardware package.
Choose the fisher more suitable to the type of the wall.
Ensure the suitability of the wall for a secure support of the hanging element.
Sehr geehrter Kunde, die Montage der Haengeelemente muss von Fachpersonal ausgefuehrt werden! Bitte verwenden Sie eigene, der Beschaffenheit der Wand entsprechende Duebel. Zu Ihrer eigenen Sicherheit legen wir dem Beschlagbeutel keine Fischerduebel bei.
Gentile Cliente
Il montaggio dei pensili deve essere effettuato da personale competente.
I tasselli di fissaggio non sono compresi nella ferramenta.
Scegliere il tipo di tassello per il fissaggio più adatto alla tipologia di muro.
Assicurarsi l'idoneità della parete per un sostegno sicuro del pensile.