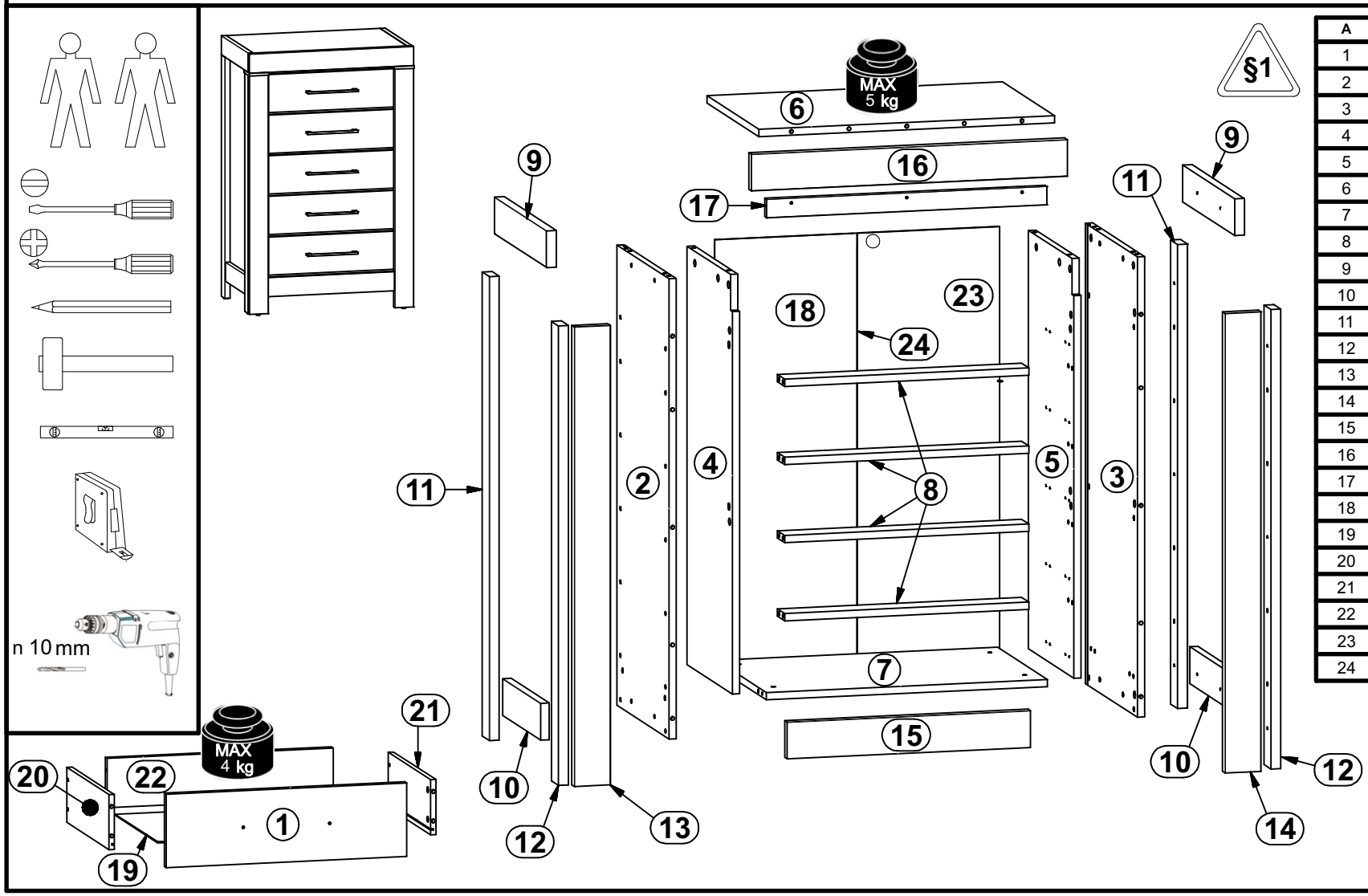

A	B	C (mm)		D
1	S228-0013	534	160	2/2
2	S228-125	1002	431	1/2
3	S228-126	1002	431	1/2
4	S228-127	910,5	376	2/2
5	S228-128	910,5	376	2/2
6	S228-2209	656	431	1/2
7	S228-3326	624	411	1/2
8	S228-4409	528	60	2/2
9	S228N-5539	431	80	1/2
10	S228N-5542	315	80	1/2
11	S228N-5547	1010	58	1/2
12	S228N-5548	1000	58	1/2
13	S228N-5549	1000	80	1/2
14	S228N-5550	1000	80	1/2
15	S228N-5551	540	80	1/2
16	S228N-5552	701	80	1/2
17	S228N-5553	622	60	1/2
18	S228-958	928	316	2/2
19	S228-9943	498	358	1/2
20	BPK-503	350	120	2/2
21	BPK-504	350	120	2/2
22	ZBK-506	488	107	1/2
23	S228-970	928	316	2/2
24	Lh-900	900	14	2/2

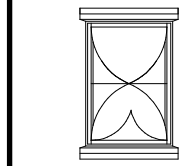

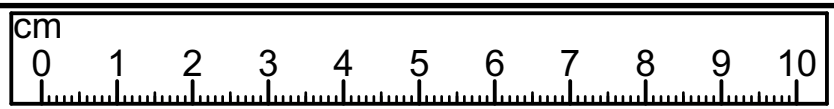

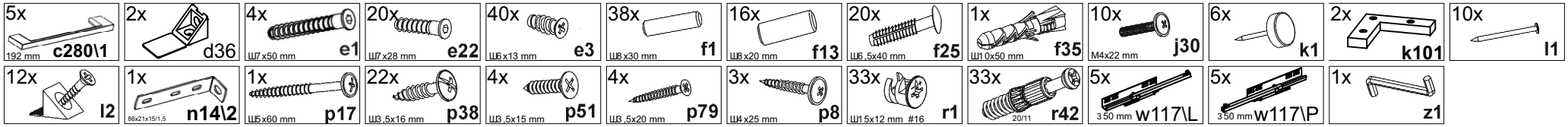

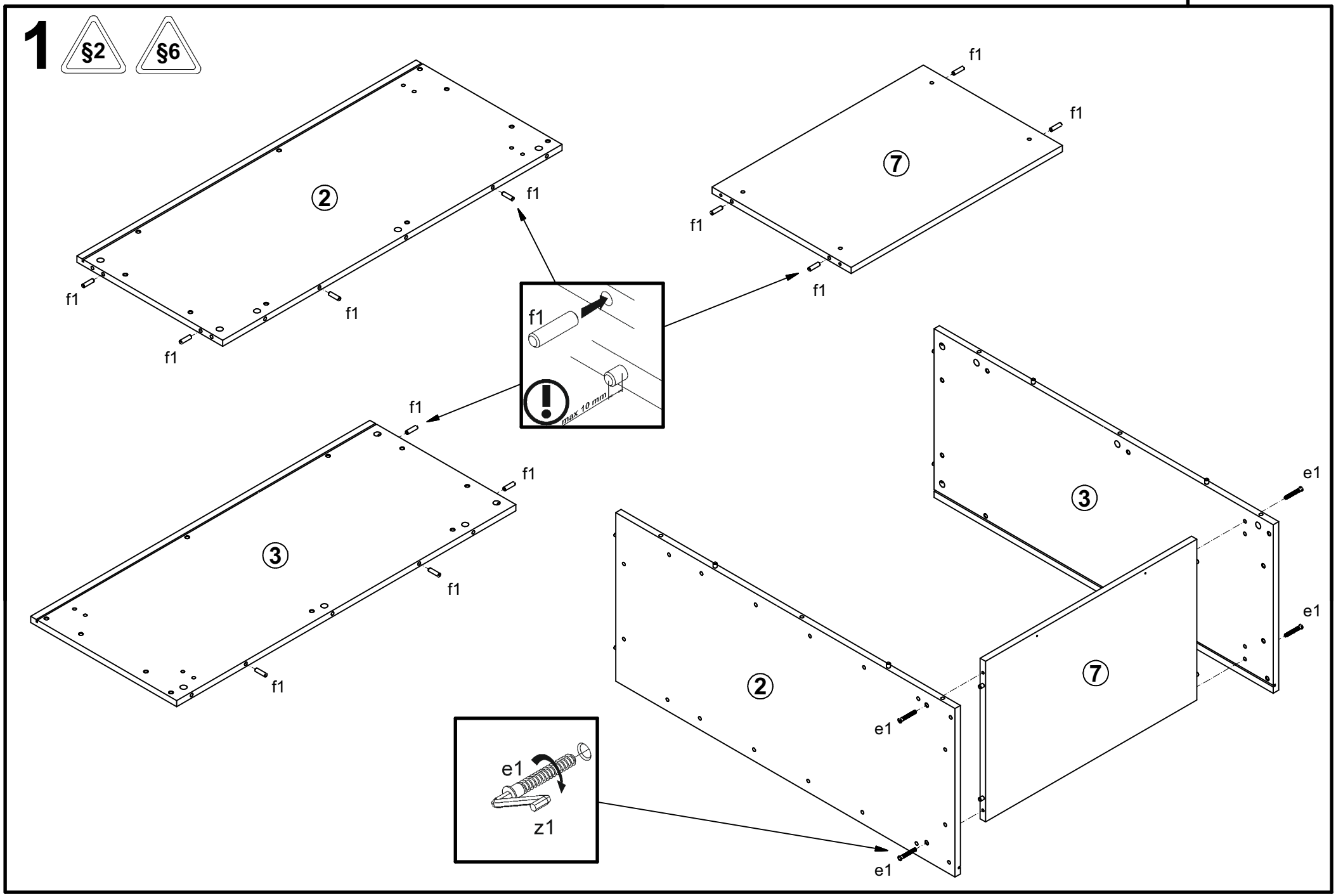
1
§2
§6
2
f1
f1
f1
f1
7
f1
f1
f1
f1
max 10 mm
3
f1
f1
f1
f1
3
e1
e1
2
7
e1
e1
e1
z1

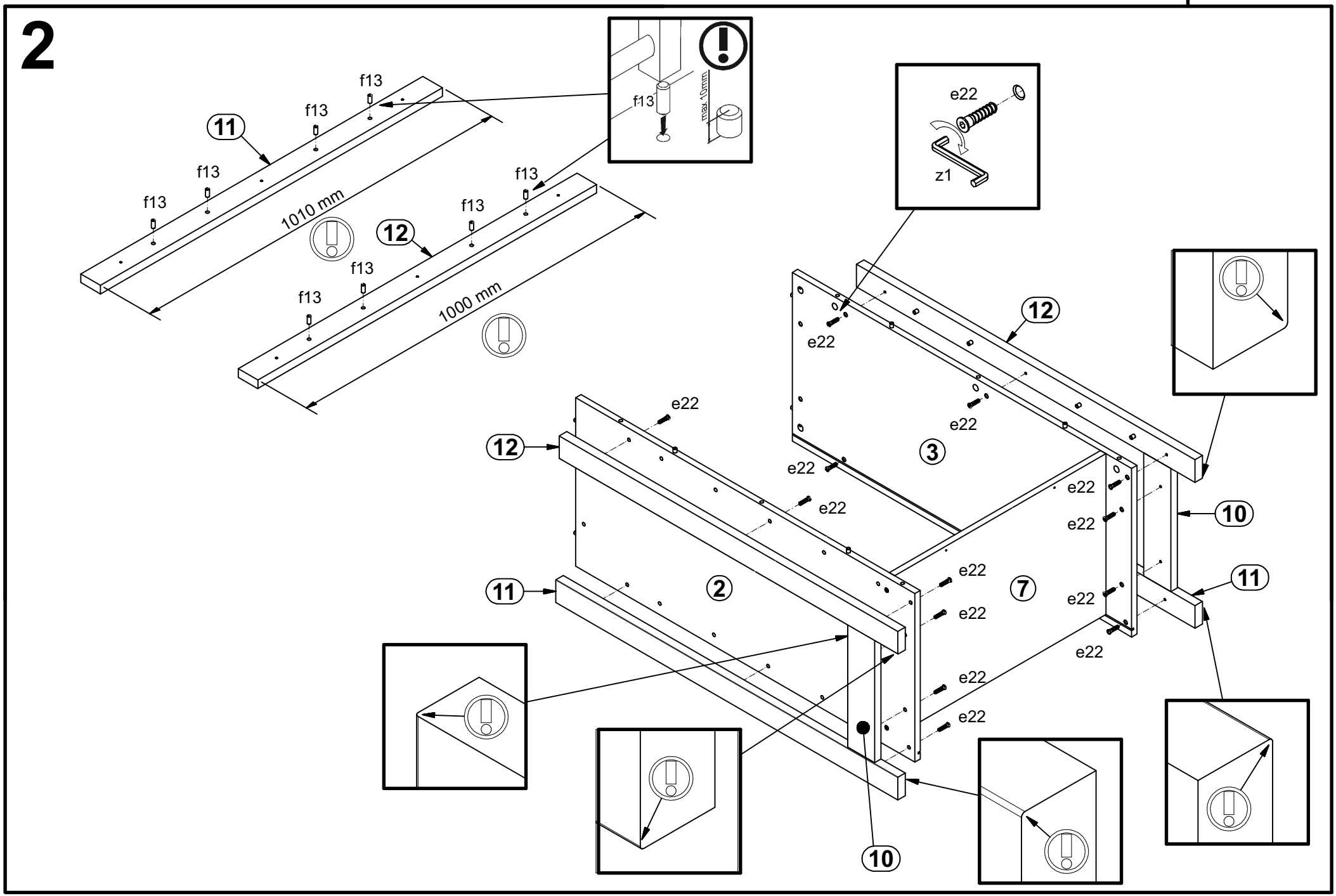
2
f13
11
1010 mm
12
1000 mm
max 10mm
e22
z1
3
2
7
10

3

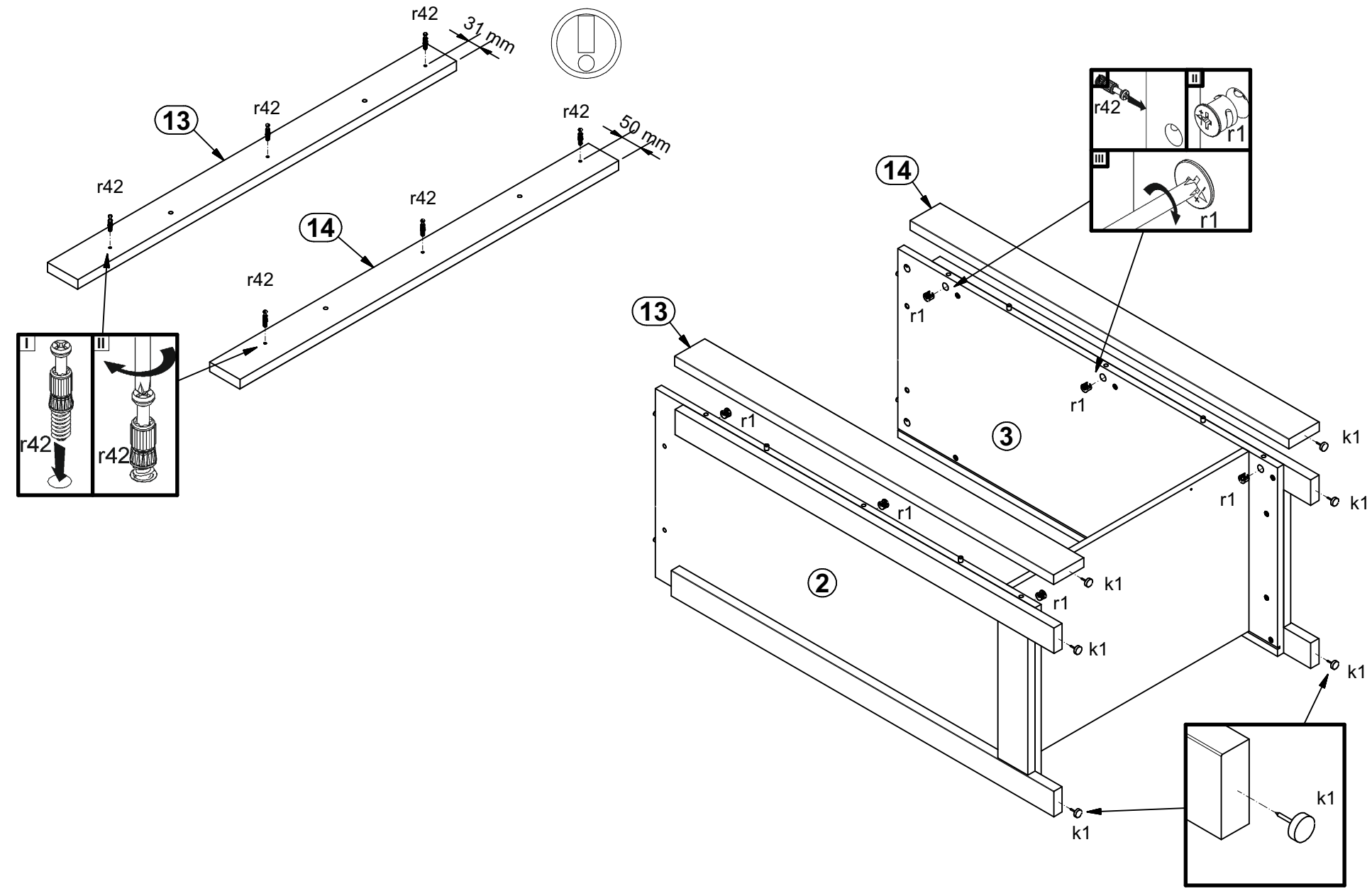
r42
31 mm
13
r42
r42
50 mm
r42
14
r42
r42
I
II
r42
r42
14
r42
II
r1
III
r1
r1
13
r1
r1
3
k1
r1
k1
r1
2
k1
r1
k1
k1
k1
k1

4

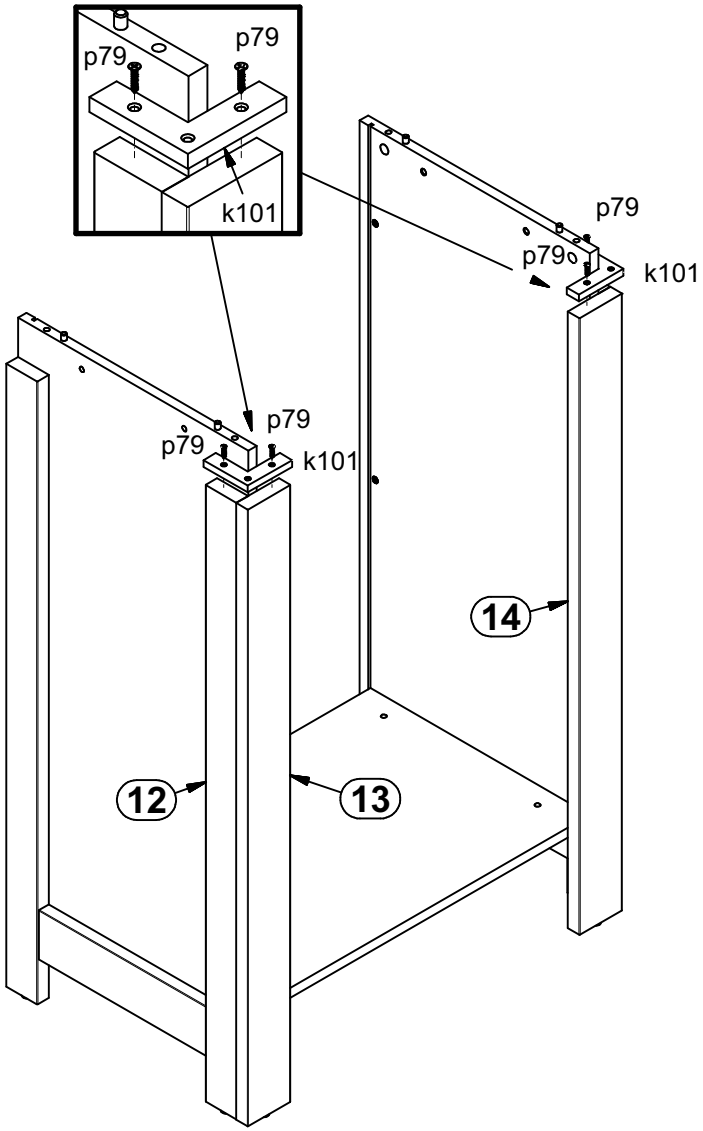
p79
p79
k101
p79
p79
k101
p79
p79
k101
14
12
13

5

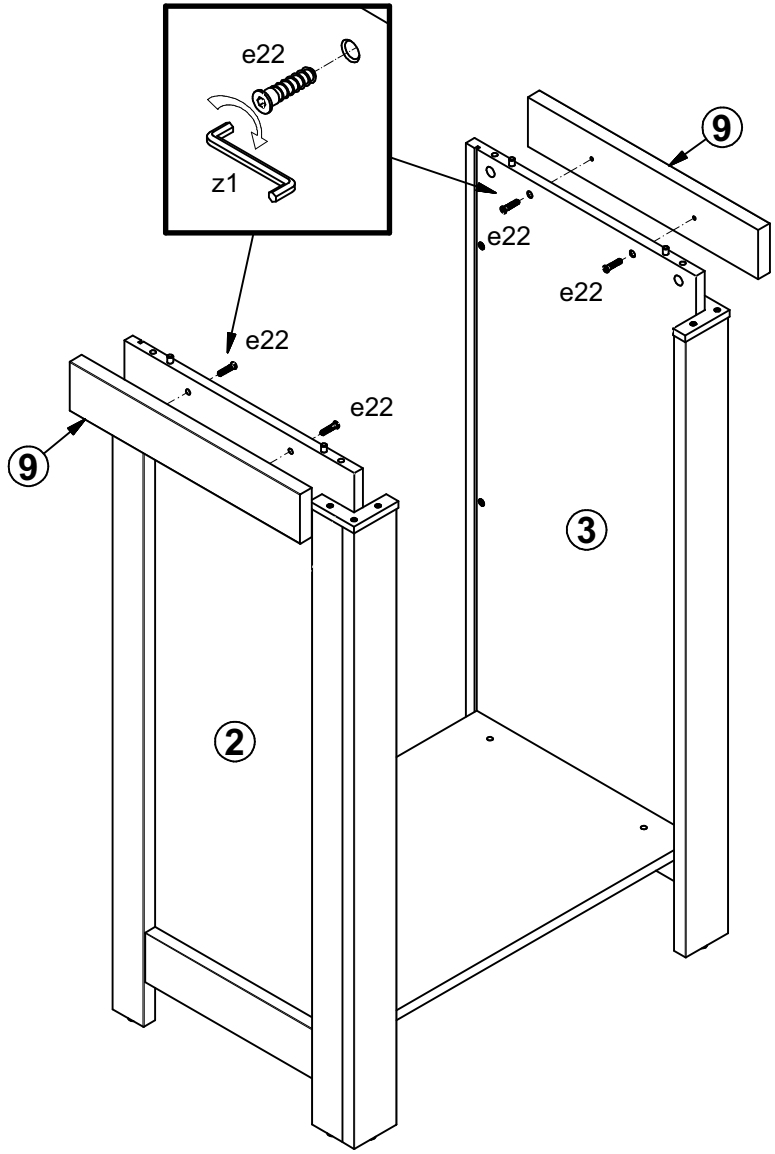
e22
z1
9
e22
e22
e22
e22
9
3
2

6

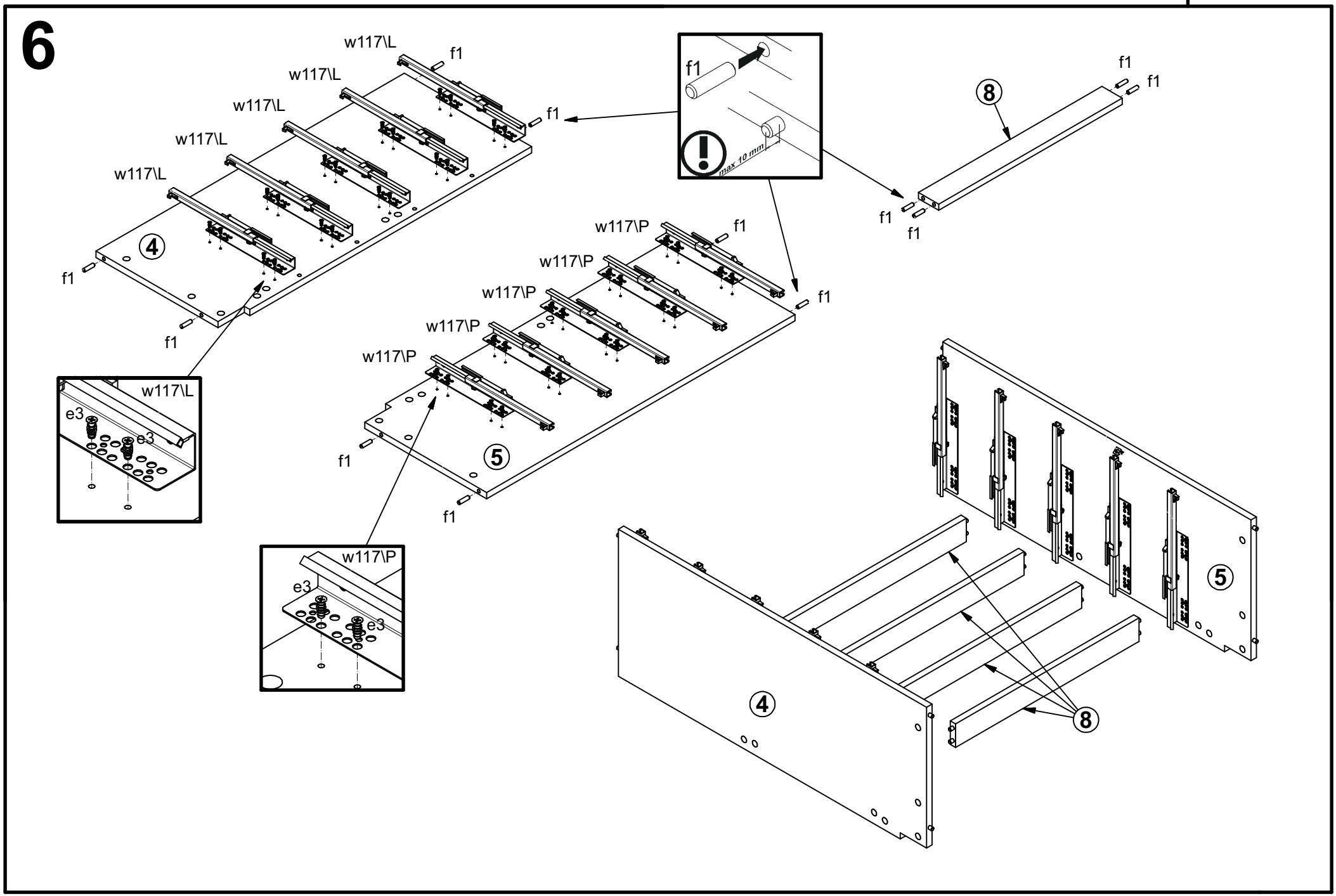
w117\L
f1
w117\L
w117\L
w117\L
w117\L
f1
4
f1
f1
w117\L
e3
e3
f1
max 10 mm
8
f1
f1
f1
f1
w117\P
f1
w117\P
w117\P
w117\P
w117\P
f1
5
f1
f1
w117\P
e3
e3
5
4
8

7

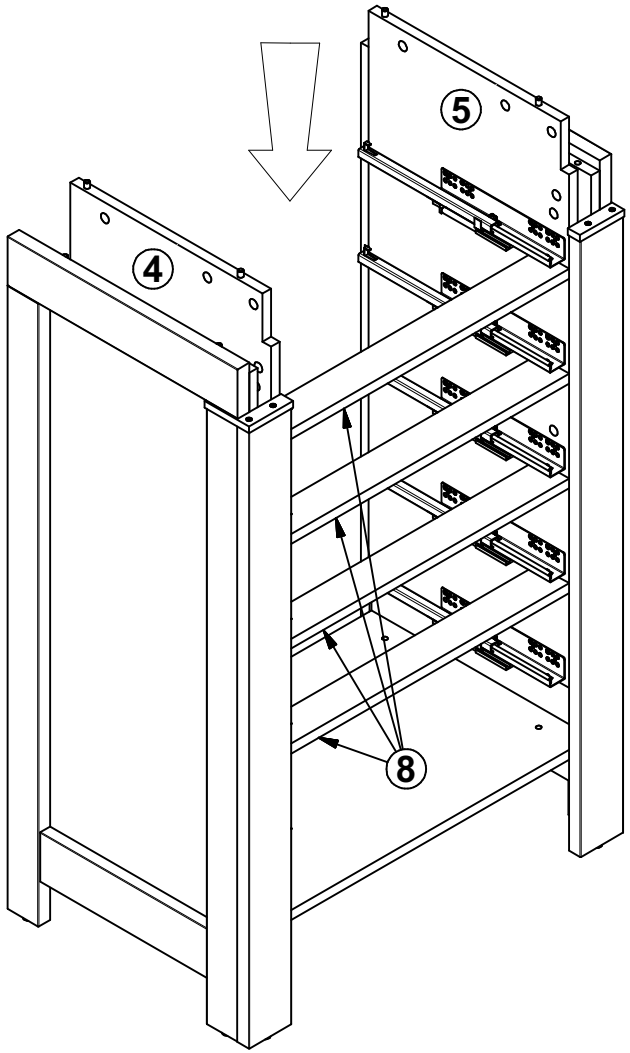

8

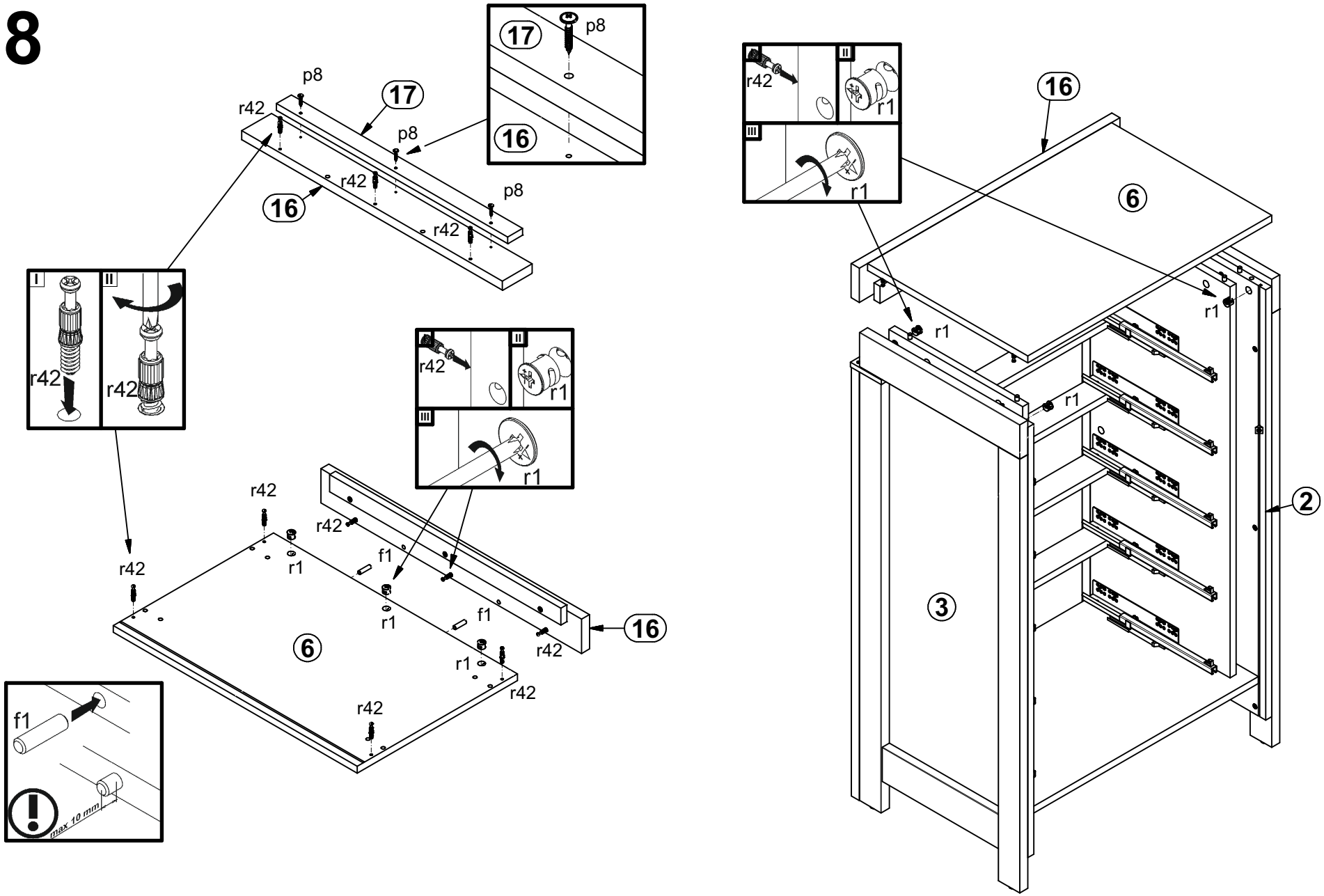
17
p8
16
p8
r42
17
p8
r42
16
p8
r42
I
II
r42
r42
r42
II
r1
III
r1
r42
r42
r1
f1
r1
f1
16
6
r42
r1
r42
r42
r42
f1
max 10 mm
r42
II
r1
III
r1
16
6
r1
r1
r1
2
3

9

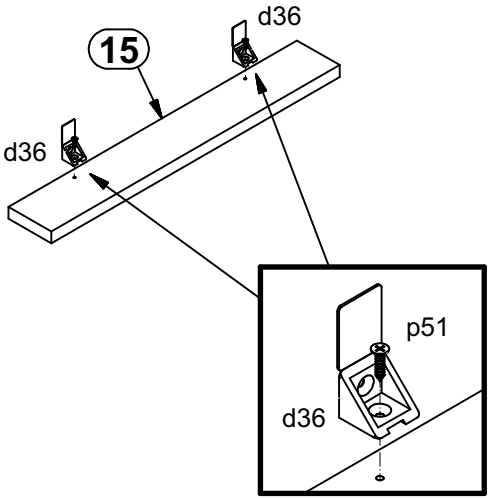

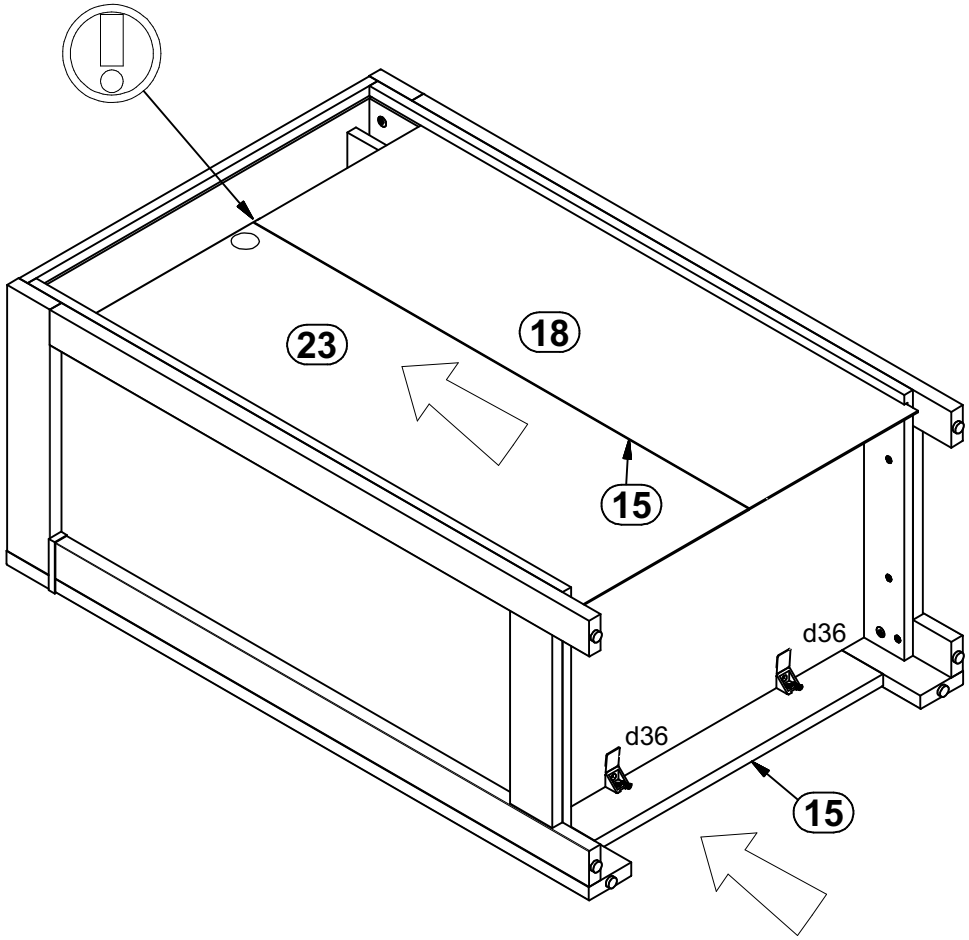

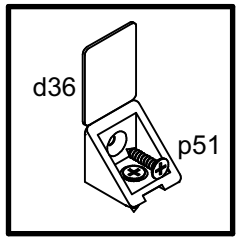

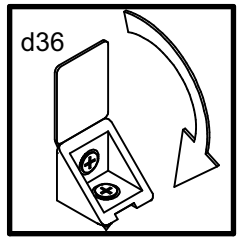

10

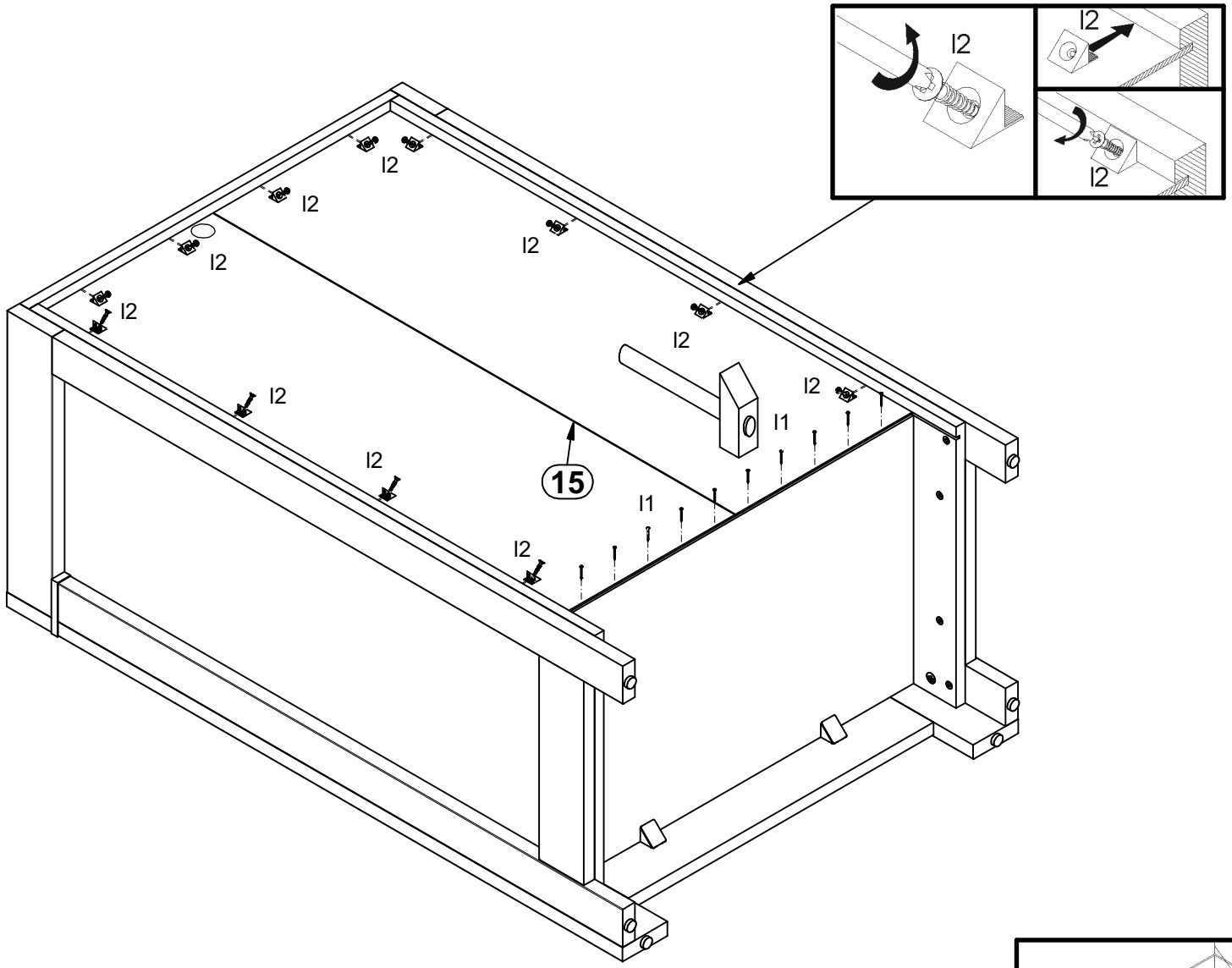

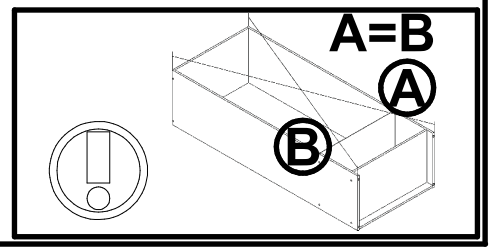

11

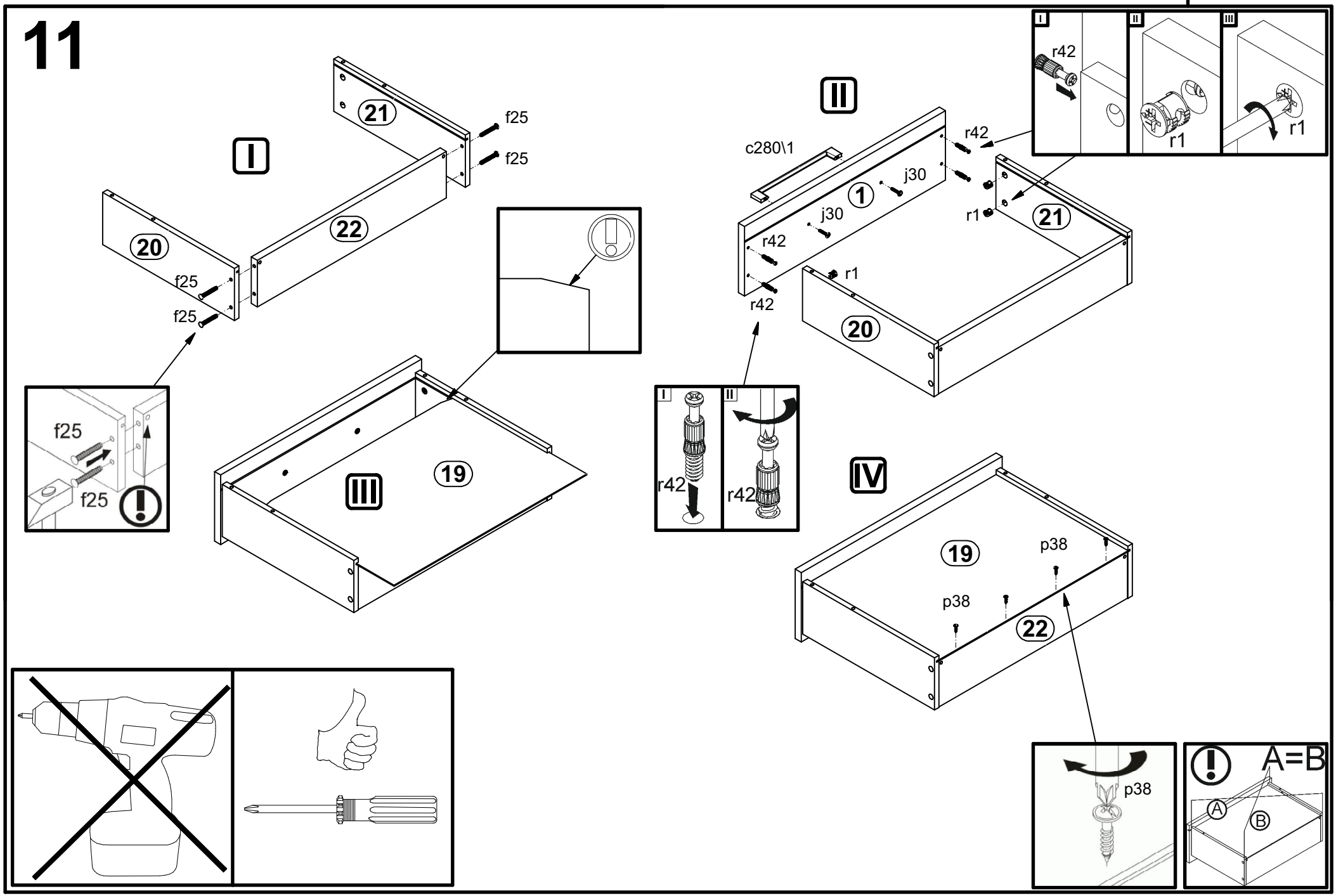
I
21
f25
f25
20
22
f25
f25
III
19
II
c280\1
1
j30
j30
r42
r42
r42
r42
r1
r1
21
20
I
II
III
r42
r1
r1
I
II
r42
r42
IV
19
p38
p38
22
p38
A=B
A
B
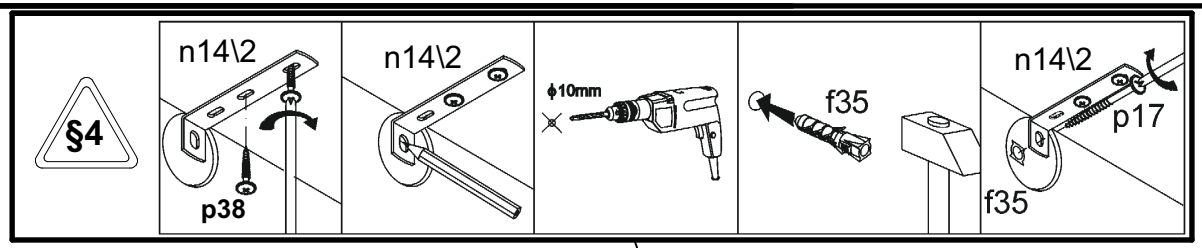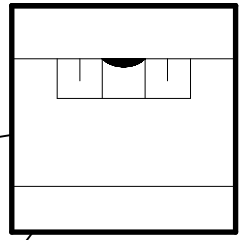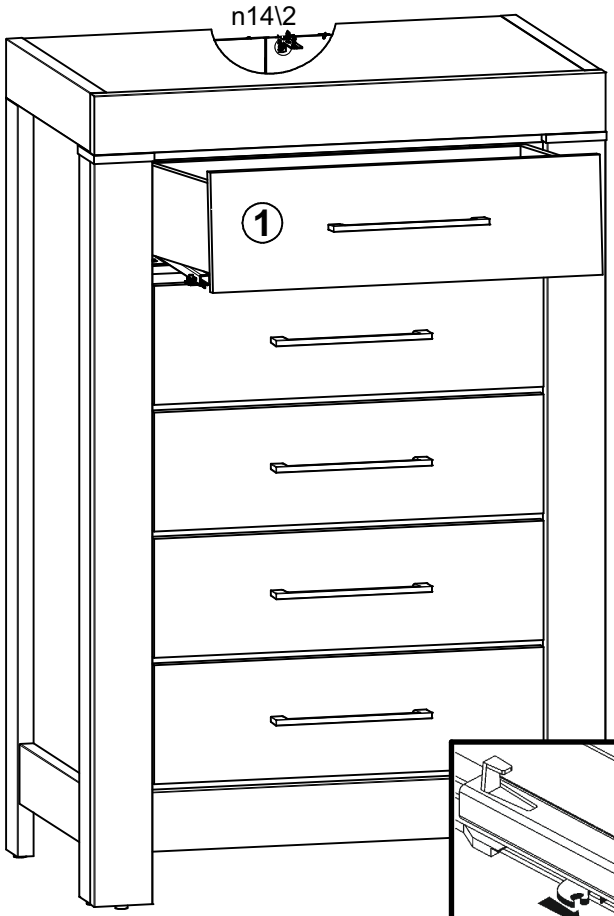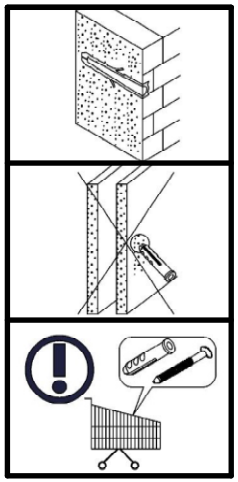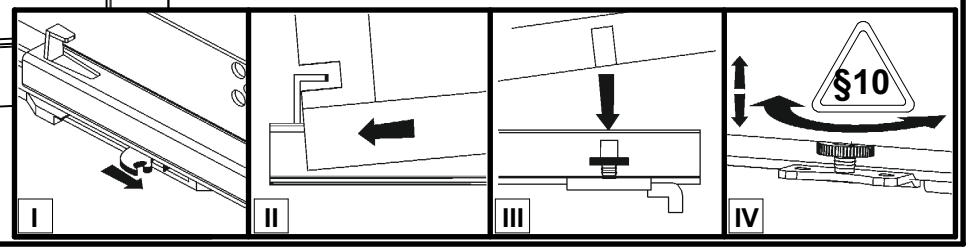
12