Montážní výkres

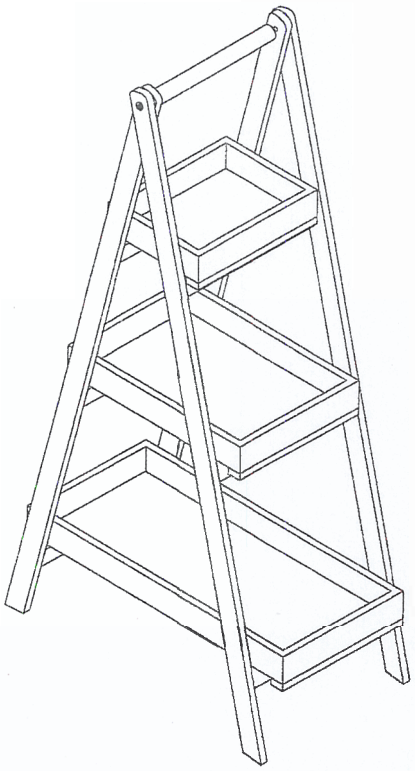

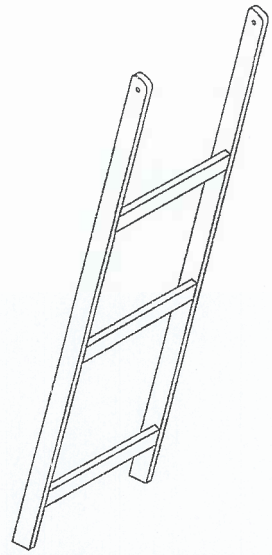

A*2

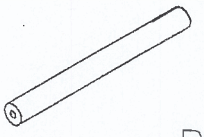

B*1

C*2

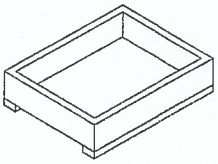

D*1

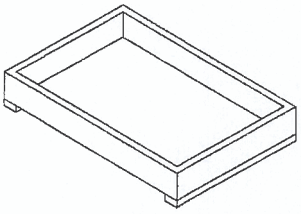

E*1

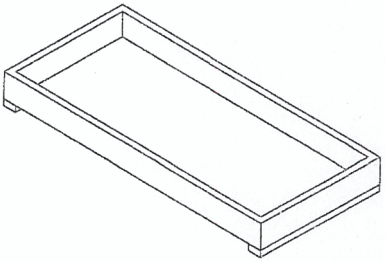
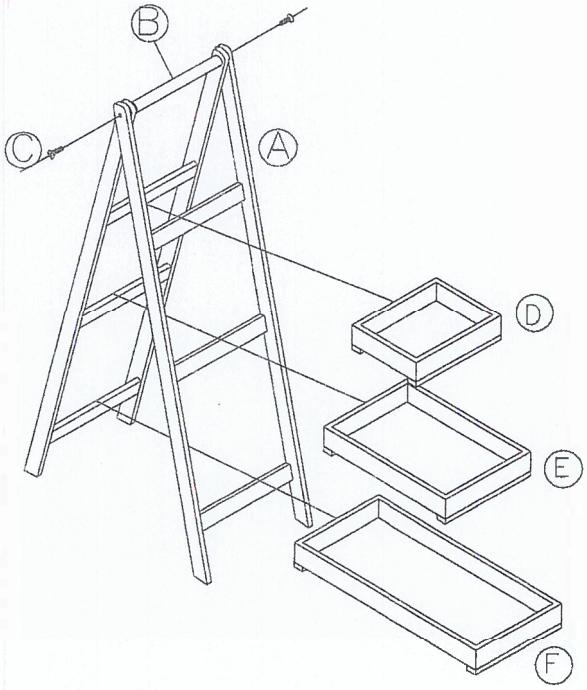
F*1